SPEEDY - Herrajes para puertas templadas

GLASER, S.L.

speedy

GLASER, S.L.

HERRAJES PARA PUERTAS TEMPLADAS

speedy

1.- CIERRAPUERTAS M25/M60/M68

2.- HERRAJES CON TAPA SERIE SINTESIS

3.- HERRAJES CON TAPA SERIE SPIDALL

4.- BISAGRAS VIDRIO 6-8MM SERIE 5000/SERIE 3000

5.- BISAGRAS Y CERRADURAS PARA DIVISIONES DE INTERIOR.

6.- CERRADURAS Y CERRADEROS SERIE INSIGNIA.

CIERRAPUERTAS.

SPEEDY - Herrajes para puertas templadas

GLASER, S.L.

SERIE M25.

Cierrapuertas

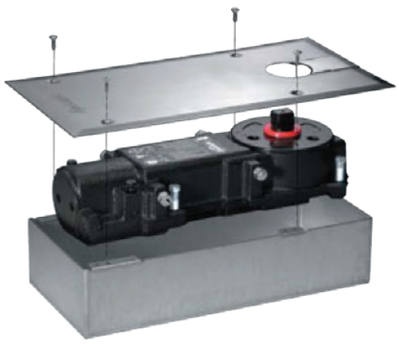

Levas disponibles;
Cuadradillo italiano
Cuadradillo francés
Regleta española

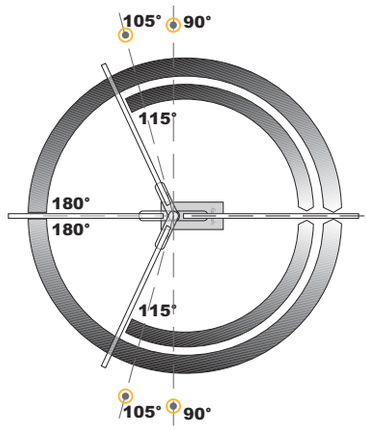

M25/0
CIERRAPUERTAS FUERZA AMARILLA
Ancho puerta; hasta 90 cm.
Peso máximo puerta; 100 kg.
Apertura total; 180º
Retención; 90º

Regleta	**FR0001**
Cuadradillo francés	**FR0222**
Cuadradillo italiano	**FR0223**

M25/1
CIERRAPUERTAS FUERZA ROJA
Ancho puerta; hasta 100 cm.
Peso máximo puerta; 150 kg.
Apertura total; 180º
Retención; 90º

Regleta	**FR0002**
Cuadradillo francés	**FR0224**
Cuadradillo italiano	**FR0225**

M25/2
CIERRAPUERTAS FUERZA NEGRA
Ancho puerta; hasta 120 cm.
Peso máximo puerta; 200 kg.
Apertura total; 180º
Retención; 90º

Regleta	**FR0003**
Cuadradillo francés	**FR0226**
Cuadradillo italiano	**FR0227**

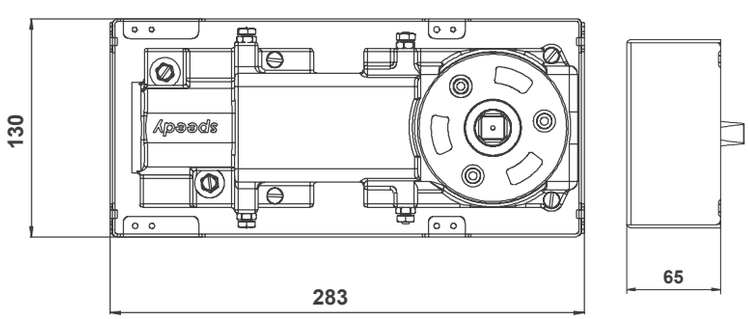

TPM25
TAPA INOX PARA M25
Otros acabados disponibles

Inox. Satinado	**FR0004**

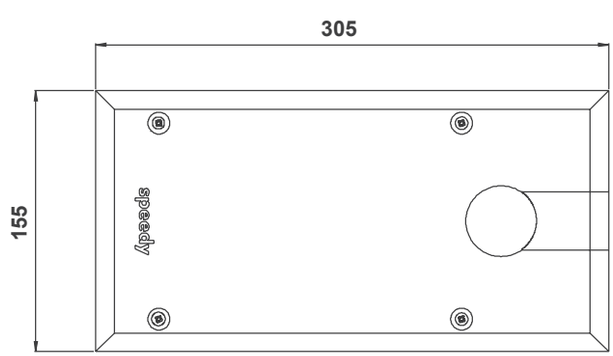

CAM25
CAJA PARA M25

Referebncia	**FR0005**

SERIE M60.
Cierrapuertas

Levas disponibles;
Cuadradillo italiano
Cuadradillo francés
Regleta española

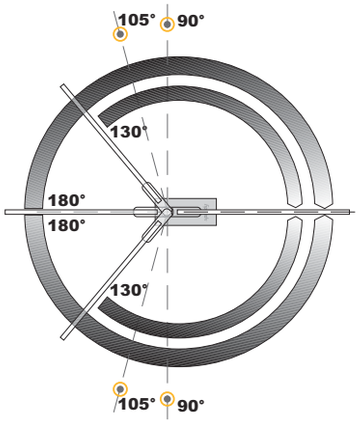

M60/0
CIERRAPUERTAS FUERZA AMARILLA
Ancho puerta; hasta 90 cm.
Peso máximo puerta; 100 kg.
Apertura total; 180º
Retención; 90º

Regleta	FR0130
Cuadradillo francés	FR0228
Cuadradillo italiano	FR0229

M60/1
CIERRAPUERTAS FUERZA ROJA
Ancho puerta; hasta 110 cm.
Peso máximo puerta; 150 kg.
Apertura total; 180º
Retención; 90º

Regleta	FR0131
Cuadradillo francés	FR0230
Cuadradillo italiano	FR0231

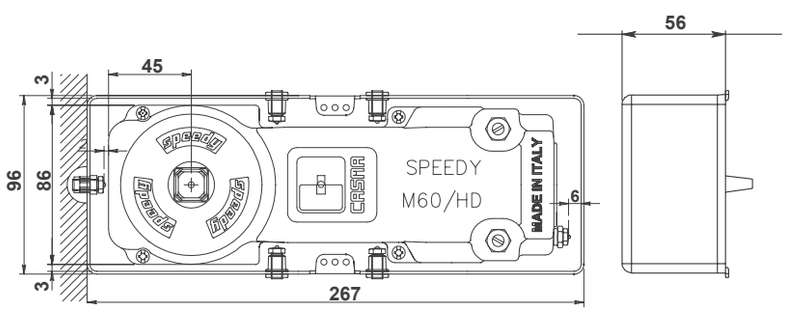

TPM60
TAPA INOX PARA M60
Otros acabados disponibles

Inox. Satinado	FR0136

CAM60
CAJA PARA M60

Referebncia	FR0135

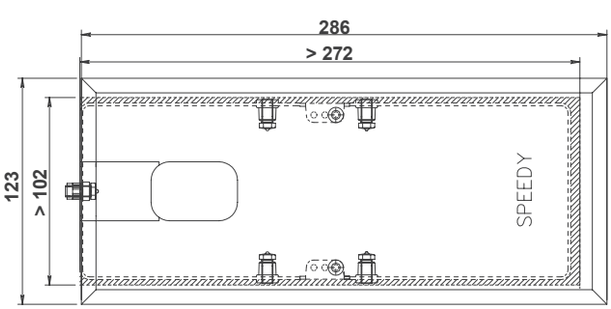

CIERRAPUERTAS.

SPEEDY - Herrajes para puertas templadas

GLASER, S.L.

SERIE M68.

Cierrapuertas

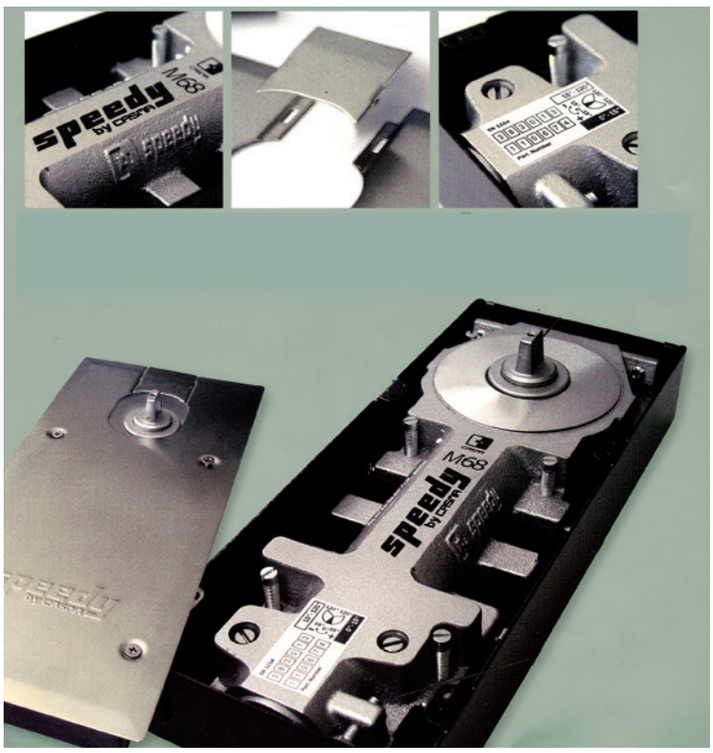

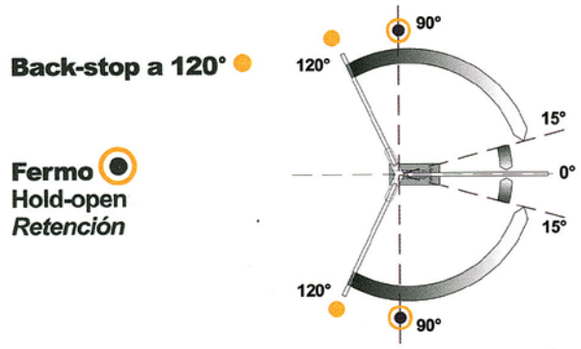

Levas disponibles;
Cuadradillo italiano
Regleta española
Cuadradillo francés

M68/1
CIERRAPUERTAS FUERZA ROKA
Peso máximo puerta: 90 Kg.
Ancho máximo de la puerta: 950 mm

Regleta	**FR0188**
Cuadradillo francés	**FR0232**
Cuadradillo italiano	**FR0233**

TPM68
TAPA INOX PARA M68

Inox. Satinado	**FR0189**

CAM68
CAJA PARA M68

Referebncia	**FR0187**

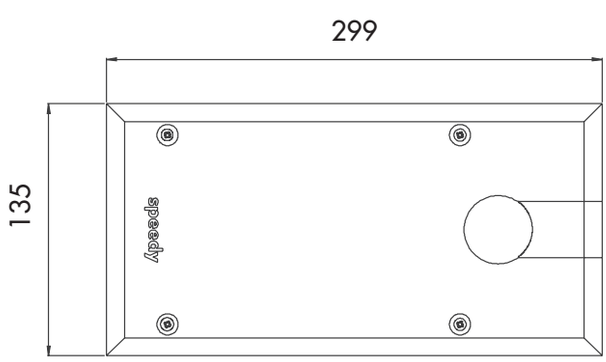

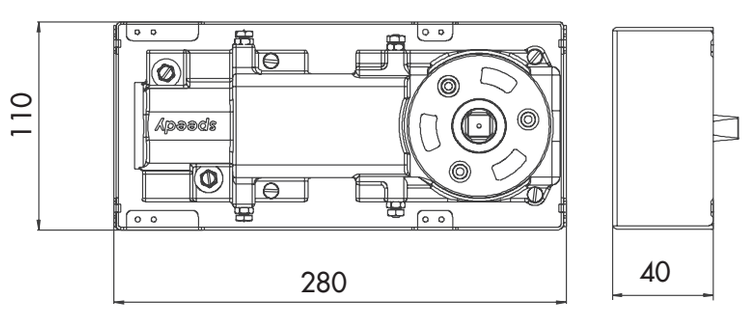

SERIE SINTESIS.

Herrajes Con Tapa

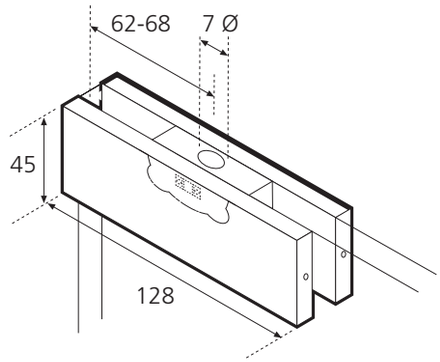

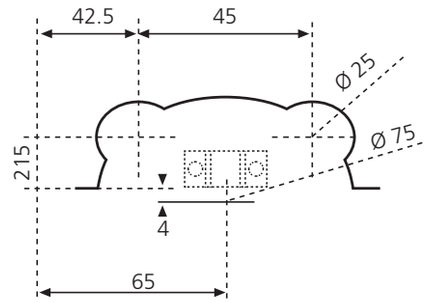

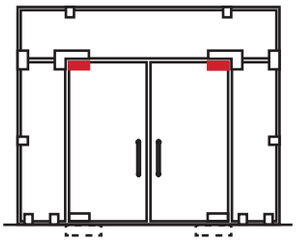

P15-006
PERNIO ALTO
Vidrio 10 mm. Ancho puerta, 1.000 mm.
Posibilidad otros acabados.

Inox brillo	**FR0031**

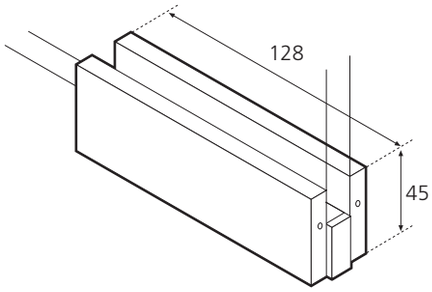

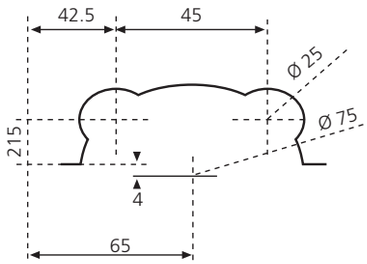

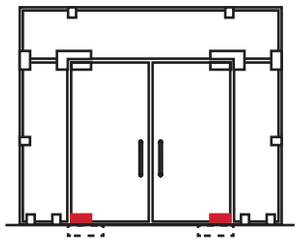

P15-002
PERNIO BAJO REGLETA
Vidrio 10 mm. Ancho puerta, 1.000 mm.
Posibilidad otros acabados.

Inox brillo	**FR0030**

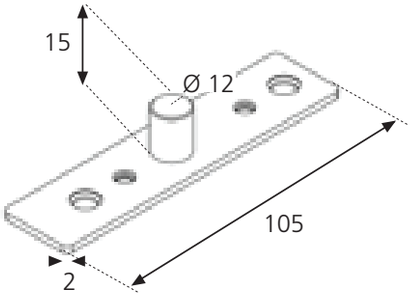

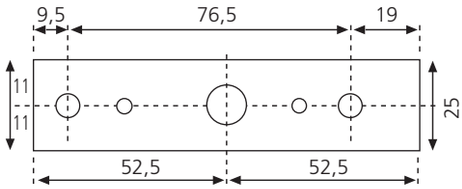

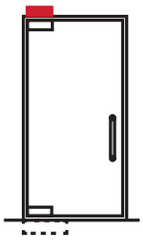

10100S
PUNTO DE GIRO

Inox brillo	**FR0050**

HERRAJES.

SPEEDY - Herrajes para puertas templadas

GLASER, S.L.

SERIE SINTESIS.

Herrajes Con Tapa

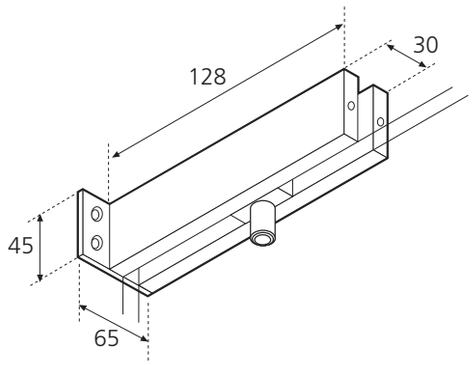

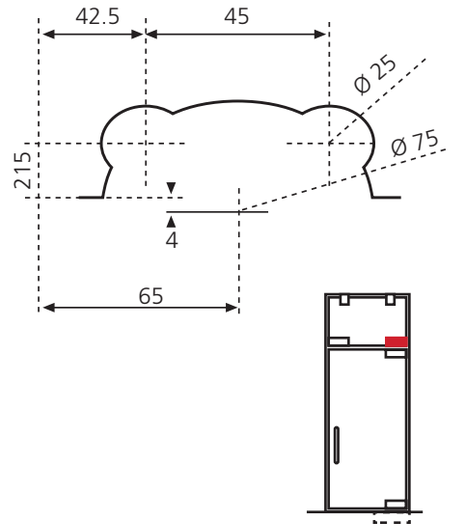

R15-002
PUNTO DE GIRO MONTANTE
Vidrio 10 mm.

Inox brillo **FR0032**

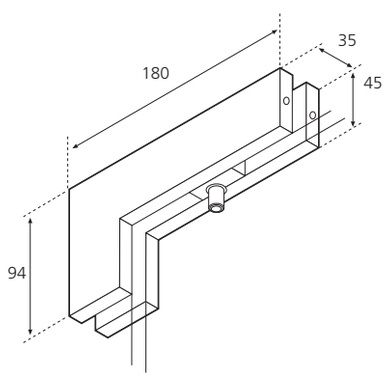

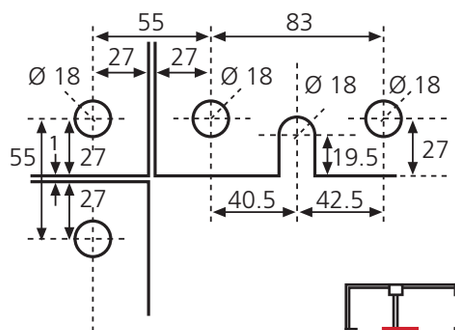

R15-011
PUNTO DE GIRO MONTANTE LATERAL
Vidrio 10 mm.

Inox brillo **FR0033**

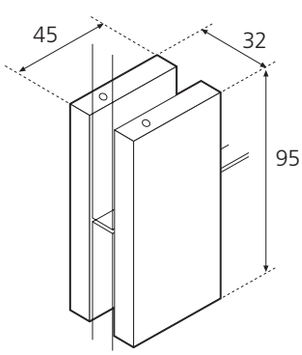

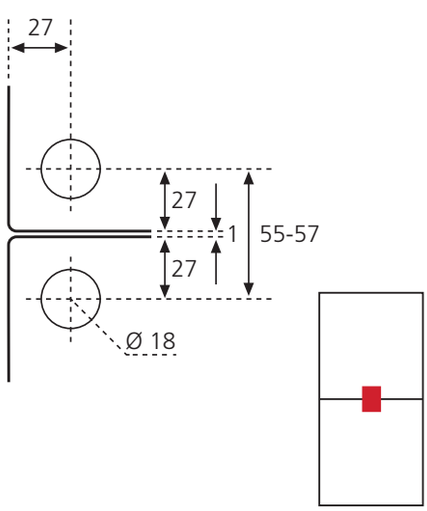

F15-005
UNIÓN DOS LUNAS MISMO PLANO
Vidrio 10 mm.

Inox brillo **FR0034**

SERIE SINTESIS.

Herrajes Con Tapa

F15-200
UNIÓN DOS LUNAS A PARED
Vidrio 10 mm.

Inox brillo **FR0035**

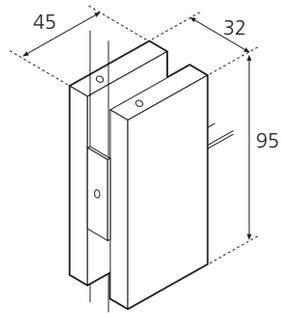

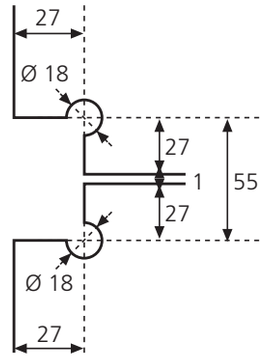

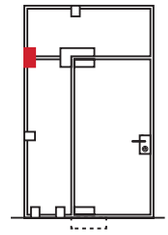

F15-001
UNIÓN TRES LUNAS
Vidrio 10 mm.

Inox brillo **FR0038**

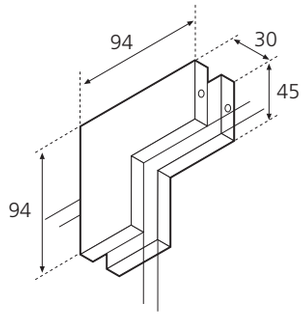

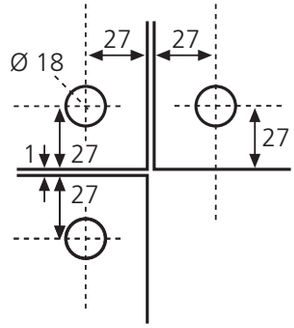

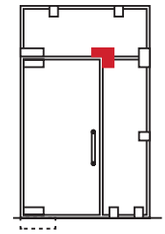

F15-003
UNIÓN CUATRO LUNAS
Vidrio 10 mm.

Inox brillo **FR0036**

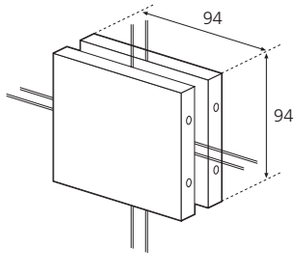

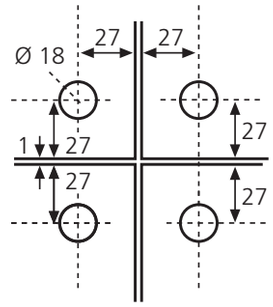

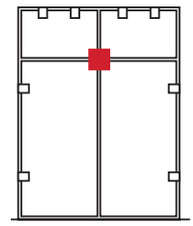

F15-004
UNIÓN TRES LUNAS CON TOPE
Vidrio 10 mm.

Inox brillo **FR0041**

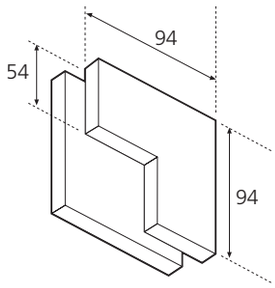

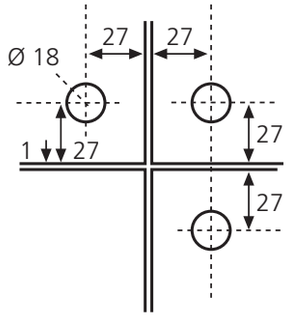

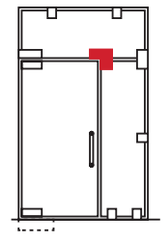

HERRAJES.

SPEEDY - Herrajes para puertas templadas

GLASER, S.L.

SERIE SPIDALL.

Herrajes Con Tapa

52000

PERNIO ALTO

Vidrio 10 mm. Ancho puerta, 1.100 mm

Disponibilidad de mismo herraje en marca blanca, con mismas dimensiones y mismo encaje

inox brillo (nacional)	**FR0008**
inox satinado (nacional)	**FR0200**
inox brillo (marca blanca)	**FR0210**
inox satinado (marca blanca)	**FR0211**

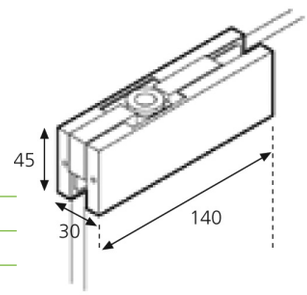

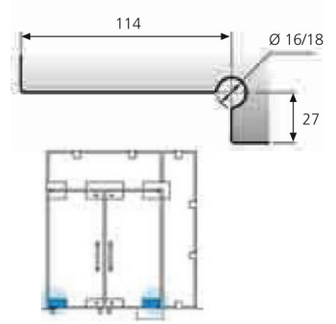

51000 R

PERNIO BAJO REGLETA

Vidrio 10 mm. Ancho puerta, 1.100 mm

Disponibilidad de mismo herraje en marca blanca, con mismas dimensiones y mismo encaje

inox brillo (nacional)	**FR0009**
inox satinado (nacional)	**FR0201**
inox brillo (marca blanca)	**FR0212**
inox satinado (marca blanca)	**FR0213**

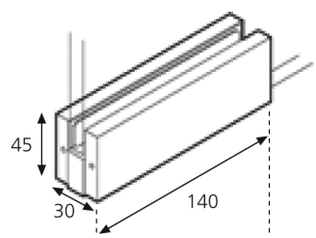

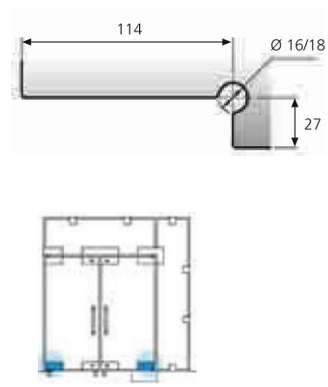

51000 CI

PERNIO BAJO CUADRADILLO ITALIANO

Vidrio 10 mm. Ancho puerta, 1.100 mm

Disponibilidad de mismo herraje en marca blanca, con mismas dimensiones y mismo encaje

inox brillo (nacional)	**FR0010**
inox satinado (nacional)	**FR0202**
inox brillo (marca blanca)	**FR0214**
inox satinado (marca blanca)	**FR0215**

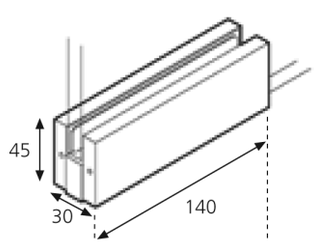

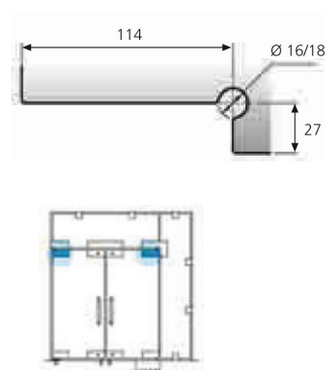

10100 S

PUNTO DE GIRO

inox brillo	**FR0012**

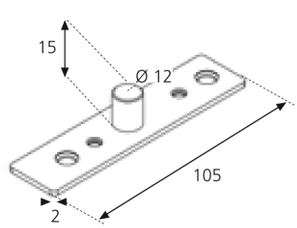

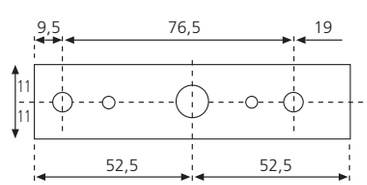

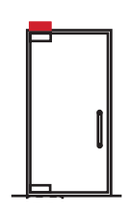

SERIE SPIDALL.

Herrajes Con Tapa

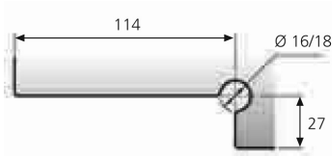

53000

PUNTO DE GIRO MONTANTE

Vidrio 10 mm. Ancho puerta, 1.100 mm

Disponibilidad de mismo herraje en marca blanca, con mismas dimensiones y mismo encaje

inox brillo (nacional)	**FR0015**
inox satinado (nacional)	**FR0203**
inox brillo (marca blanca)	**FR0216**
inox satinado (marca blanca)	**FR0217**

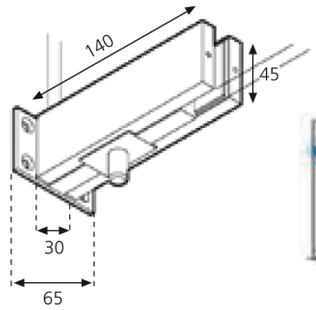

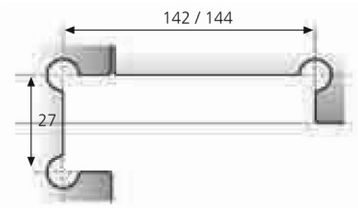

54000

PUNTO DE GIRO MONTANTE LATERAL

Vidrio 10 mm. Ancho puerta, 1.100 mm

Disponibilidad de mismo herraje en marca blanca, con mismas dimensiones y mismo encaje

inox brillo (nacional)	**FR0016**
inox satinado (nacional)	**FR0204**
inox brillo (marca blanca)	**FR0218**
inox satinado (marca blanca)	**FR0219**

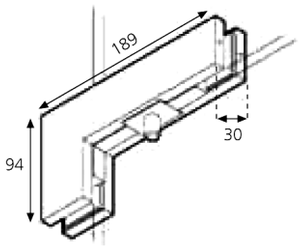

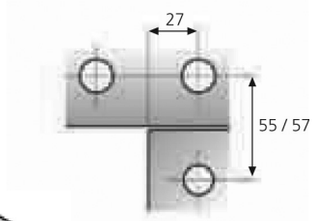

54610

UNIÓN TRES LUNAS

Vidrio 8 - 10 - 12 mm

Disponibilidad de mismo herraje en marca blanca, con mismas dimensiones y mismo encaje

inox brillo (nacional)	**FR0017**
inox satinado (nacional)	**FR0205**
inox brillo (marca blanca)	**FR0220**
inox satinado (marca blanca)	**FR0221**

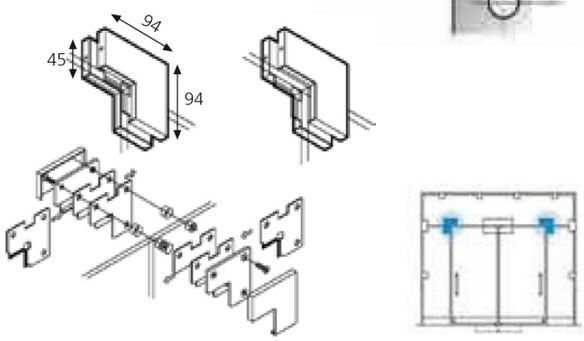

HERRAJES.

SPEEDY - Herrajes para puertas templadas

GLASER, S.L.

SERIE 5000.

Bisagras vidrio 6-8mm serie 5000/serie 3000

50180

BISAGRA SIMPLE 90º

Vidrio 6-8 mm.
Peso máximo de la puerta ; 40 Kg.
Ancho máximo de la puerta; 800 mm.
Con retención a 90º

crom brillo	**FR0162**
crom mate	**FR0163**

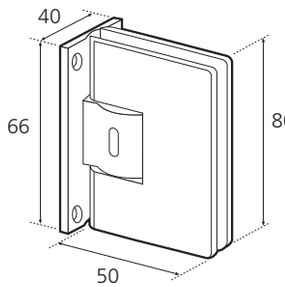

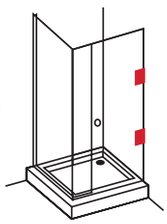

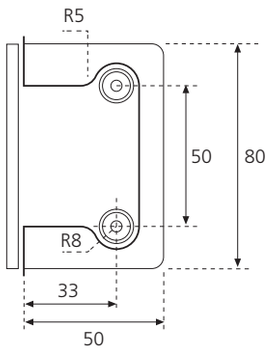

50180D

BISAGRA SIMPLE ESQUINA 90º

Vidrio 6-8 mm.
Peso máximo de la puerta ; 40 Kg.
Ancho máximo de la puerta; 800 mm.
Con retención a 90º

crom brillo	**FR0164**
crom mate	**FR0165**

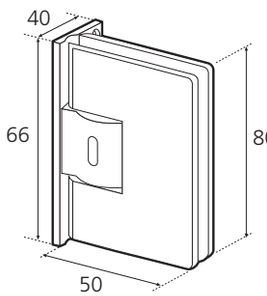

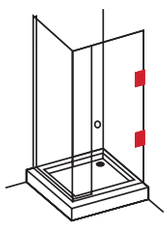

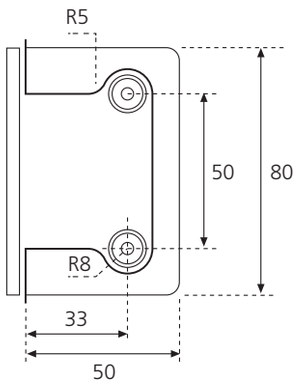

50090

BISAGRA DOBLE 90º

Vidrio 6-8 mm.
Peso máximo de la puerta ; 40 Kg.
Ancho máximo de la puerta; 800 mm.
Con retención a 90º

crom brillo	**FR0166**
crom mate	**FR0167**

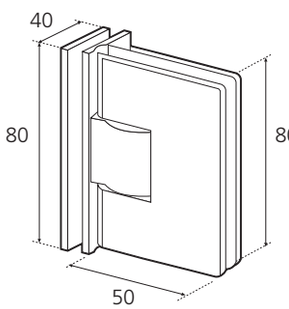

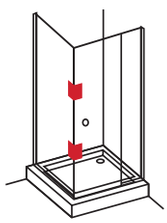

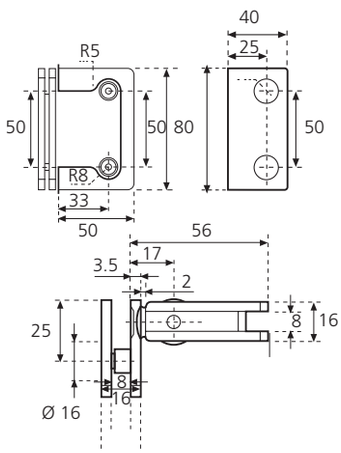

SERIE 5000.

Bisagras vidrio 6-8mm serie 5000/serie 3000

50135

BISAGRA DOBLE 135º

Vidrio 6-8 mm.
Peso máximo de la puerta ; 40 Kg.
Ancho máximo de la puerta; 800 mm.
Con retención a 90º

crom brillo	**FR0168**
crom mate	**FR0169**

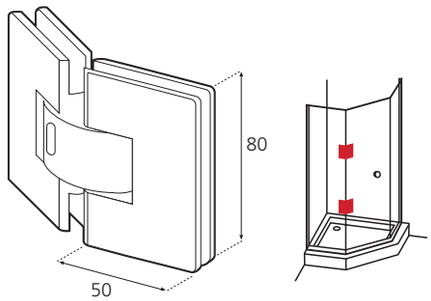

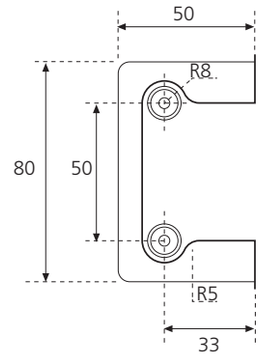

50182

BISAGRA DOBLE 180º MISMO PLANO

Vidrio 6-8 mm.
Peso máximo de la puerta ; 40 Kg.
Ancho máximo de la puerta; 800 mm.
Con retención a 90º

crom brillo	**FR0170**
crom mate	**FR0171**

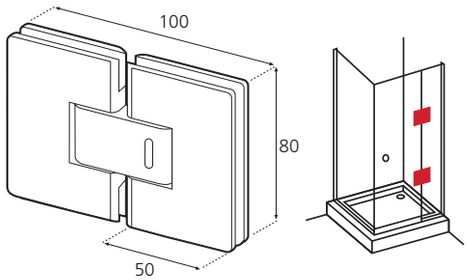

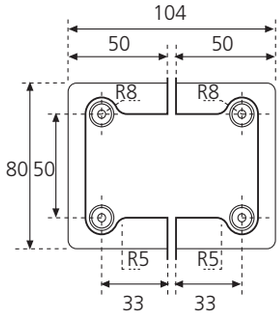

G3060

BISAGRA SIMPLE

Para vidrio de 6-8mm.
Estancamiento total.
Sin retención.

crom brillo	**FR0173**

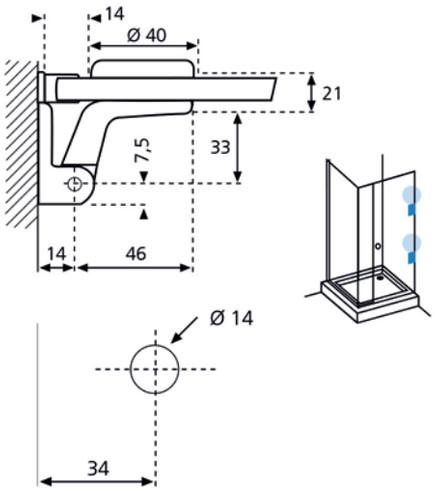

HERRAJES.

SPEEDY - Herrajes para puertas templadas

GLASER, S.L.

SERIE 5000.

Bisagras vidrio 6-8mm serie 5000/serie 3000

G3062
BISAGRA DOBLE
Para vidrio de 6-8mm.
Estancamiento total.
Sin retención.

crom brillo **FR0174**

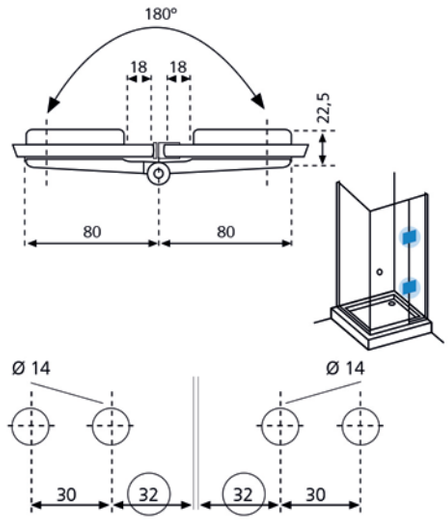

G3065
UNIÓN PARED-VIDRIO
Para vidrio de 6-8mm.

crom brillo **FR0174**

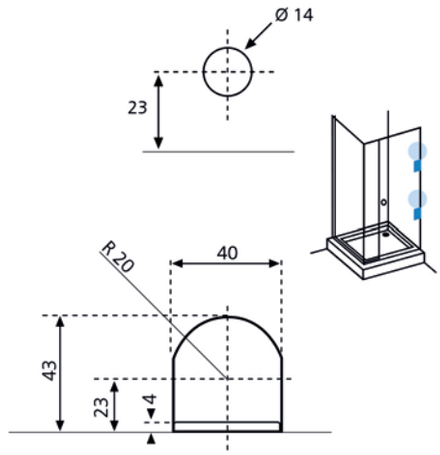

306
HERRAJE BAJO VAIVÉN
Se requiere indicar leva:
Cuadradillo 13/16 ó 16/19.
Ancho máximo: 1.100mm.

cincado **FR0176**

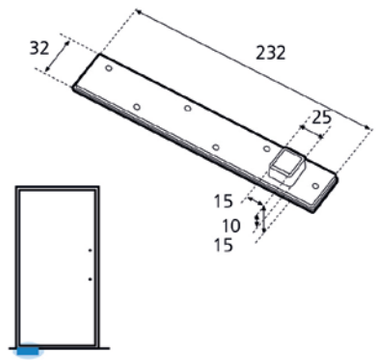

309
HERRAJE ALTO VAIVÉN

cincado **FR0175**

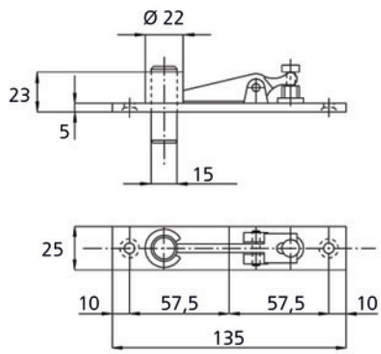

BISAGRAS y CERRADURAS.

Para divisiones de interior.

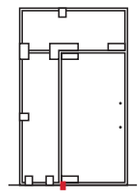

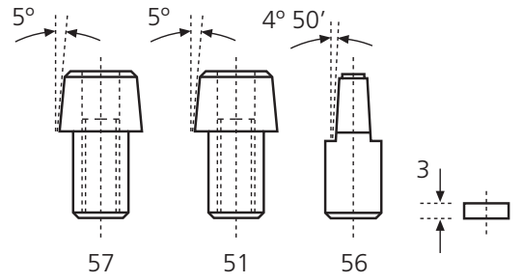

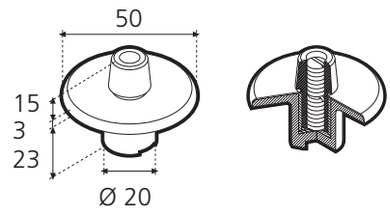

11730
TEJUELO
Peso máximo de la puerta ; 80 Kg.
Ancho máximo de la puerta; 1.100 mm.

crom satinado	**FR0049**

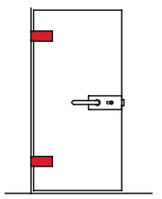

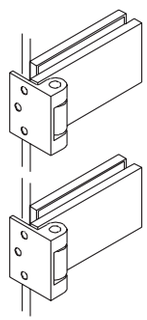

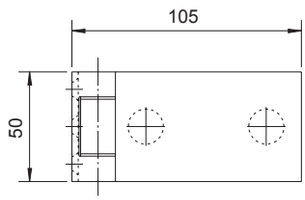

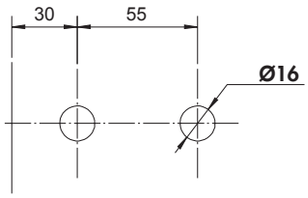

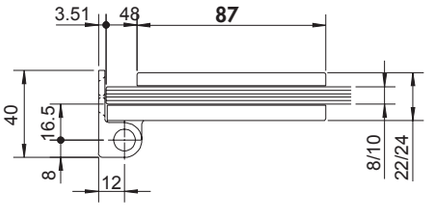

1310S
BISAGRA SIMPLE CUADRADA
Peso máximo de la puerta ; 80 Kg.
Ancho máximo de la puerta; 1.100 mm.

inox brillo	**FR0141**
inox satinado	**FR0140**
aluminio	**FR0142**

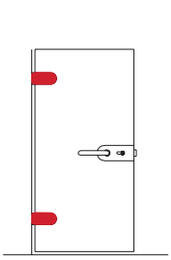

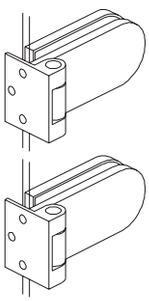

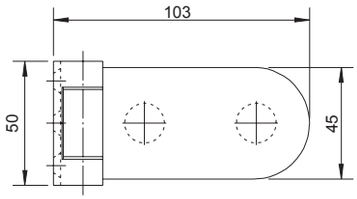

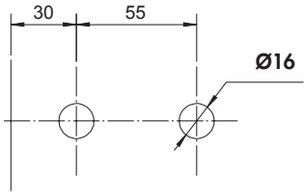

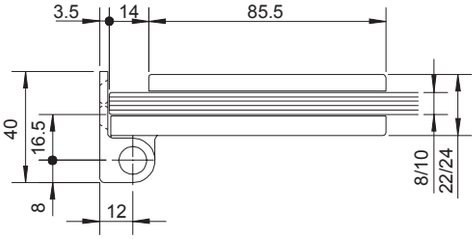

1310R
BISAGRA SIMPLE REDONDA
Vidrio 8 - 10 mm.

inox brillo	**FR0144**
inox satinado	**FR0143**
aluminio	**FR0145**

HERRAJES.

SPEEDY - Herrajes para puertas templadas

GLASER, S.L.

BISAGRAS y CERRADURAS.

Para divisiones de interior.

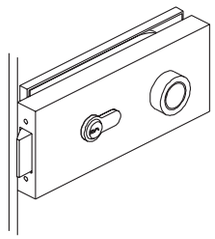

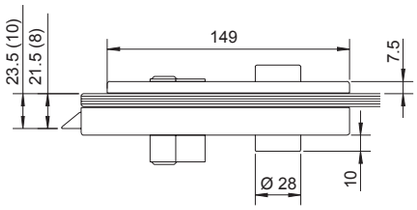

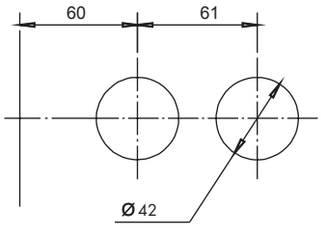

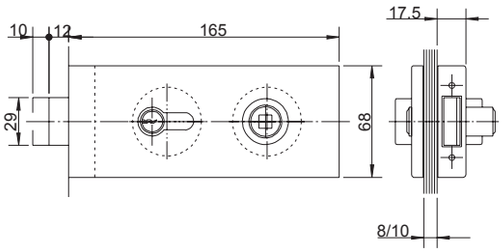

321S

CERRADURA CUADRADA CON MANILLAS

Vidrio 8 - 10 mm.
Opcional; sin llave, solo manillas
Opcional; pestillo y manillas

inox brillo	**FR0147**
inox satinado	**FR0146**
aluminio	**FR0148**

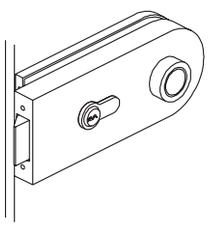

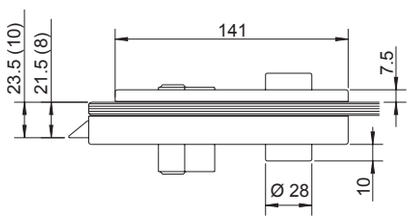

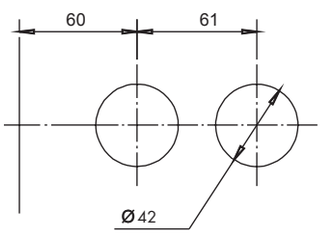

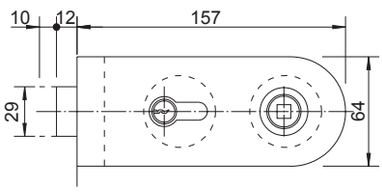

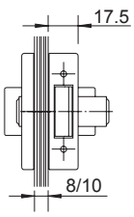

321R

CERRADURA REDONDA CON MANILLAS

Vidrio 8 - 10 mm.
Opcional; sin llave, solo manillas
Opcional; pestillo y manillas

inox brillo	**FR0150**
inox satinado	**FR0149**
aluminio	**FR0151**

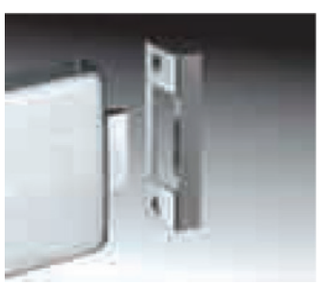

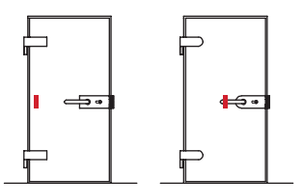

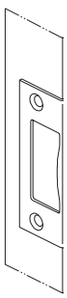

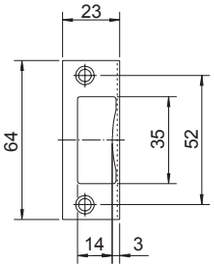

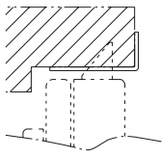

15440

CERRADURA A MARCO

Sin tope

inox brillo	**FR0153**
inox satinado	**FR0152**

BISAGRAS y CERRADURAS.

Para divisiones de interior.

324S

CERRADERO A VIDRIO CUADRADO

Vidrio 8 - 10 mm.

inox brillo	FR0157
inox satinado	FR0156
aluminio	FR0158

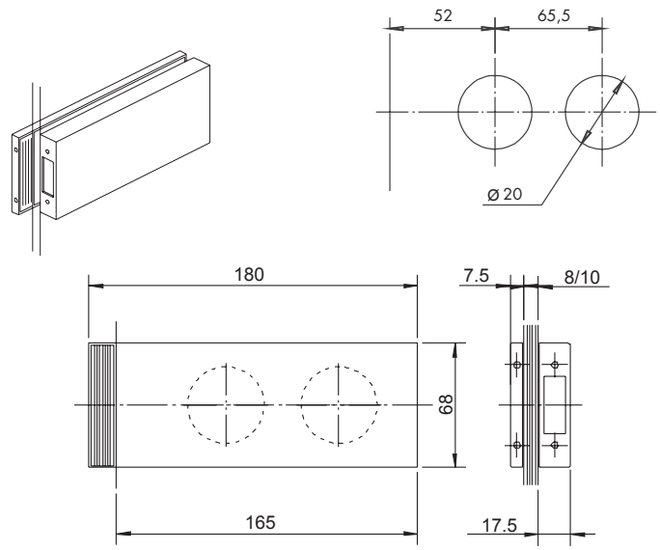

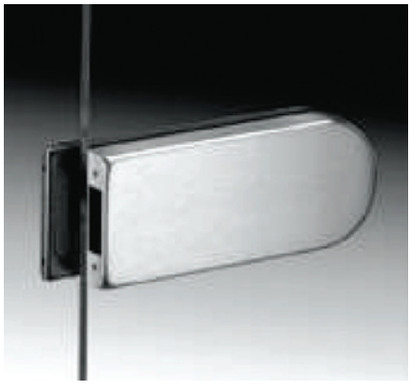

324R

CERRADERO A VIDRIO REDONDO

Vidrio 8 - 10 mm.

inox brillo	FR0160
inox satinado	FR0159
aluminio	FR0161

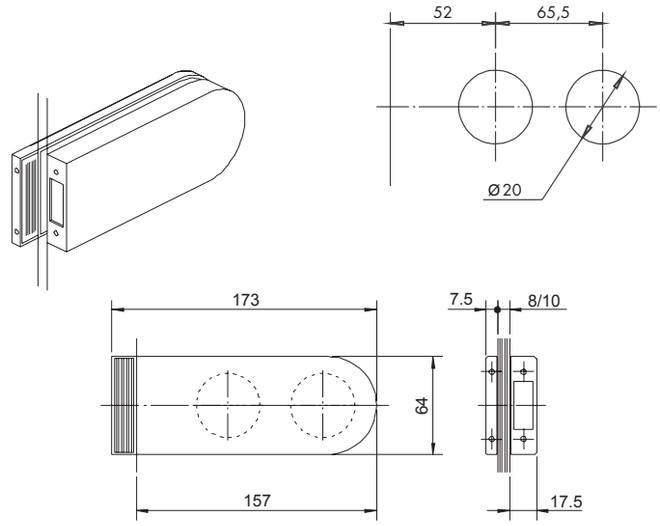

HERRAJES.

SPEEDY - Herrajes para puertas templadas

GLASER, S.L.

SERIE INSIGNIA.

Cerraduras y cerraderos.

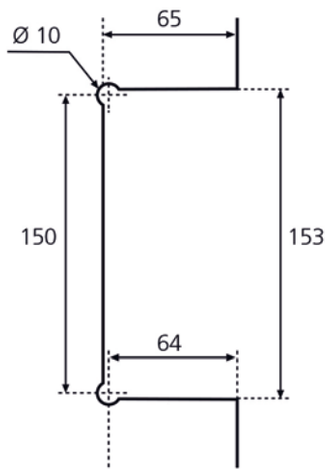

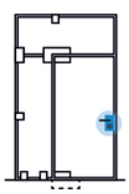

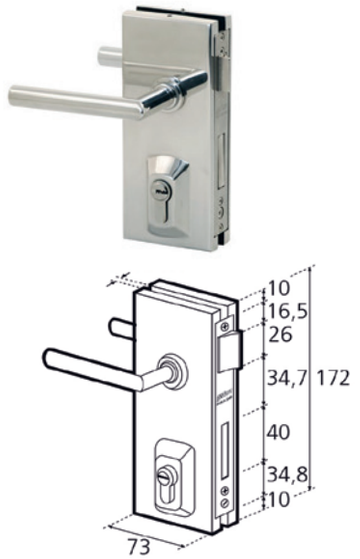

G.0

CERRADURA GOLPE Y LLAVE CON MANILLAS

Para vidrio de 8-10-12mm.
Se requiere indicar apertura.

Inox Brillo	**FR0250**
Inox Satinado	**FR0251**

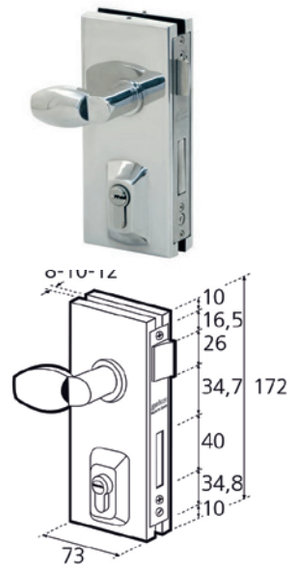

GP.0

CERRADURA GOLPE Y LLAVE CON POMOS

Para vidrio de 8-10-12mm.
Se requiere indicar apertura.

Inox Brillo	**FR0252**
Inox Satinado	**FR0253**

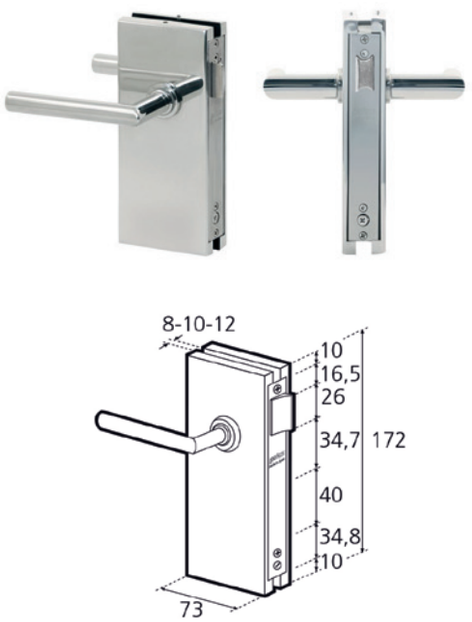

G.0RR

CERRADURA CON RESBALÓN Y MANILLAS

Para vidrio de 8-10-12mm.
Se requiere indicar apertura.

Inox Brillo	**FR0254**
Inox Satinado	**FR0255**

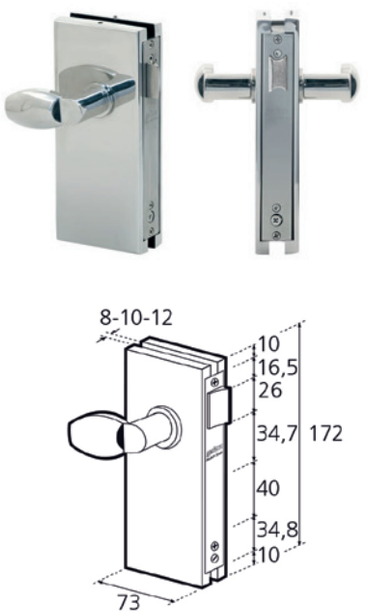

GP.0RR

CERRADURA CON RESBALÓN Y MANILLAS

Para vidrio de 8-10-12mm.
Se requiere indicar apertura.

Inox Brillo	**FR0256**
Inox Satinado	**FR0257**

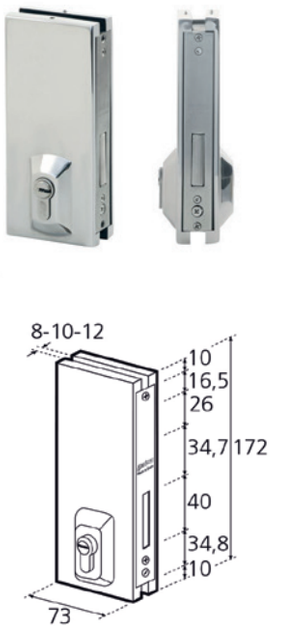

G.0C

CERRADURA LISA SOLO LLAVE

Para vidrio de 8-10-12mm.
Se requiere indicar apertura.

Inox Brillo	**FR0258**
Inox Satinado	**FR0259**

SERIE INSIGNIA.

Cerraduras y cerraderos.

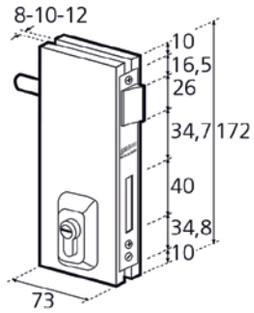

G.0N

CERRADURA GOLPE Y LLAVE CON MANETA INTERIOR

Para vidrio de 8-10-12mm.
Se requiere indicar apertura.

Inox Brillo	**FR0259**
Inox Satinado	**FR0260**

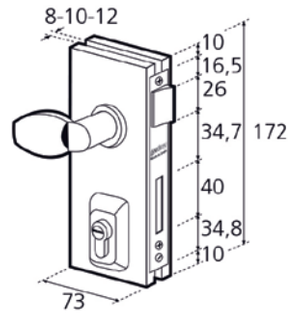

GP.0N

CERRADURA GOLPE Y LLAVE CON MANETA INTERIOR

Para vidrio de 8-10-12mm.
Se requiere indicar apertura.

Inox Brillo	**FR0261**
Inox Satinado	**FR0262**

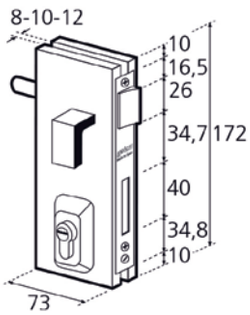

GP.0NP

CERRADURA GOLPE/LLAVE CON MANETA INT. Y POMO FIJO EXT.

Para vidrio de 8-10-12mm.
Se requiere indicar apertura.

Inox Brillo	**FR0263**
Inox Satinado	**FR0264**

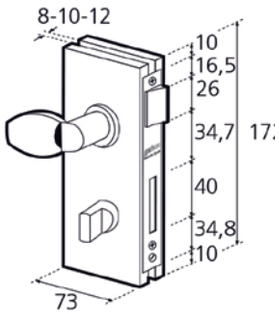

GP.0D

CERRADURA RESBALÓN Y CONDENA INTERIOR CON POMOS

Para vidrio de 8-10-12mm.
Se requiere indicar apertura.

Inox Brillo	**FR0265**
Inox Satinado	**FR0266**

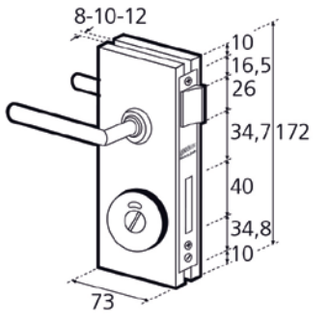

G.0WC

CERRADURA CON MANILLAS CON INDICADOR LIBRE-OCUPADO

Para vidrio de 8-10-12mm.
Se requiere indicar apertura.Especial para baños.

Inox Brillo	**FR0267**
Inox Satinado	**FR0268**

HERRAJES.

SPEEDY - Herrajes para puertas templadas

GLASER, S.L.

SERIE INSIGNIA.

Cerraduras y cerraderos para puertas de cristal.

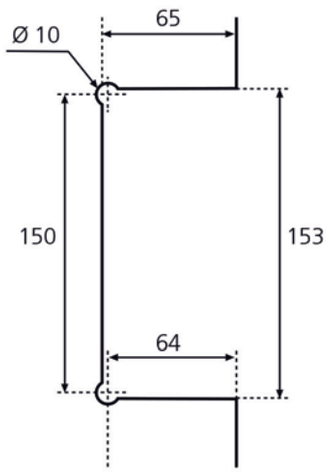

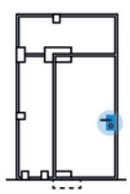

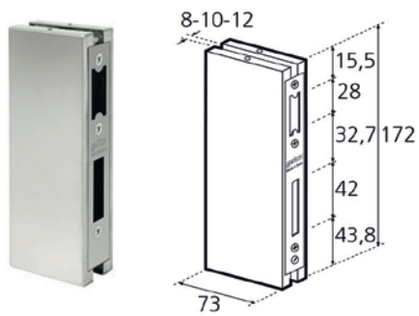

GC.1

CERRADERO GOLPE Y LLAVE PARA VIDRIO

Para vidrio de 8-10-12mm.

Inox Brillo	**FR0269**
Inox Satinado	**FR0270**

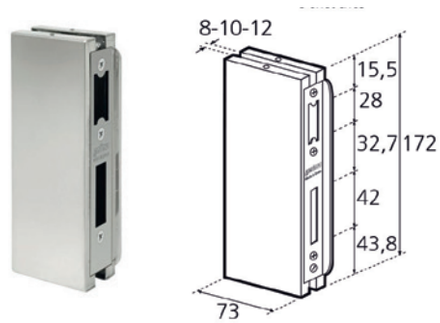

GC.1T

CERRADERO GOLPE Y LLAVE CON TOPE PARA VIDRIO

Para vidrio de 8-10-12mm.

Inox Brillo	**FR0271**
Inox Satinado	**FR0272**

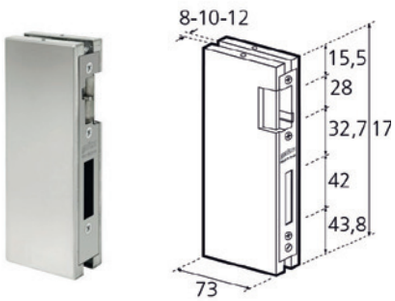

GC.1E

CERRADERO Y LLAVE APERTURA ELÉCTRICA PARA VIDRIO

Para vidrio de 8-10-12mm.

Inox Brillo	**FR0273**
Inox Satinado	**FR0274**

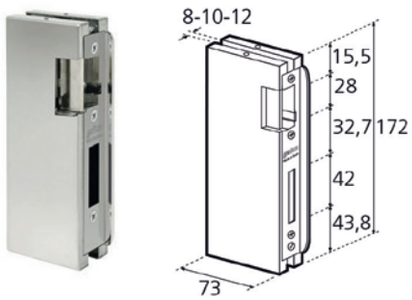

GC.1ET

CERRADERO Y LLAVE APERTURA ELÉCTRICA PARA VIDRIO

Para vidrio de 8-10-12mm.

Inox Brillo	**FR0275**
Inox Satinado	**FR0276**

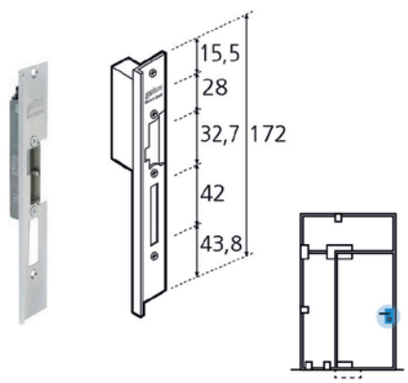

GC9.1ETL

CERRADERO LLAVE Y APERTURA ELÉCTRICA CARPINTERIA

Para vidrio de 8-10-12mm.

Inox Brillo	**FR0277**
Inox Satinado	**FR0278**

SERIE INSIGNIA.

Cerraduras y cerraderos.

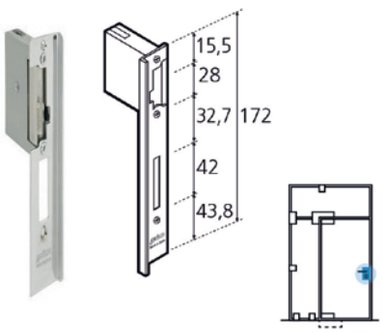

GC9.1ET
CERRADERO LLAVE Y APERTURA ELÉCTRICA CON TOPE CARPINTERIA
Para vidrio de 8-10-12mm.

Inox Brillo	FR0279
Inox Satinado	FR0280

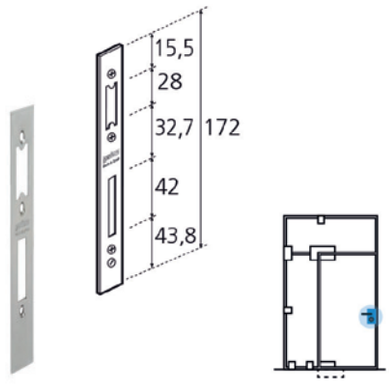

GC9.1
CERRADERO GOLPE Y LLAVE CARPINTERIA
Para vidrio de 8-10-12mm.

Inox Brillo	FR0281
Inox Satinado	FR0282

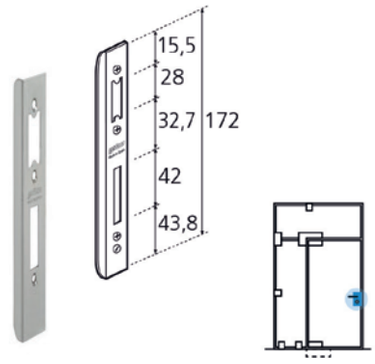

GC9.1T
CERRADERO GOLPE Y LLAVE CON TOPE CARPINTERIA
Para vidrio de 8-10-12mm.

Inox Brillo	FR0283
Inox Satinado	FR0284

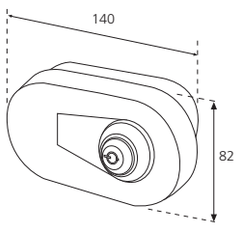

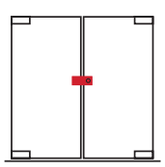

01.0
CERRADURA CENTRAL OVALADA
Para Vidrio 10 mm. Sin muesca

inox brillo	CE0040

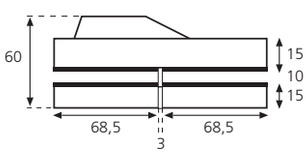

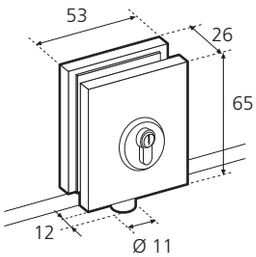

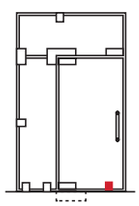

14600
CERRADURA SUELO REDONDO
Vidrio 10 - 12 mm. Con muesca.
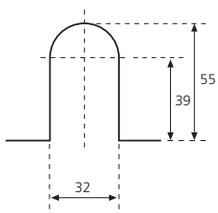
inox brillo	FR0020