KLEIN®

SISTEMAS PARA

PUERTAS CORREDERAS

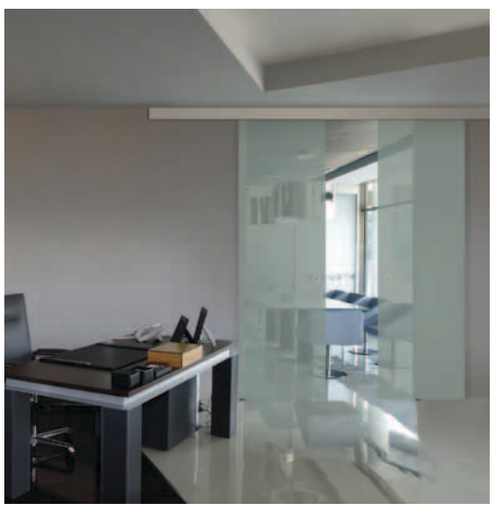

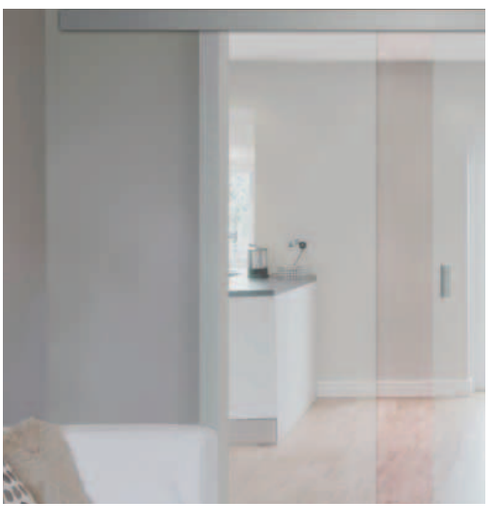

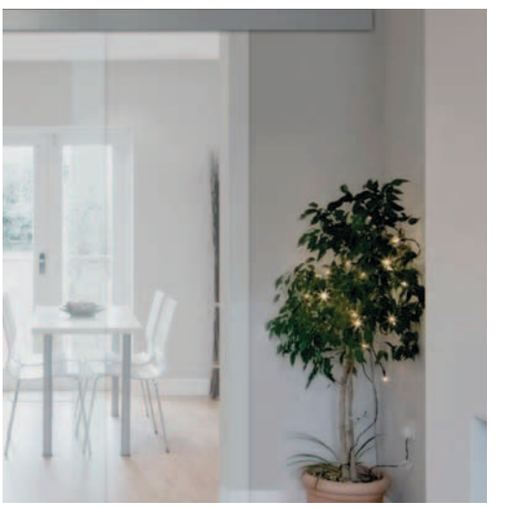

GLASER, S.L.

KLEIN®

SISTEMAS
PARA PUERTAS CORREDERAS

ROLLGLASS
Sistemas hoja móvil y hoja fija hasta 100 kg 8-23

UNIKGLASS
Sistemas para una hoja hasta 100 kg 24-29

DUOGLASS
Sistemas con doble hoja 30-31

CLOS GLASS
Sistemas con doble hoja entrecruzadas hasta 80 kg 32-33

KT GLASS / NK GLASS
Sistemas para una hoja 34-37

POCKET GLASS
Sistemas con pinza continua y falso techo 38-41

ROLMATIC
Sistemas hoja móvil y hoja fija sincronizadas 42-45

UNIKAIR
Sistemas para una hoja sobre pared de vidrio 46-47

UNIKMATIC
Sistemas para una hoja sincronizadas 48-51

UNIKMATIC AIR
Sistemas para hojas sincronizadas sobre pared de vidrio 52-53

UNIKSELF / UNIKAIRSELF
Sistemas para una hoja con autocierre 54-57

EXTENDO
Sistemas para hojas telescópicas 58-63

ROLLGLASS Hasta 40 Kg.

Sistema para correderas con hoja móvil y hoja fija

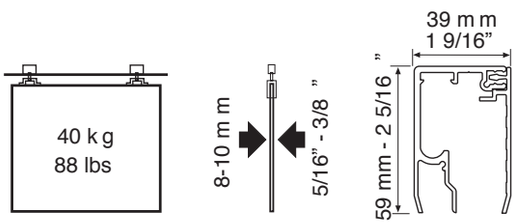

ROLLGLASS está diseñado para la división de espacios a través de una pared de cristal combinando paneles fijos y correderos. Adecuando tanto para obras comerciales como residenciales u hoteleras.

- Ideal para división de oficinas, salas de conferencia, baños, habitaciones, duchas, ...
- Sistema compacto para un diseño minimalista.
- Mínima separación entre vidrio fijo y corredero garantiza mayor estética.
- Zona de paso limpia sin riel en el suelo.
- Perfil de alum. anodizado "Silver Marine" AA10 ISO 7599, 20 micras.
- Perfil único que combina paneles fijos y correderos para una instalación sencilla.
- Galeria clipada para una instalación rápida.
- Sujeción de la puerta mediante mordazas a presión sin mecanización del cristal (vidrio templado o laminado)
- Rodamientos a bolas para apertura suave.
- Topes retenedores para un cierre óptimo.
- Instalación a pared o techo.

Sistemas testados hasta 100.000 ciclos según la norma EN1527.

ROLLGLASS 40

3964	Perfil Galer. Anodizado Alum. Mariner 2 m	**KL0046**
3968	Perfil Galer. Anodizado Alum. Mariner 3 m	**KL0049**
3961	Junta salvacantos RG40 3 m V8	**KL0050**
3909	Jgo. Acc. RG40 V8	**KL0047**
3919	Jgo. Acc. RG40 V10	**KL0048**
3949	Jgo. tapas laterales RG40	**KL0051**

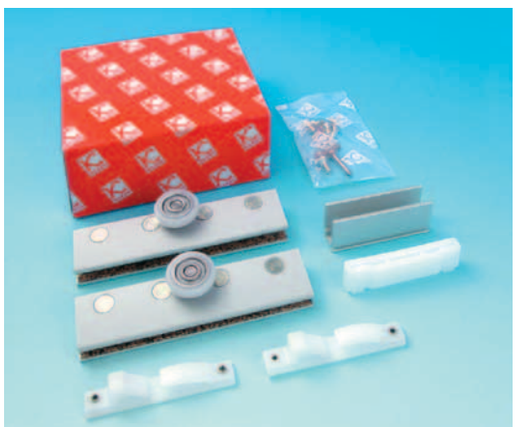

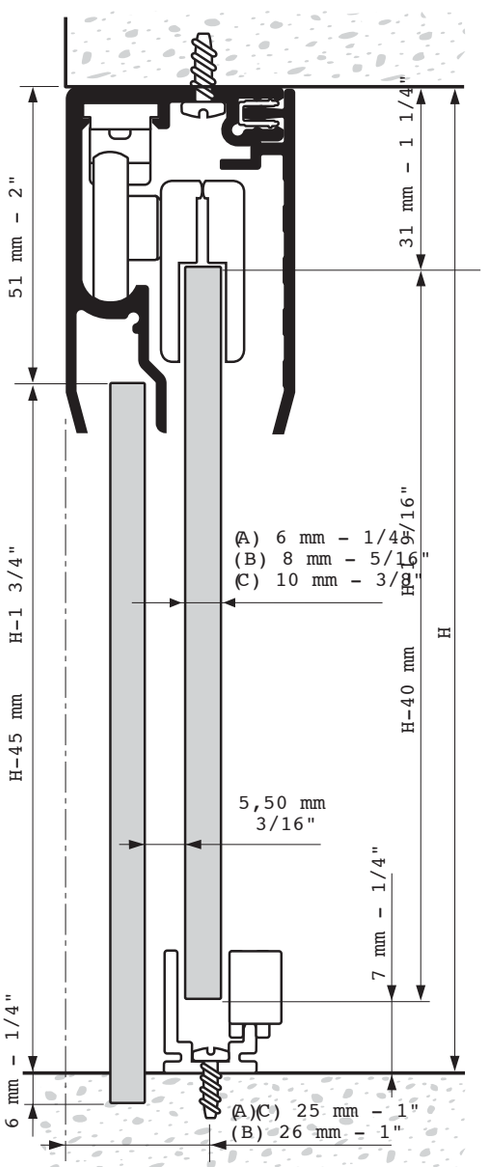

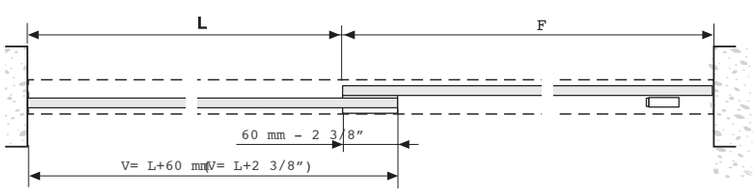

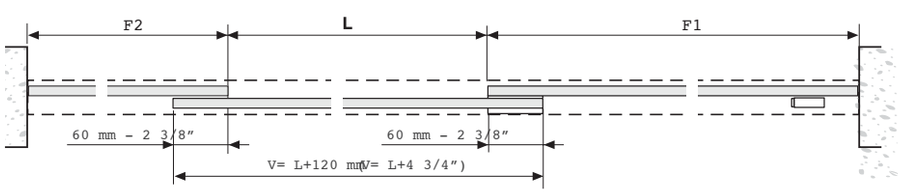

ROLLGLASS AUTOPORTANTE Hasta 40 Kg.

Sistema para correderas con hoja móvil y hoja fija entre paredes.

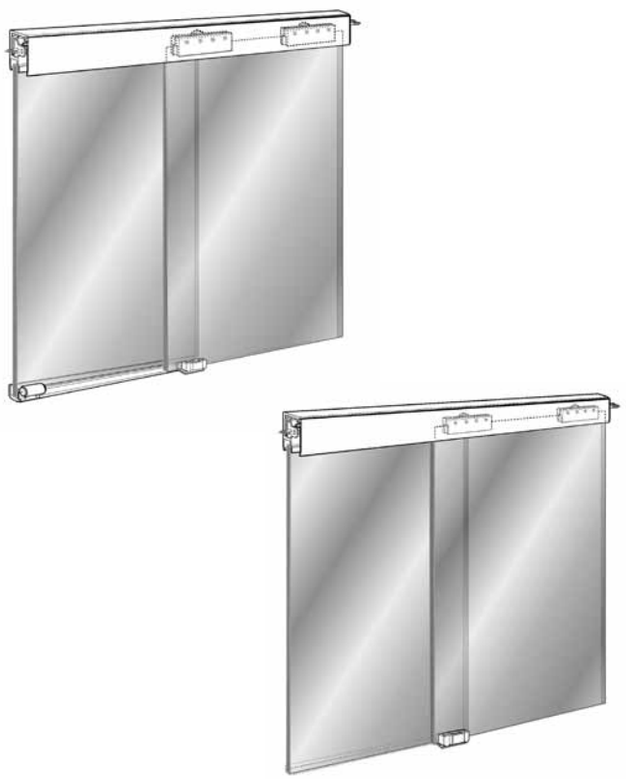

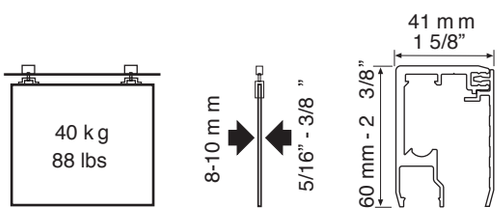

Está diseñado para la división de espacios a través de una pared de cristal combinando paneles fijos y correderos donde el perfil queda fijado de pared a pared.

- Ideal para división de estancias en lofts, mamparas de duchas, ...
- Sistema compacto e innovador para diseño minimalista.
- Mínima separación entre vidrio fijo y corredero que garantiza mayor estética.
- Zona de paso limpia sin riel en el suelo.
- Perfil de alum. anodizado "Silver Mariner" AA10 ISO 7599, 20 micras
- Perfil único que combina paneles fijos y correderos para una instalación sencilla.
- Galería clipada para una instalación rápida.
- Sujeción de la puerta mediante mordazas a presión sin mecanización del cristal (vidrio templado o laminado)
- Vidrio de 8, 10 mm hasta 40 Kg.
- Rodamientos de bolas para apertura suave.
- Topes retenedores para un cierre óptimo.
- Instalación autoportante de pared a pared.

Sistemas testados hasta 100.000 ciclos según la norma EN1527.

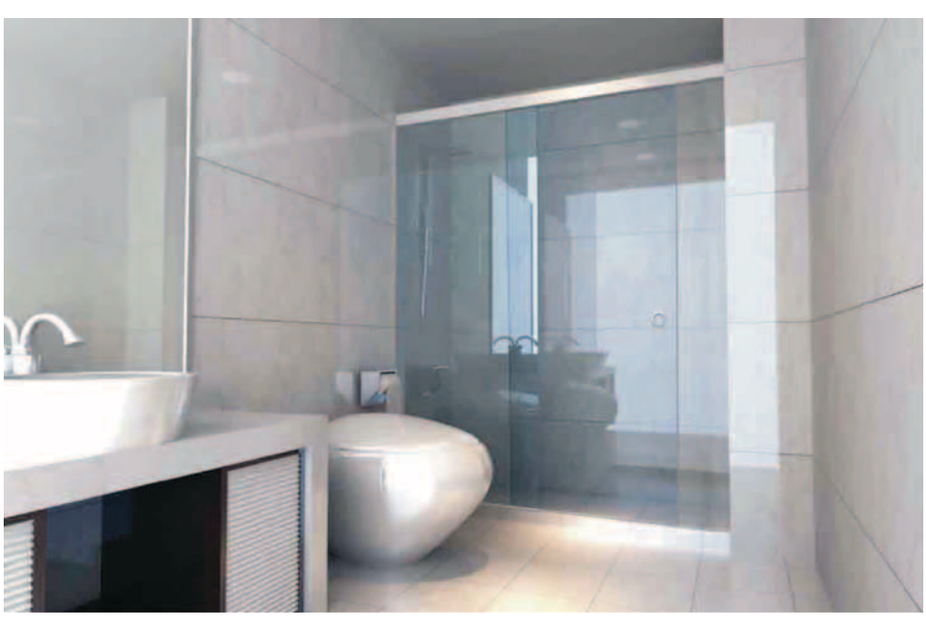

ROLLGLASS AUTOPORTANTE 40

2620	Kit RG40 2m V8 autoportante basic	**KL0132**
2622	Kit RG40 2m V8 autoportante Expert A	**KL0135**
2625	Kit RG40 2m V10 autoportante basic	**KL0133**
2627	Kit RG40 2m V10 autoportante Expert A	**KL0134**

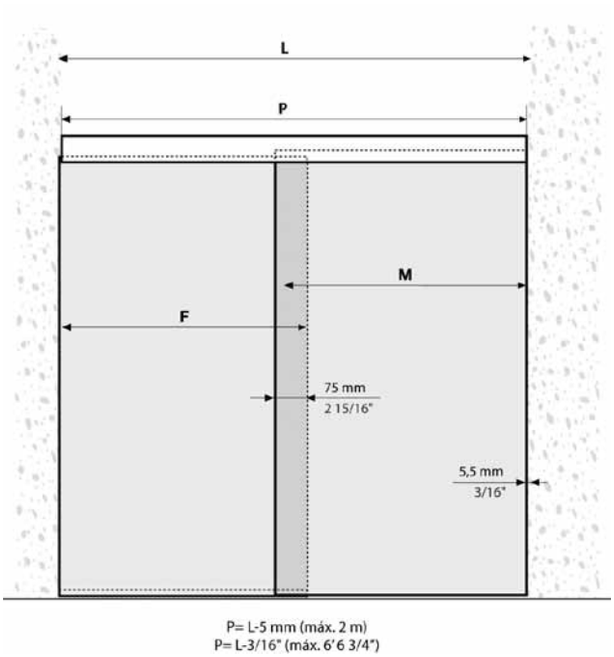

BASIC

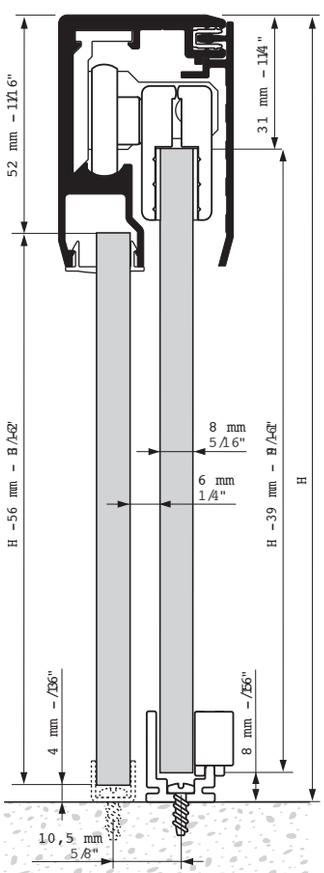

EXPERT A

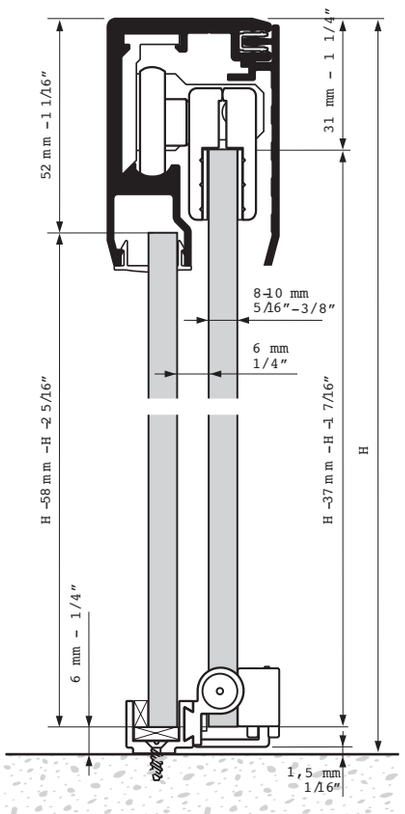

ROLLGLASS AUTOPORTANTE Hasta 90 Kg.

Sistema para correderas con hoja móvil y hoja fija entre paredes.

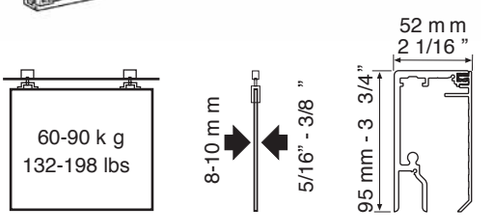

Está diseñado para la división de espacios a través de una pared de cristal combinando paneles fijos y correderos donde el perfil queda fijado de pared a pared.

- Ideal para división de estancias en lofts, mamparas de duchas, ...
- Sistema compacto e innovador para diseño minimalista.
- Mínima separación entre vidrio fijo y corredero que garantiza mayor estética.
- Zona de paso limpia sin riel en el suelo.
- Perfil de alum. anodizado "Silver Mariner" AA10 ISO 7599, 20 micras
- Perfil único que combina paneles fijos y correderos para una instalación sencilla.
- Galería clipada para una instalación rápida.
- Sujeción de la puerta mediante mordazas a presión sin mecanización del cristal (vidrio templado o laminado)
- Rodamientos de bolas para apertura suave.
- Topes retenedores para un cierre óptimo.
- Instalación autoportante de pared a pared.

Sistemas testados hasta 100.000 ciclos según la norma EN1527.

ROLLGLASS AUTOPORTANTE 60 / 90

2987	Kit RG60 3m V8-10 Autoportante	**KL0144**
2993	Kit RG90 2m V8-10 Autoportante	**KL0145**
2991	Kit RG90 3m V8-10 Autoportante	**KL0146**

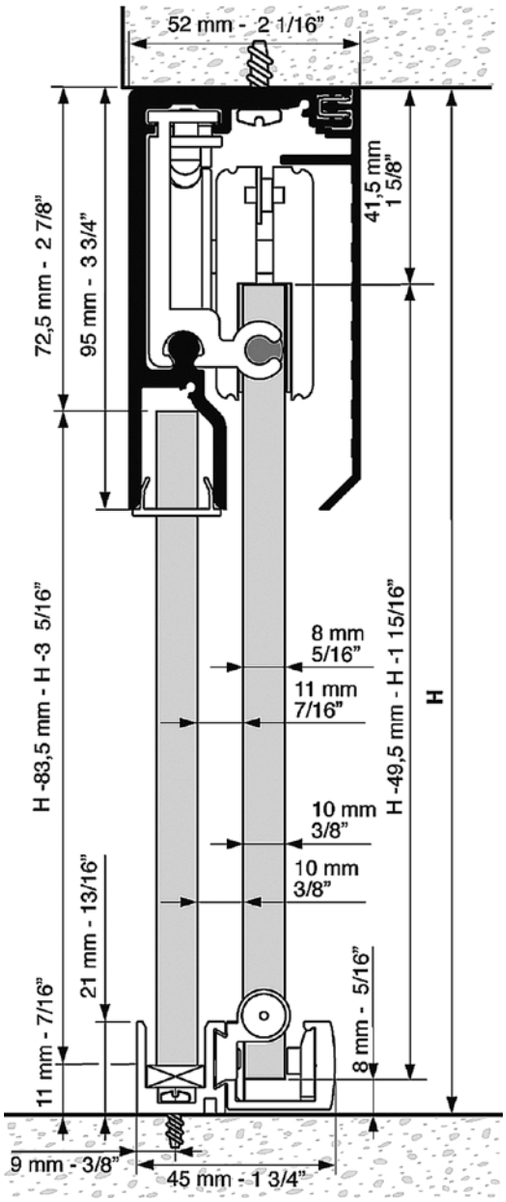

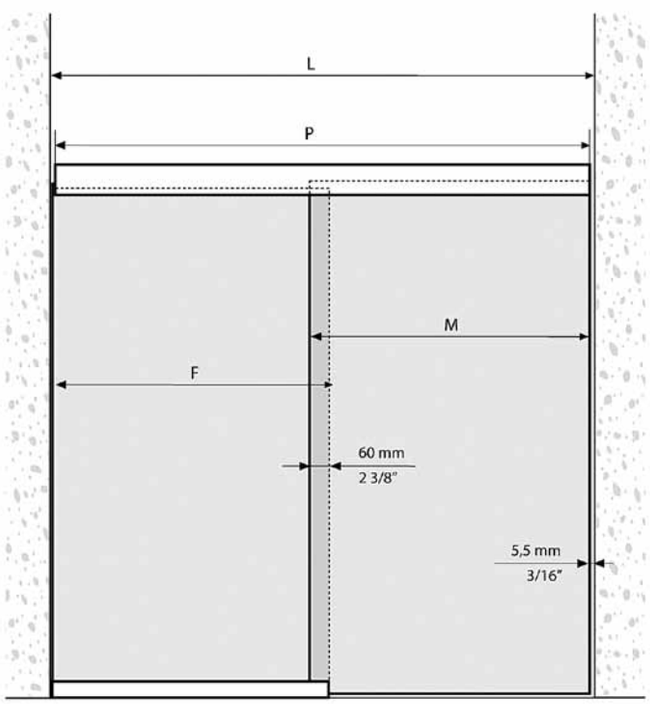

P= L-5 mm (máx. 3 m)
P= L-3/16" (max 9´10 1/8")

ROLLGLASS BASIC Hasta 90 Kg.

Sistema para correderas con hoja móvil y hoja fija.

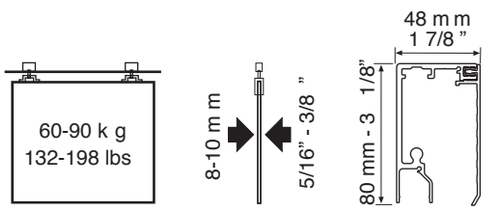

Está diseñado para la división de espacios a través de una pared de cristal combinando paneles fijos y correderos. Adecuando tanto para obras comerciales como residenciales u hoteleras.

- Ideal para división de oficinas, salas de conferencia, baños, habitaciones, duchas, ...
- Sistema compacto para un diseño minimalista.
- Mínima separación entre vidrio fijo y corredero garantiza mayor estética.
- Zona de paso limpia sin riel en el suelo.
- Perfil de alum. anodizado "Silver Marine" AA10 ISO 7599, 20 micras.
- Perfil único que combina paneles fijos y correderos para una instalación sencilla.
- Galeria clipada para una instalación rápida.
- Sujeción de la puerta mediante mordazas a presión sin mecanización del cristal (vidrio templado o laminado)
- Rodamientos a bolas para apertura suave.
- Topes retenedores para un cierre óptimo.
- Instalación a pared o techo.

Sistemas testados hasta 100.000 ciclos según la norma EN1527.

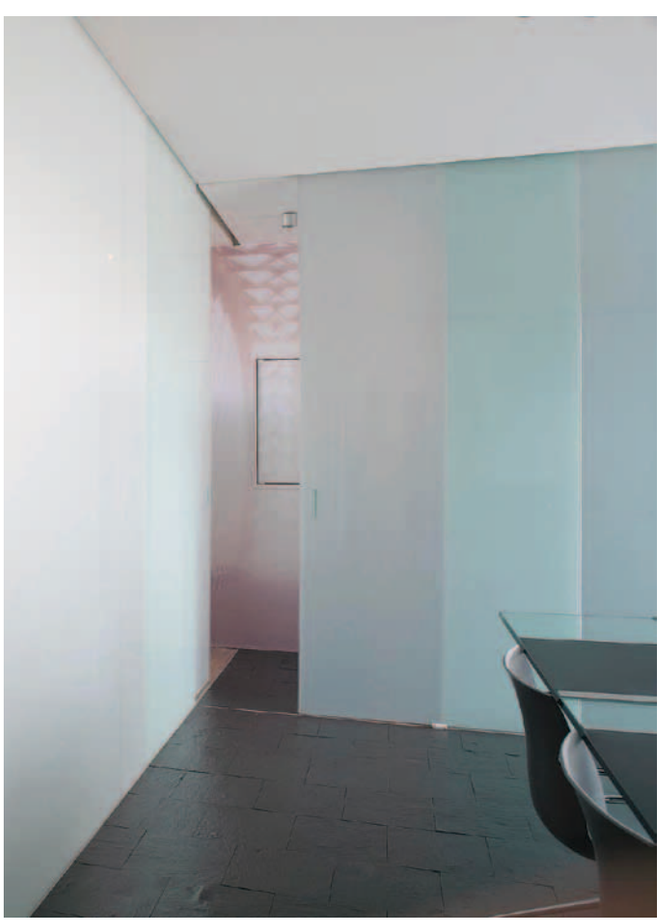

60

90

ROLLGLASS 60 / 90 BASIC

2852	Pf. Basic Alum. Anodizado Mariner 2 m	**KL0054**
2853	Pf. Basic Alum. Anodizado Mariner 3 m	**KL0055**
2854	Pf. Basic Alum. Anodizado Mariner 4 m	**KL0056**
2856	Pf. Basic Alum. Anodizado Mariner 6 m	**KL0057**
2862	Pf. y Galer Basic Alum. Anodizado Mariner 2 m	**KL0044**
2863	Pf. y Galer Basic Alum. Anodizado Mariner 3 m	**KL0045**
2864	Pf. y Galer Basic Alum. Anodizado Mariner 4 m	**KL0052**
2866	Pf. y Galer Basic Alum. Anodizado Mariner 6 m	**KL0053**
2850	Juego Acc. RG60 Basic V8-10	**KL0042**
2860	Juego Acc. RG90 Basic V8-10	**KL0043**

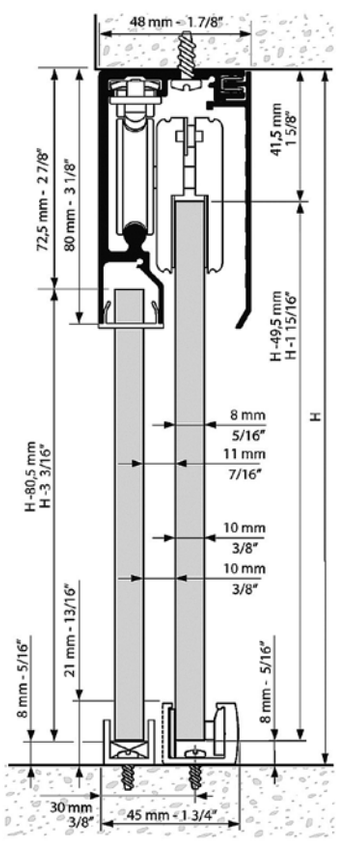

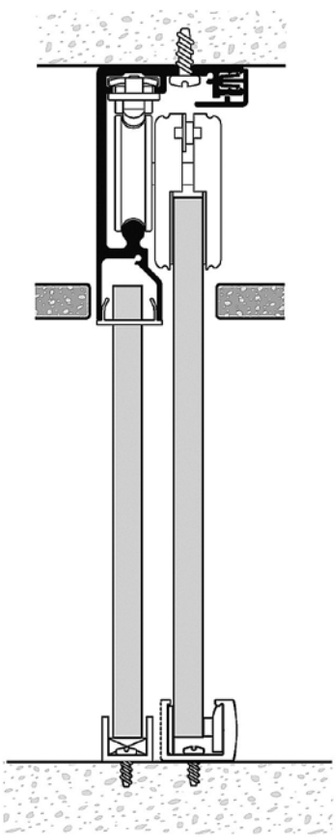

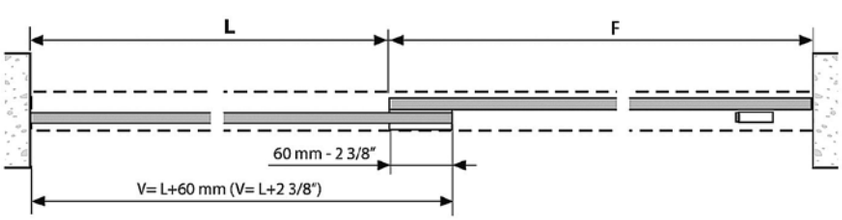

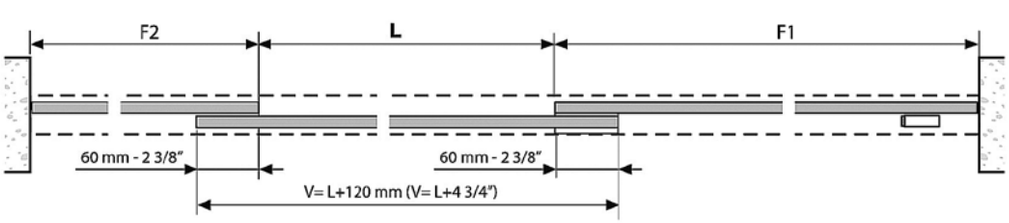

ROLLGLASS EXPERT **Hasta 90 Kg.**

Sistema para correderas con hoja móvil y hoja fija.

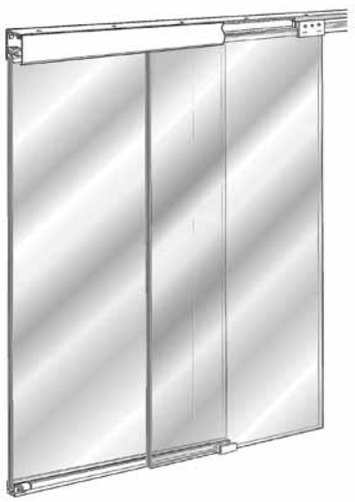

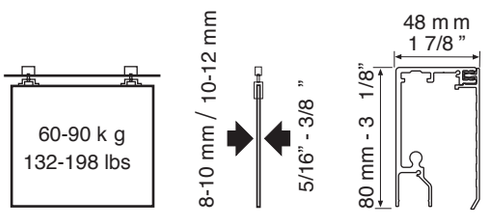

Está diseñado para la división de espacios a través de una pared de cristal combinando paneles fijos y correderos. Adecuando tanto para obras comerciales como residenciales u hoteleras.

- Ideal para división de oficinas, salas de conferencia, baños, habitaciones, duchas, ...
- Sistema compacto para un diseño minimalista.
- Mínima separación entre vidrio fijo y corredero garantiza mayor estética.
- Zona de paso limpia sin riel en el suelo.
- Perfil de alum. anodizado "Silver Marine" (AA10 ISO 7599, 20 micras.
- Perfil único que combina paneles fijos y correderos para una instalación sencilla.
- Galeria clipada para una instalación rápida.
- Sujeción de la puerta mediante mordazas a presión sin mecanización del cristal (vidrio templado o laminado)
- Rodamientos a bolas para apertura suave.
- Topes retenedores para un cierre óptimo.
- Instalación a pared o techo.

Sistemas testados hasta 100.000 ciclos según la norma EN1527.

ROLLGLASS 60 / 90 EXPERT

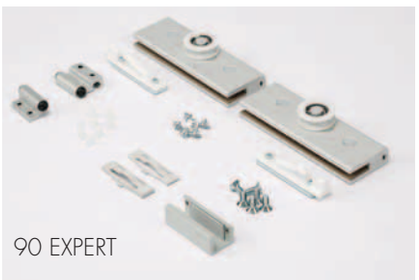

2872	Pf. Basic Alum. Anodizado Mariner 2 m	**KL0058**
2873	Pf. Basic Alum. Anodizado Mariner 3 m	**KL0059**
2874	Pf. Basic Alum. Anodizado Mariner 4 m	**KL0060**
2876	Pf. Basic Alum. Anodizado Mariner 6 m	**KL0061**
2996	Pf. y Galer Basic Alum. Anodizado Mariner 2 m	**KL0013**
2997	Pf. y Galer Basic Alum. Anodizado Mariner 3 m	**KL0014**
2999	Pf. y Galer Basic Alum. Anodizado Mariner 4 m	**KL0017**
2998	Pf. y Galer Basic Alum. Anodizado Mariner 6 m	**KL0016**

2990	Juego Acc. RG60 Expert V8-10	**KL0009**
2992	Juego Acc. RG90 Expert V8-10	**KL0010**
2994	Juego Acc. RG90 Expert V10-12	**KL0011**
2995	Juego Tapas laterales	**KL0062**
2900	Juego Topes RG Expert	**KL0015**

ROLLGLASS® 60/90 EXPERT

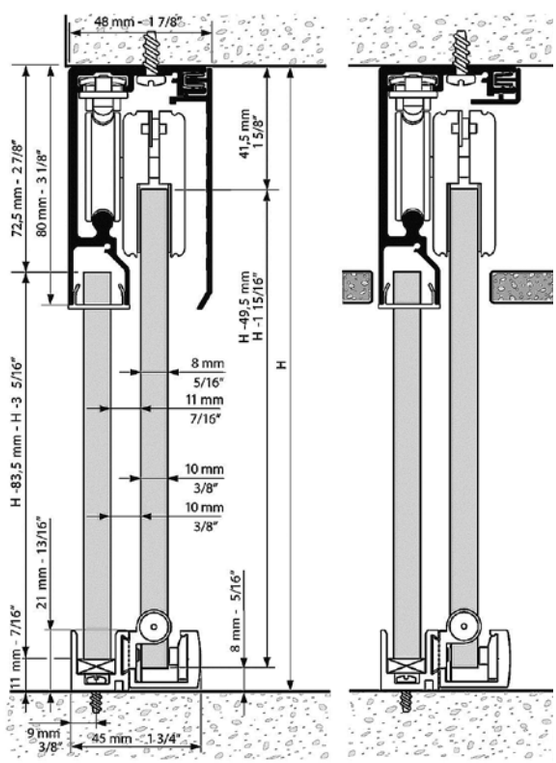

ROLLGLASS® 90 EXPERT

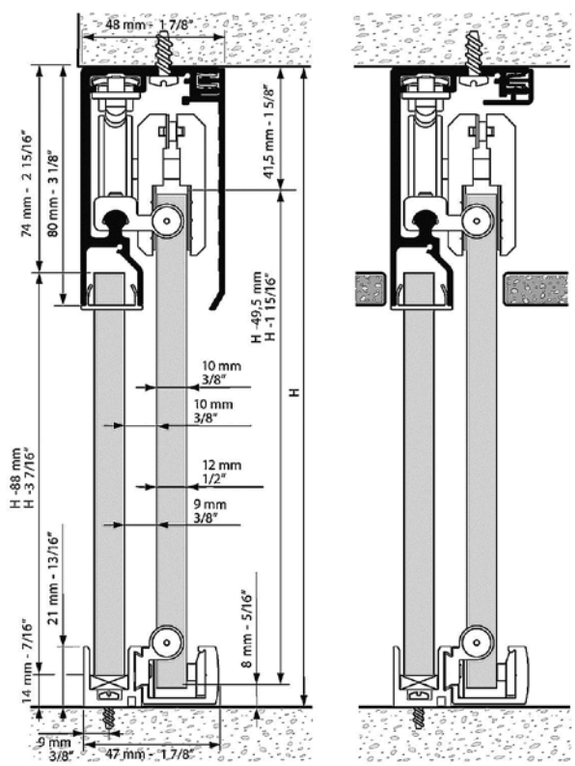

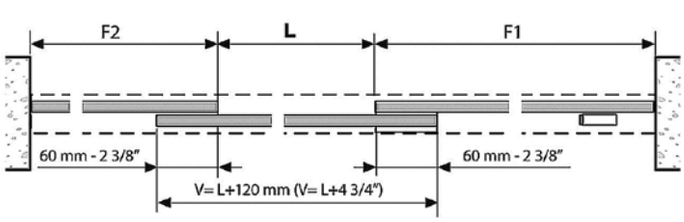

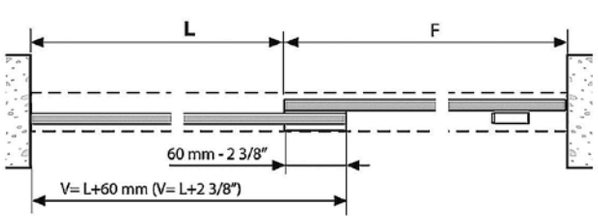

ROLLGLASS 100 KBS. Hasta 100 Kg.

Sistema para correderas con hoja movil y hoja fija con autocierre.

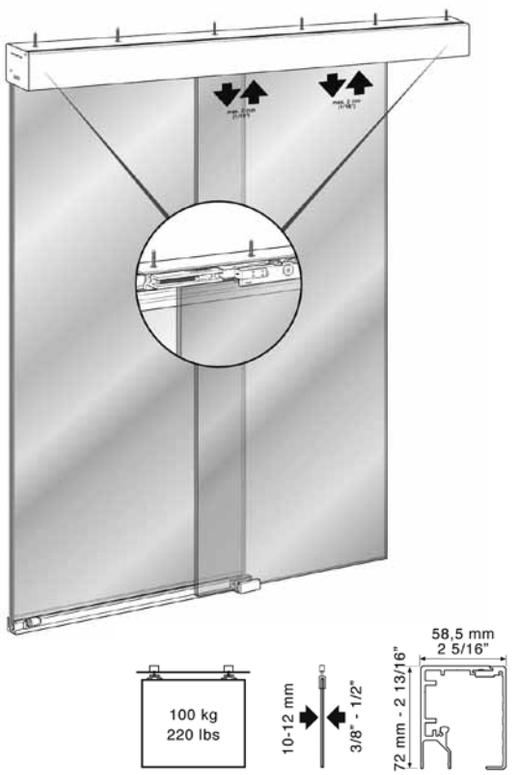

Rollglass 100 KBS pertenece a la familia Rollglass. Este sistema está diseñado para la creación y división de espacios a través de una pared de cristal combinando paneles fijos y móviles. Rollglass 100 permite regular en altura hasta 2 mm para salvar los desniveles tanto de paredes, techos como de suelos.

- Ideal para creación de espacios, división de oficinas.
- Regulable en altura hasta 2 mm para salvar desniveles en paredes,techos y suelos.
- Sistema compacto para un diseño minimalista.
- Mínima separación entre vidrio fijo y corredero que garantiza mayor estética.
- Zona de paso limpia sin riel en el suelo.
- Perfil de aluminio anodizado "Silver Mariner" (AA10 ISO 7599, 20 micras).
- Perfil único que combina paneles fijos y correderos para una instalación sencilla.
- Sujeción de la puerta mediante mordazas a presión sin mecanización del cristal (Vidrio templado o laminado).
- Vidrio de 10 o 12 mm hasta 100 Kg.
- Rodamientos de bolas para apertura suave.
- KBS (Klein Brake System), frenado controlado integrado en el sistema.
- Instalación a techo o falso techo.

Sistemas testados hasta 100.000 ciclos según la norma EN1527.

ROLLGLASS 100 KBS

3013	Perfil Galer. Exp-RG 100. Mariner 3 m	**KL0270**
3014	Perfil Galer. Exp-RG 100. Mariner 4 m	**KL0271**
3016	Perfil Galer. Exp-RG 100. Mariner 6 m	**KL0272**
3020	Jgo. Tapas laterales RG100	**KL0273**
3025	Jgo. Acc. RG100 KBS V10-12	**KL0274**

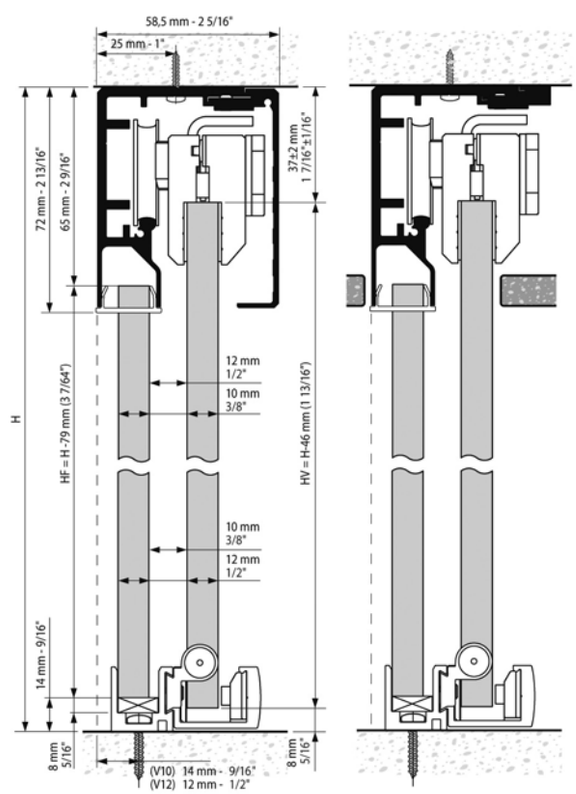

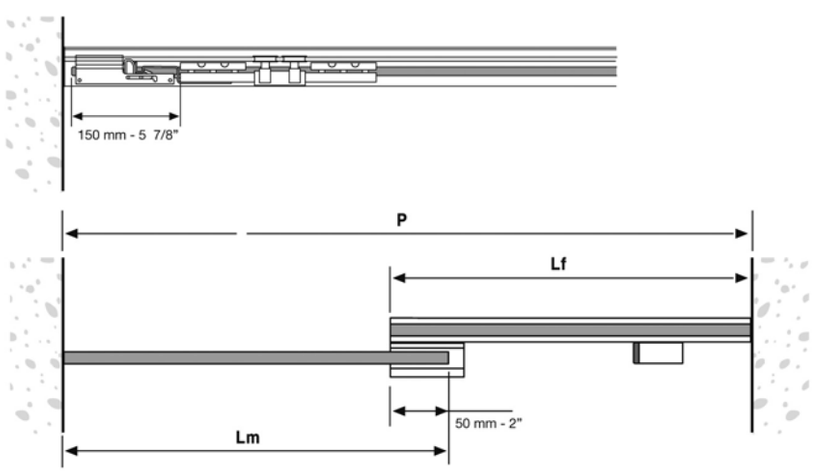

ROLLGLASS EXPERT Hasta 135 Kg.

Sistema para correderas con hoja móvil y hoja fija

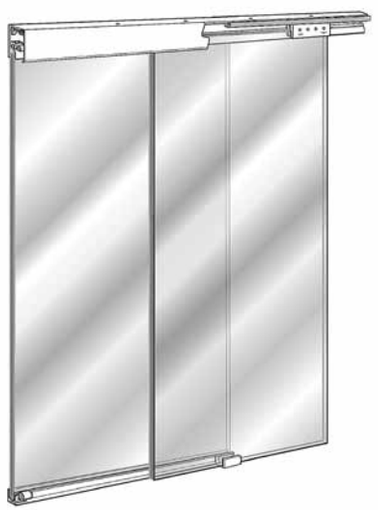

Se presenta en versión "EXPERT" con un perfil inferior de la hoja fija, un guiador intermedio y tope de apertura.

- Ideal para división de estancias lofts, mamparas de ducha ….
- Sistema compacto e innovador para un diseño minimalista.
- Mínima separación entre vidrio fijo y corredero garantiza mayor estética.
- Zona de paso limpia sin riel en el suelo.
- Perfil de alum. anodizado "Silver Marine" AA10 ISO 7599, 20 micras.
- Perfil único que combina paneles fijos y correderos para una instalación rápida.
- Galeria clipada para una instalación rápida.
- Las hojas correderas de vidrio, se suspenden mediante mordazas de presión controlada, que garantizan una perfecta sujeción.
- Rodamientos a bolas para apertura suave.
- Topes retenedores para un cierre óptimo.
- Instalación a techo o falso techo.

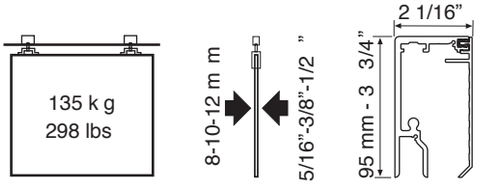

ROLLGLASS 135 EXPERT

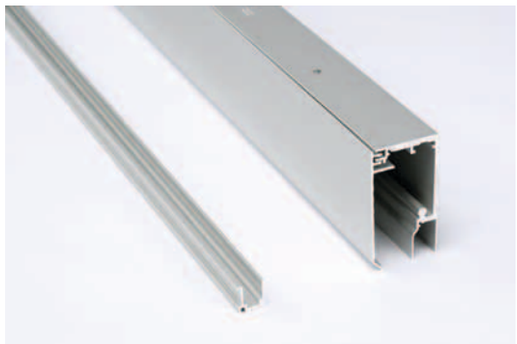

2933	Pf. Expert Alum. Anodizado Mariner 3 m	**KL0150**
2913	Pf. Expert Alum. Anodizado Mariner 4 m	**KL0151**
2931	Pf. Expert Alum. Anodizado Mariner 6 m	**KL0152**
2943	Pf. y Galer Expert Alum. Anodizado Mariner 3 m	**KL0153**
2914	Pf. y Galer Expert Alum. Anodizado Mariner 4 m	**KL0154**
2941	Pf. y Galer Expert Alum. Anodizado Mariner 6 m	**KL0155**
2930	Juego Acc. RG135 Expert V8-10	**KL0156**
2939	Juego Acc. RG135 Expert V10-12	**KL0157**
2900	Juego Topes RG Expert	**KL0015**

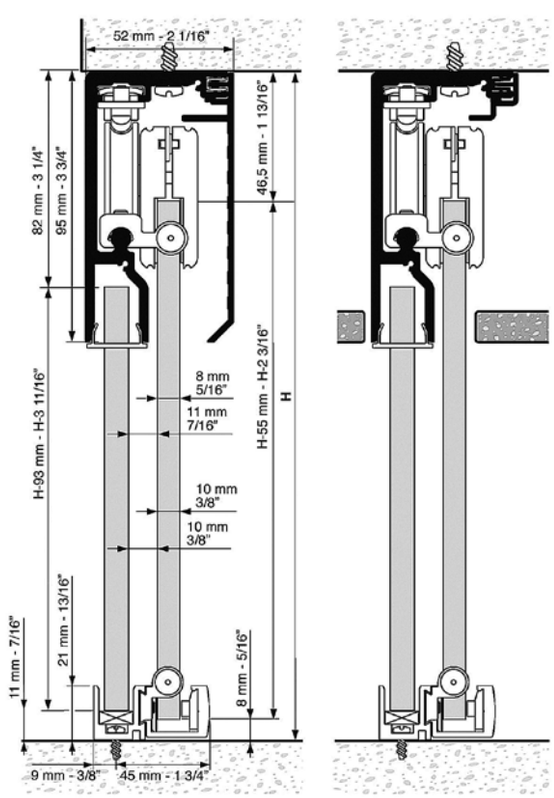

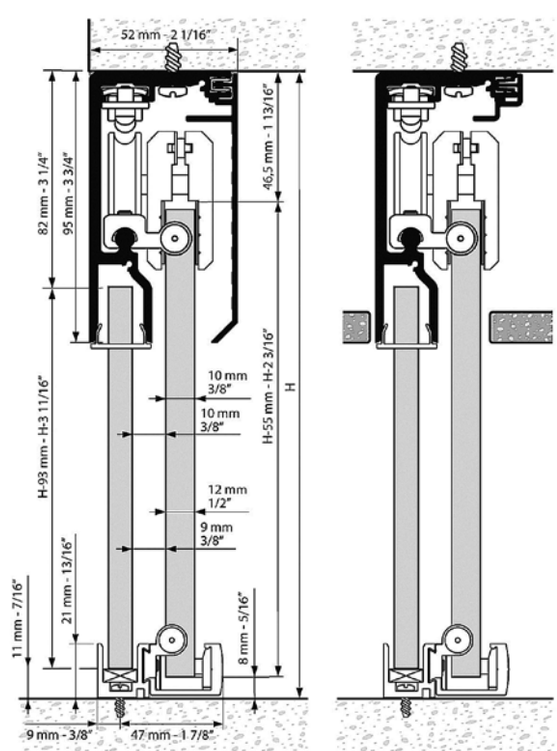

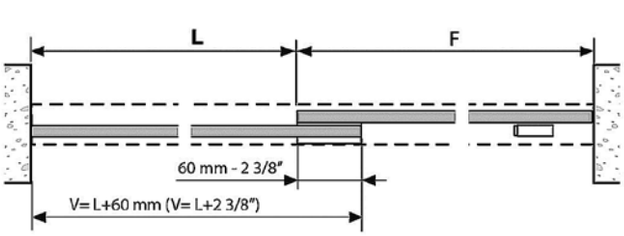

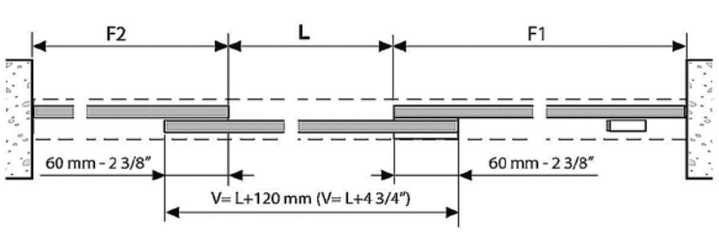

ROLLGLASS EXPERT **Hasta 175 Kg.**

Sistema para correderas con hoja móvil y hoja fija

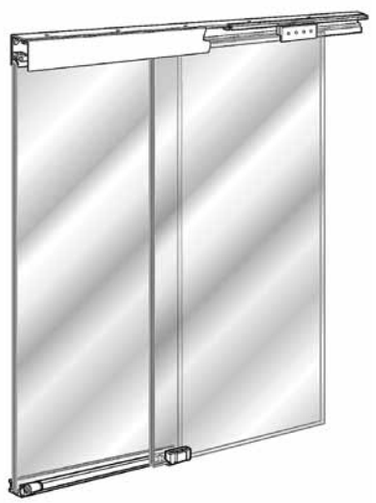

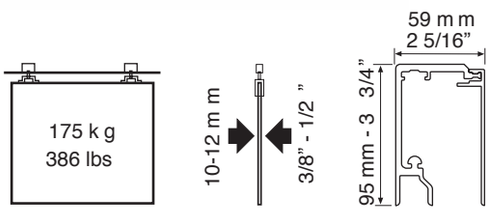

Mecanismo para puertas correderas de vidrio, con un peso de hasta 175 kg. Se presenta en versión "EXPERT" con un perfil inferior de la hoja fija, un guiador intermedio y tope de apertura.
ROLL GLASS representa una importante aportación al interiorismo ya que permite proyectar instalaciones, combinando hojas o paneles divisorios fijos y correderos, disponiendo un perlil de galeria para obtener un acabado más armonioso.

- Ideal para división de estancias lofts, mamparas de ducha ....
- Sistema compacto e innovador para un diseño minimalista.
- Mínima separación entre vidrio fijo y corredero garantiza mayor estética.
- Zona de paso limpia sin riel en el suelo.
- Perfil de alum. anodizado "Silver Marine" AA10 ISO 7599, 20 micras
- Los perfiles superior e inferior permiten incorporar un vidrio fijo y también los topes de final de recorrido.
- Galeria clipada para una instalación rápida.
- Las hojas correderas de vidrio, se suspenden mediante mordazas de presión controlada, que garantizan una perfecta sujeción.
- Rodamientos a bolas para apertura suave.
- Topes retenedores para un cierre óptimo.
- Instalación a techo o falso techo.

ROLLGLASS 175 EXPERT

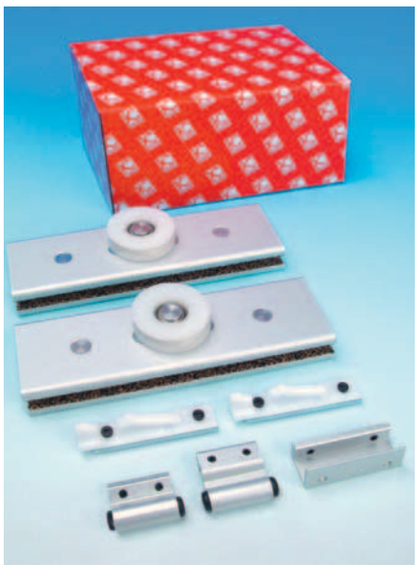

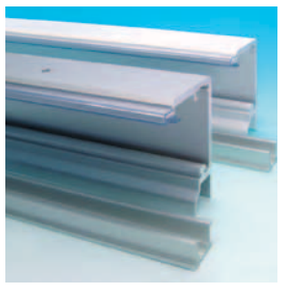

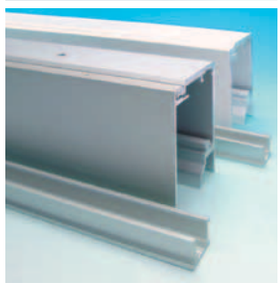

2909	Pf. Expert Alum. Anodizado Mariner 4 m	**KL0158**
2937	Pf. Expert Alum. Anodizado Mariner 6 m	**KL0159**
2919	Pf. y Galer Expert Alum. Anodizado Mariner 4 m	**KL0160**
2947	Pf. y Galer Expert Alum. Anodizado Mariner 6 m	**KL0161**
2940	Juego Acc. RG175 Expert V10-12	**KL0162**
2900	Juego Topes RG Expert	**KL0015**

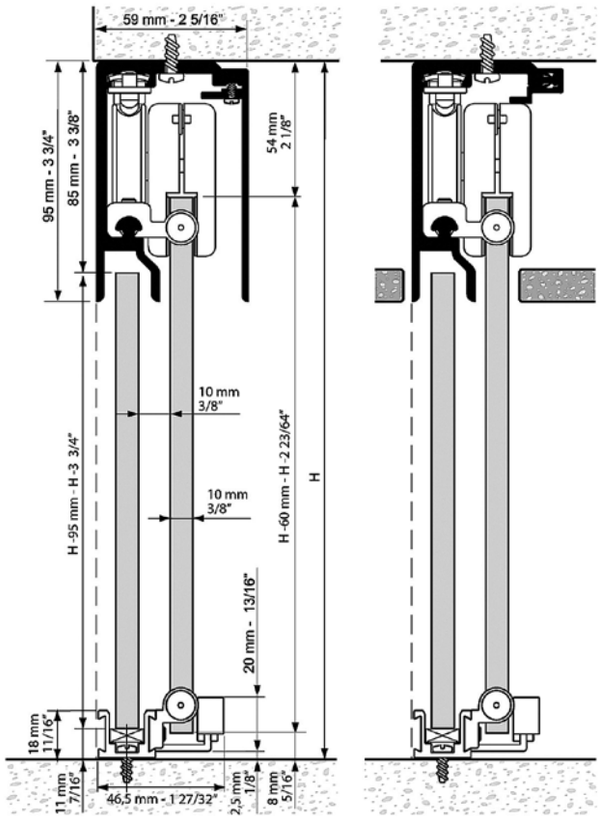

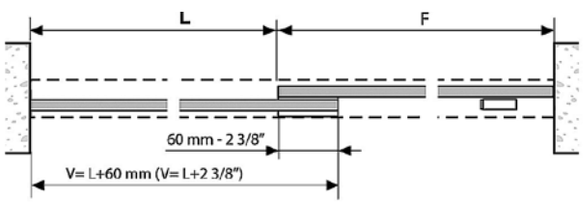

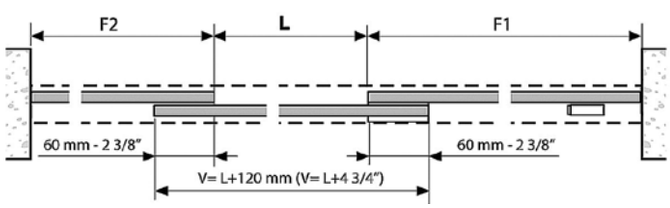

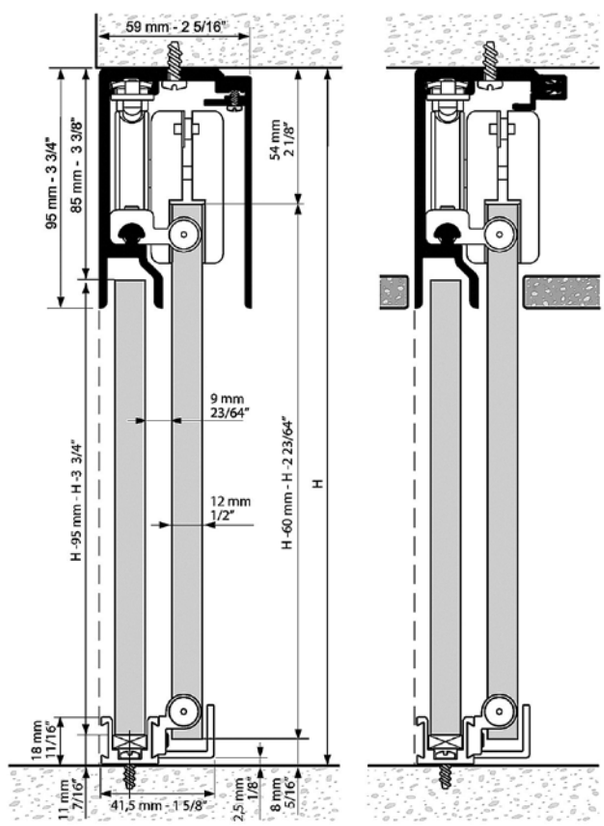

UNIKGLASS Hasta 60 Kg.

Sistema para correderas una hoja.

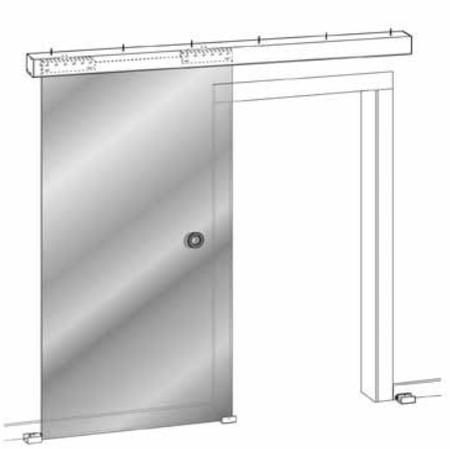

Está diseñado para reemplazar cualquier puerta batiente tradicional por un panel de vidrio corredero para la división de estancias en obras residenciales, comerciales u hoteleras.

- Ideal para separación de cocinas, salones, baños, habitaciones, oficinas ….
- Sistema compacto para proyectos minimalistas.
- Zona de paso limpia sin riel en el suelo.
- Perfil de aluminio anodizado "Silver" (AA10 ISO 7599, 10 micras.
- Galeria clipada para una instalación rápida.
- Sujeción de la puerta mediante mordazas a presión sin mecanización del cristal (vidrio templado o laminado).
- Rodamientos a bolas para apertura suave.
- Topes retenedores para un cierre óptimo.
- Instalación a pared o a techo.

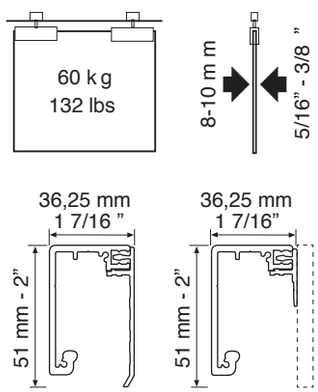

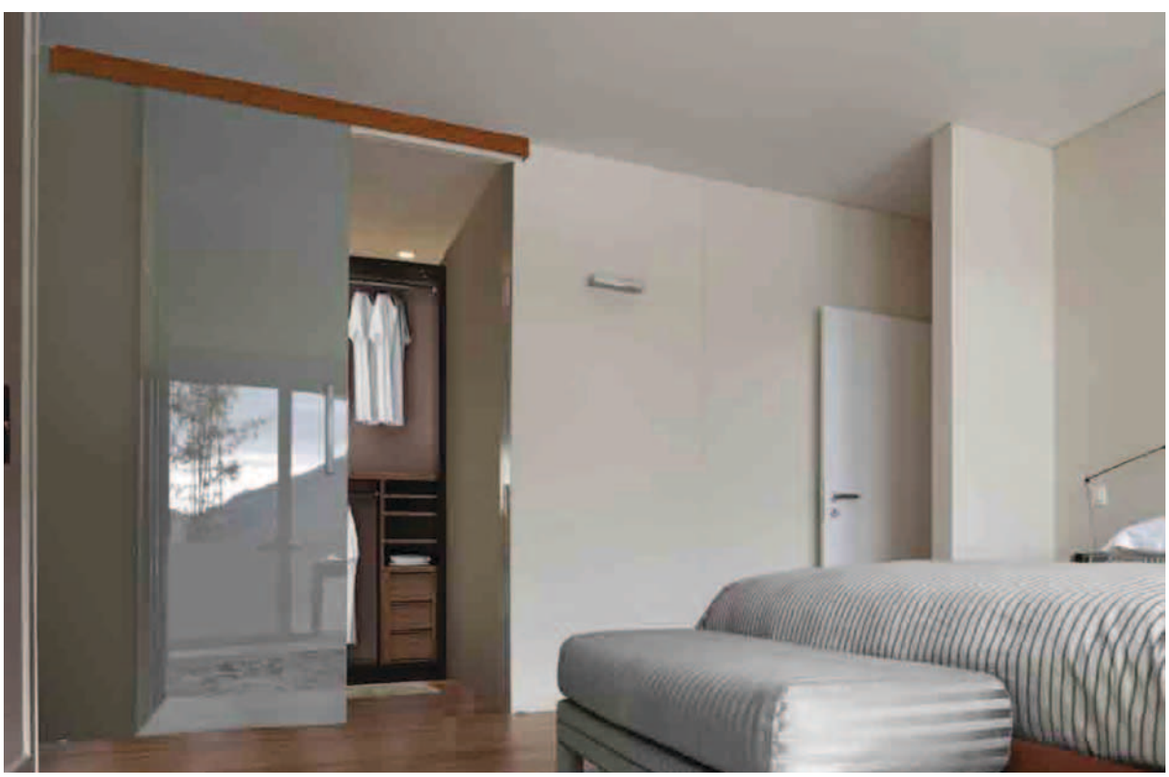

UNIKGLASS 60

2972	Kit UKG60 pared 2 mts V8	**KL0001**
2973	Kit UKG60 pared 3 mts V8	**KL0002**
2907	Kit UKG60 pared 2 mts V10	**KL0038**
2908	Kit UKG60 pared 3 mts V10	**KL0039**
2847	Kit UKG60 Techo 2 mts V8	**KL0003**
2844	Kit UKG60 Techo 3 mts V8	**KL0018**
2848	Kit UKG60 Techo 2 mts V10	**KL0040**
2845	Kit UKG60 Techo 3 mts V10	**KL0041**
2977	Perfil Marco Aluminio UKG60	**KL0180**

Techo

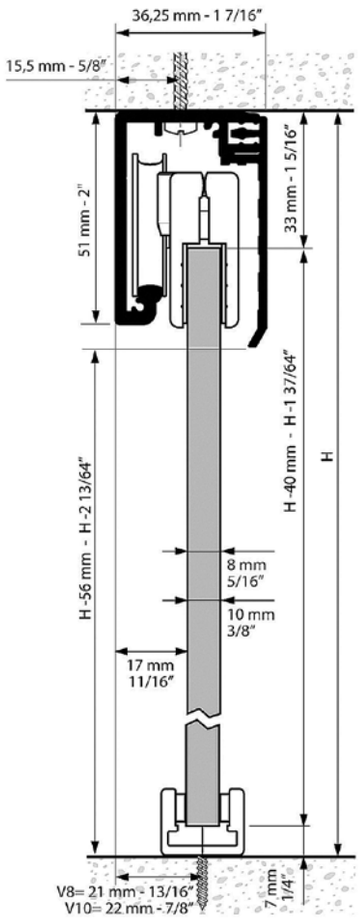

Pared

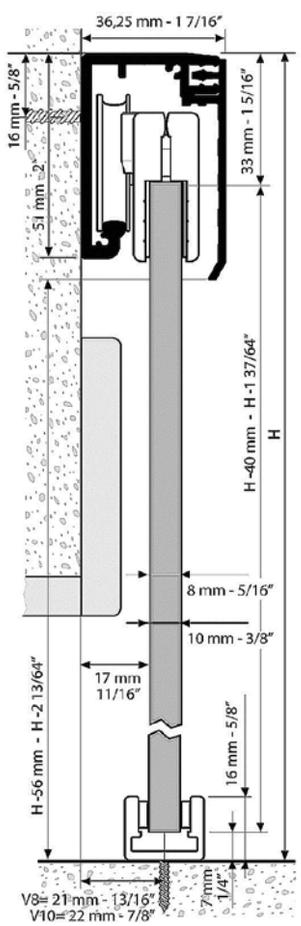

Techo

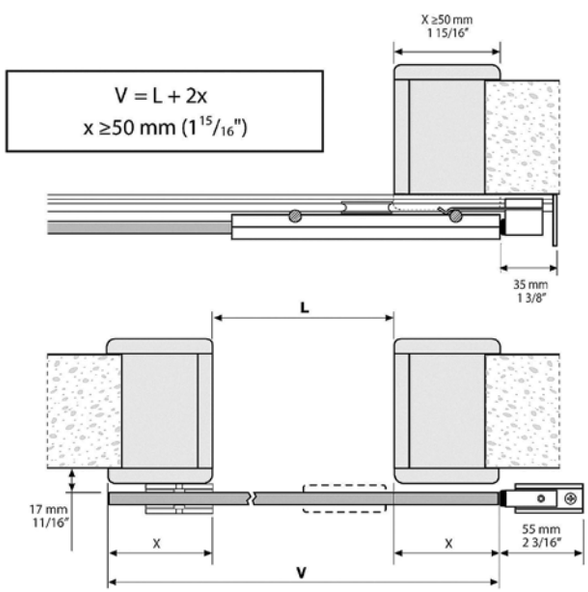

Pared

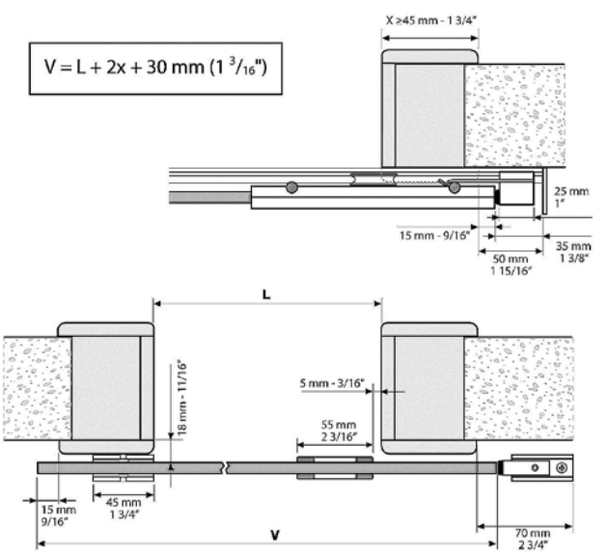

UNIKGLASS Hasta 90 Kg.

Sistema para correderas una hoja.

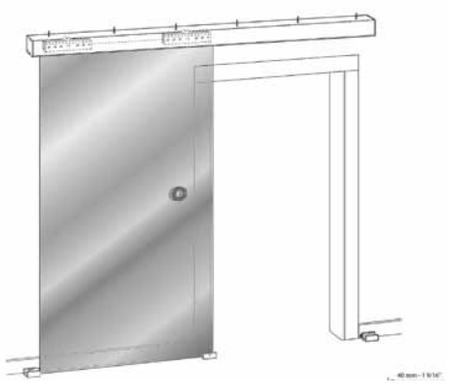

Está diseñado para reemplazar cualquier puerta batiente tradicional por un panel de vidrio corredero para la división de estancias en obras residenciales, comerciales u hoteleras.

- Ideal para separación de cocinas, salones, baños, habitaciones, oficinas ….
- Sistema compacto para proyectos minimalistas.
- Zona de paso limpia sin riel en el suelo.
- Perfil de aluminio anodizado "Silver" (AA10 ISO 7599, 10 micras.
- Galeria clipada para una instalación rápida.
- Sujeción de la puerta mediante mordazas a presión sin mecanización del cristal (vidrio templado o laminado).
- Vidrio de 10 o 12 mm hasta 90 kg.
- Rodamientos a bolas para apertura suave.
- Topes retenedores para un cierre óptimo.
- Instalación a pared o a techo.

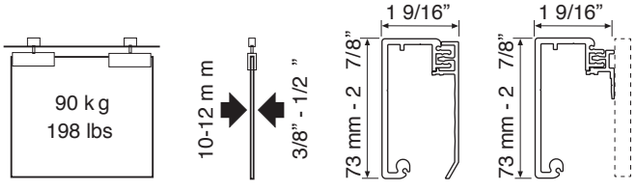

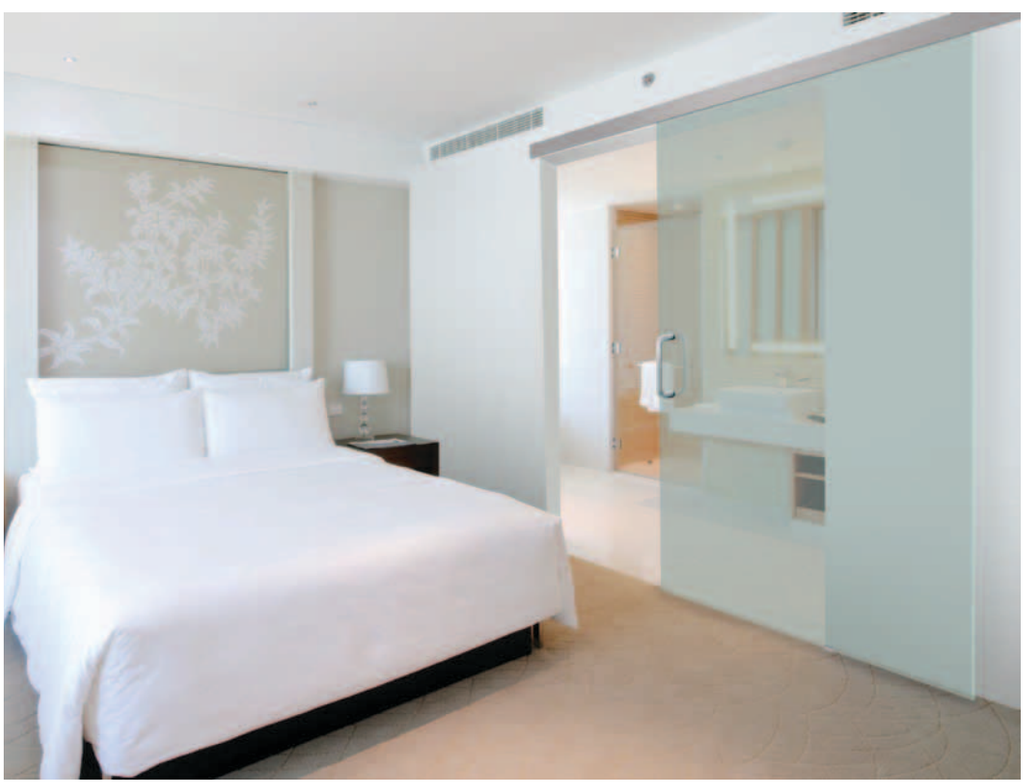

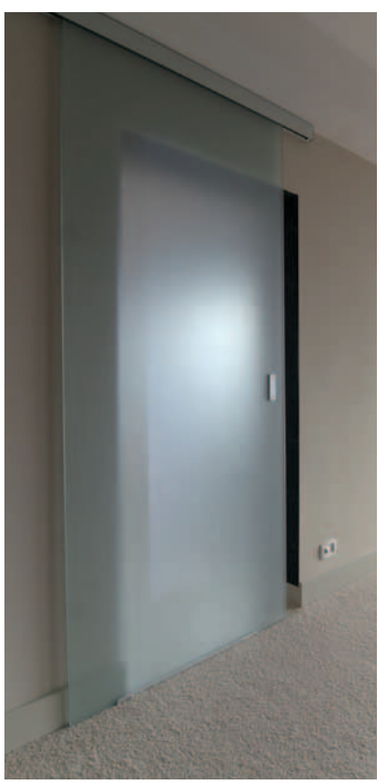

UNIKGLASS 90

2982	Kit UKG90 pared 2 mts V10	**KL0004**
2983	Kit UKG90 pared 3 mts V10	**KL0005**
2978	Kit UKG90 pared 2 mts V12	**KL0019**
2979	Kit UKG90 pared 3 mts V12	**KL0020**
2849	Kit UKG90 Techo 2 mts V10	**KL0036**
2846	Kit UKG90 Techo 3 mts V10	**KL0037**
2977	Perfil Marco Aluminio UKG60	**KL0180**

Pared

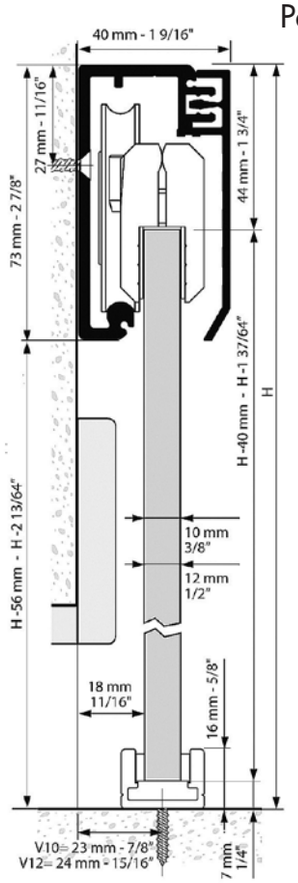

Techo

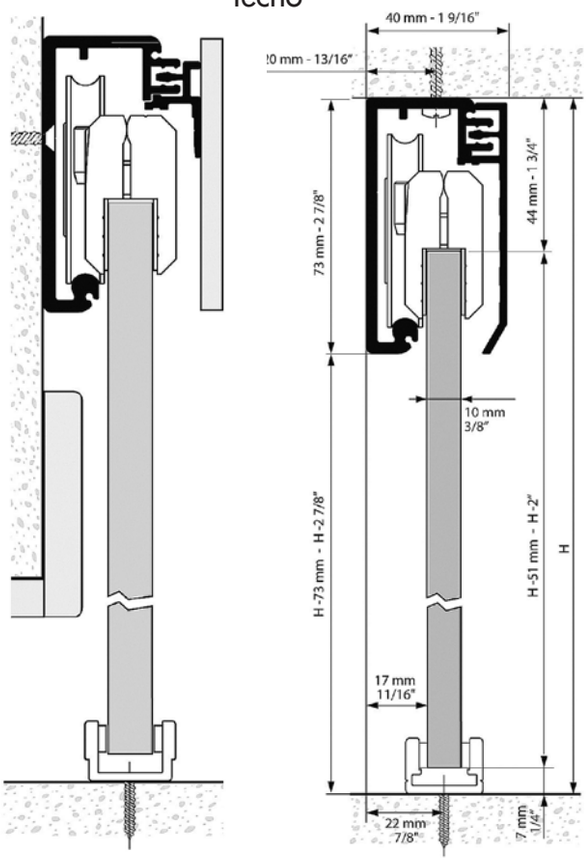

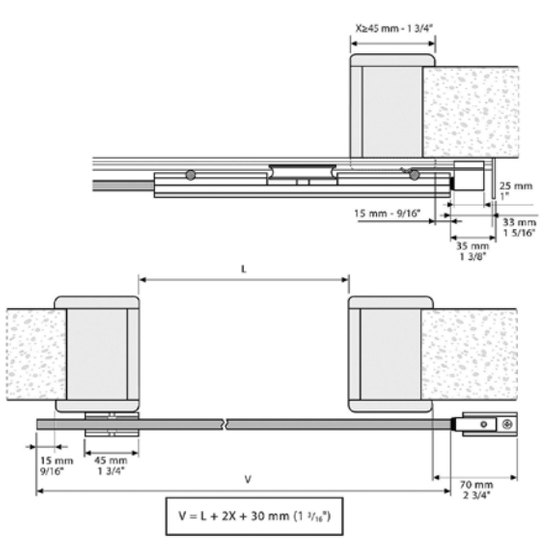

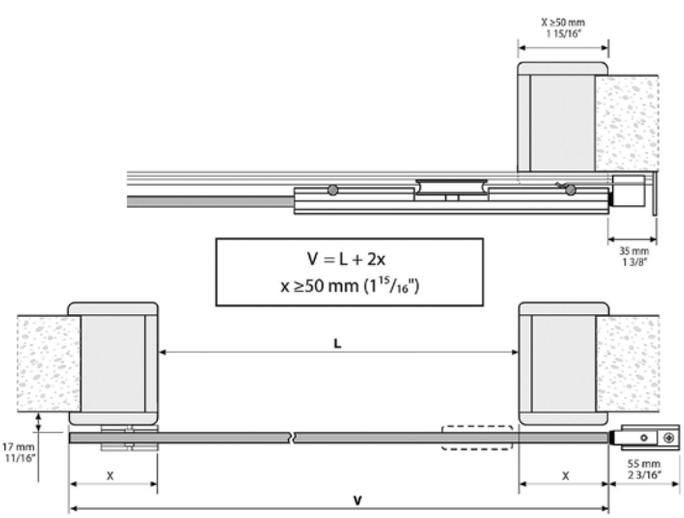

UNIKGLASS 100 KBS Hasta 100 Kg.

Sistema para correderas con una hoja con autocierre.

Unikglass 100 KBS pertenece a la familia Unikglass. Este sistema está diseñado para reemplazar cualquier puerta batiente tradicional por un panel de vidrio móvil para la división de cocinas, habitaciones, oficinas y/o baños tanto para obras residenciales, comerciales como hoteleras. Unikglass 100 permite regular en altura hasta 2 mm para salvar los desniveles tanto de paredes, techos como de suelos.

- Ideal para separación de cocinas, salones, baños, habitaciones, oficinas…
- Regulable en altura hasta 2 mm para salvar desniveles en paredes, techos y suelos.
- Sistema compacto para un diseño minimalista.
- Zona de paso limpia sin riel en el suelo.
- Perfil de aluminio anodizado "Silver" (AA10 ISO 7599, 10 micras).
- Sujeción de la puerta mediante mordazas a presión sin mecanización del cristal (vidrio templado o laminado).
- Vidrio de 10 o 12 mm hasta 100 Kg.
- Rodamientos de bolas para apertura suave.
- KBS (Klein Brake System), frenado controlado integrado.
- Instalación a pared.

Sistemas testados hasta 100.000 ciclos según la norma EN1527.

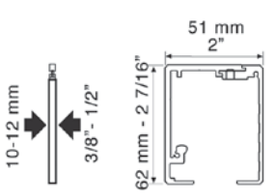

UNIKGLASS 100

2825	Kit UKG100 2 mts V10-12	**KL0230**
2826	Kit UKG100 3 mts V10-12	**KL0231**

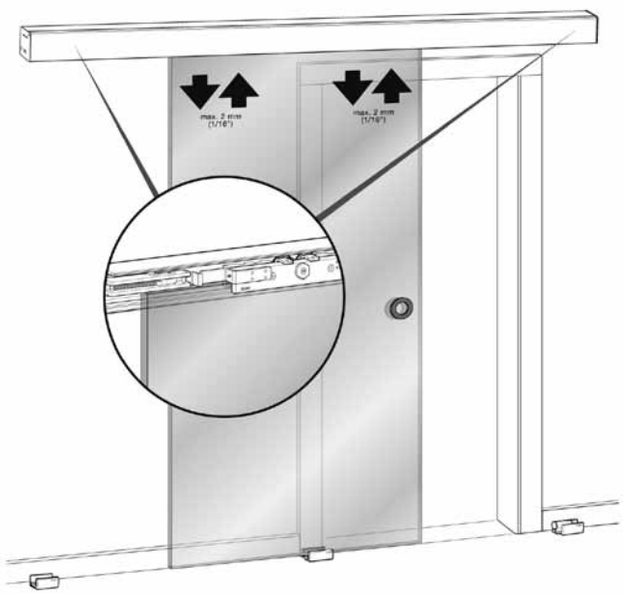

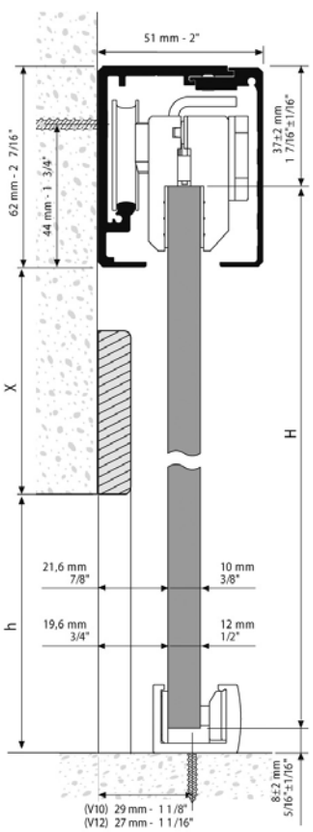

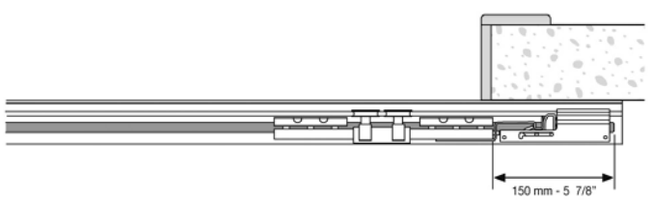

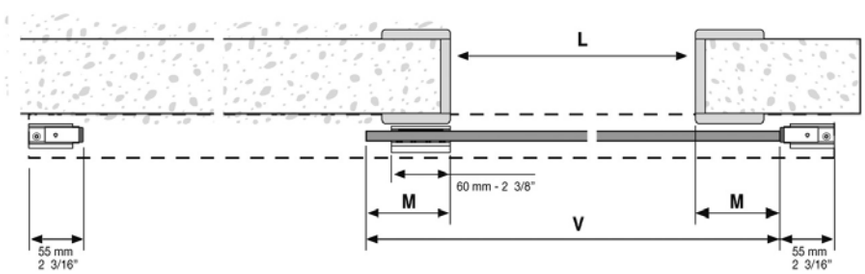

H = h + X + 17 mm (11/16")
V = L + 2M
V ≥ 850 mm (33 1/2")

DUOGLASS Hasta 60 ó 90 Kg.

Sistema para correderas doble hoja.

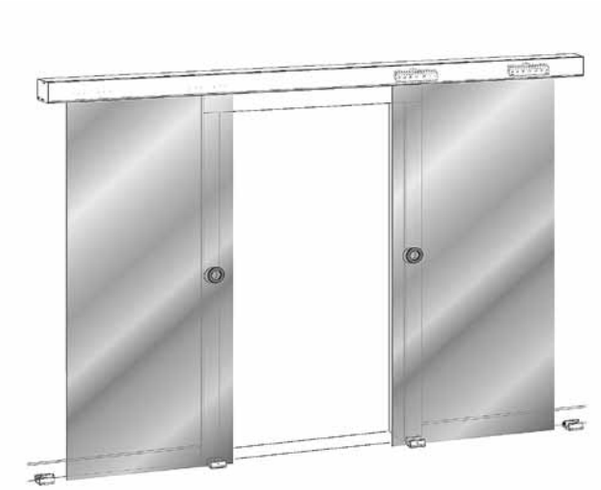

Está diseñado para dividir ambientes a través de dos paneles de vidrio correderos enfrentados para conseguir mayor apertura y un diseño contemporáneo.

- Ideal para separaciones de habitaciones, salones, baños y oficinas.
- Zona de paso limpia sin riel en el suelo.
- Perfil de aluminio anodizado "Silver" (AA10 ISO 7599, 10 micras)
- Sujeción de la puerta mediante mordazas a presión sin mecanización del cristal (vidrio templado y laminado).
- Vidrio de 8,10 o 12 mm hasta de 90 Kg.
- Rodanientos de bolas para apertura suave.
- Instalación a pared.

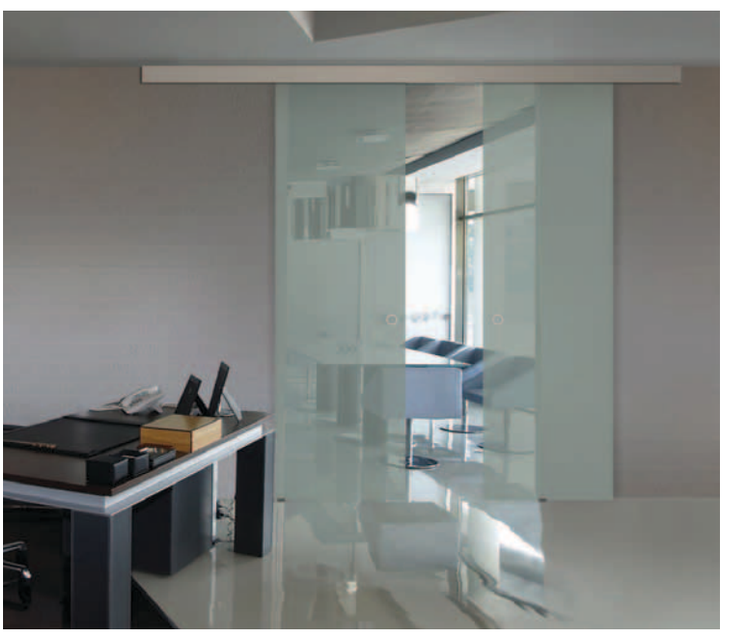

DUOGLASS 60

2763	Kit Duoglass 60 3 mts. V8	**KL0070**
2764	Kit Duoglass 60 4 mts. V8	**KL0071**
2765	Kit Duoglass 60 5 mts. V8	**KL0072**

DUOGLASS 90

2773	Kit Duoglass 90 3 mts. V10	**KL0073**
2774	Kit Duoglass 90 4 mts. V10	**KL0074**
2775	Kit Duoglass 90 5 mts. V10	**KL0075**
2783	Kit Duoglass 90 3 mts. V12	**KL0076**
2784	Kit Duoglass 90 4 mts. V12	**KL0077**
2785	Kit Duoglass 90 5 mts. V12	**KL0078**

DUOGLASS 60

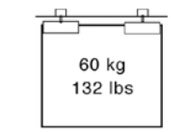

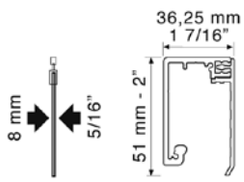

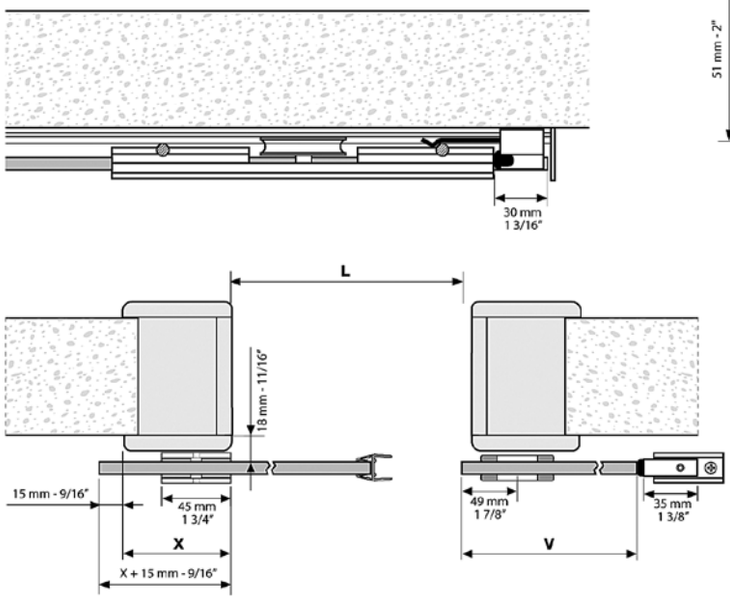

$$V = \frac{L + 2\,(X + 15\text{ mm }(9/16"))}{2} \qquad V1 = h + X + 32\text{ mm }(1\ 1/4")$$

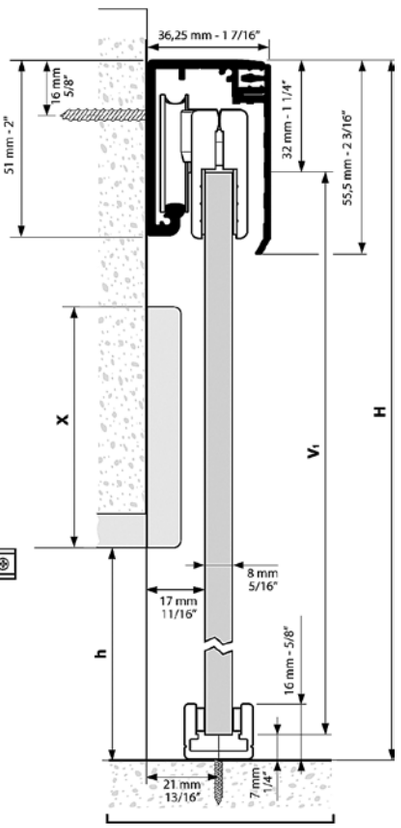

DUOGLASS 90

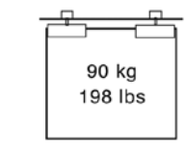

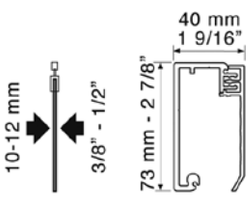

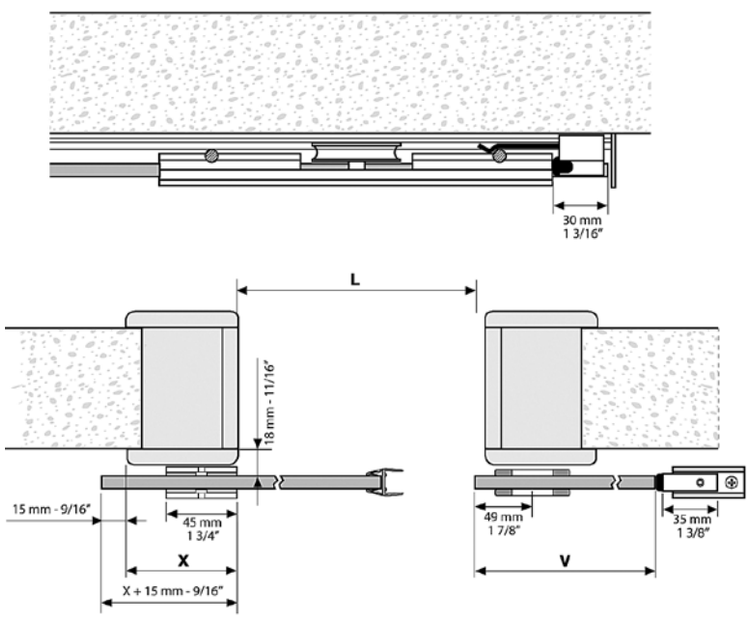

$$V = \frac{L + 2\,(X + 15\text{ mm }(9/16"))}{2} \qquad V1 = h + X + 42\text{ mm }(1\ 5/8")$$

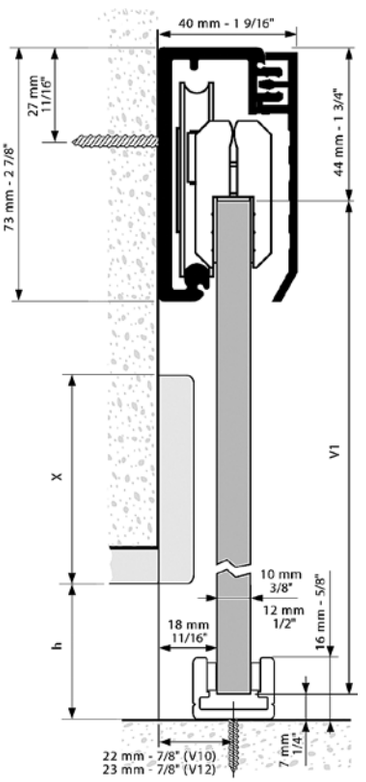

CLOS GLASS **Hasta 80 Kg.**

Sistema para correderas doble hoja entrecruzadas.

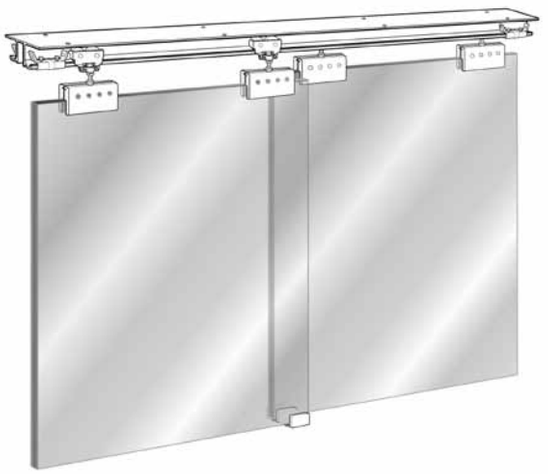

Está diseñado para abrir espacios mediante varios paneles de vidrio correderos paralelos entrecruzados consiguiendo varios accesos en la misma aplicación.

- Ideal para vestidores, armarios, muebles de esposición
- Zona de paso limpia sin riel en el suelo.
  Incremento de amplitud de las estancias.
- Perfil superior doble de aluminio natural para menor espacio entre paneles.
- Sujeción de la puerta mediante mordazas a presión sin mecanización del cristal (vidrio templado y laminado).
- Rodanientos de bolas.
- Instalación a techo

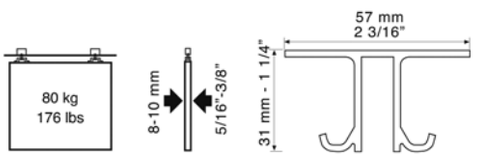

CLOS GLASS 80

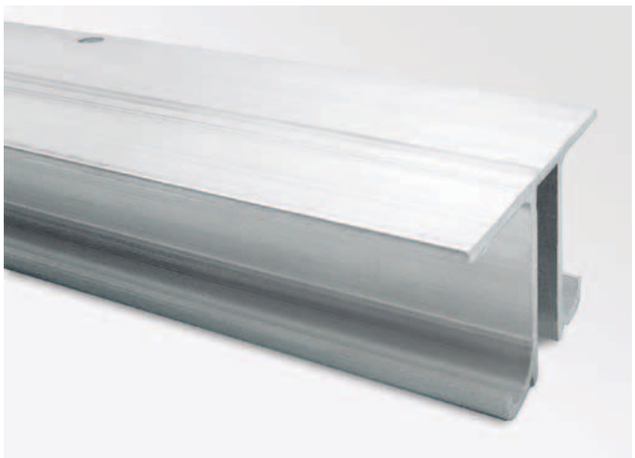

3906	Pf. Aluminio natural 2 mts.	**KL0198**
3907	Pf. Aluminio natural 3 mts.	**KL0199**
3908	Pf. Aluminio natural 6 mts.	**KL0200**

3997	Jgo. Acc. Clos Glas 80	**KL0201**

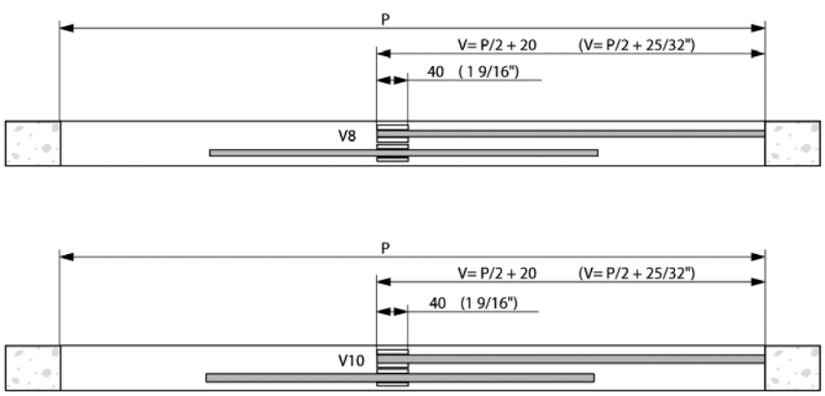

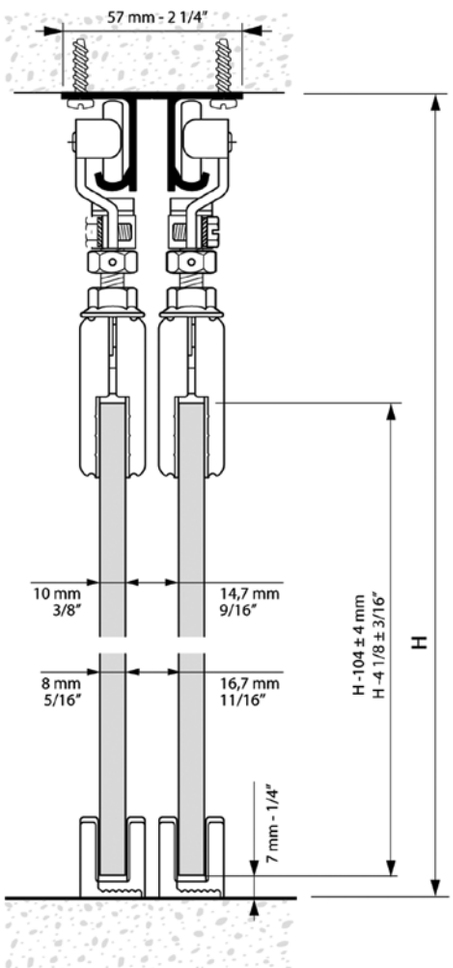

KT GLASS Hasta 80 ó 180 Kg.

Sistema para correderas una hoja.

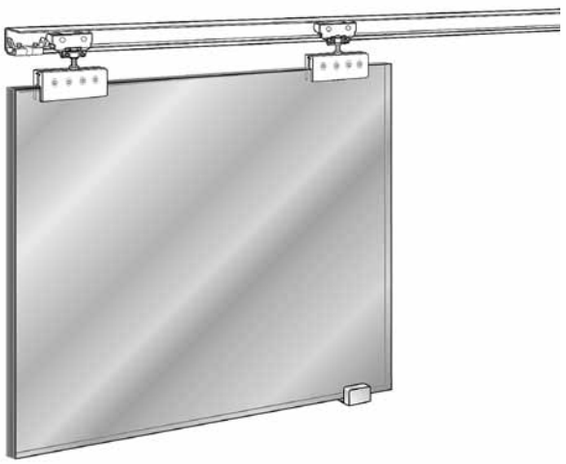

Está diseñado para la instalación de un panel de vidrio sin marco con sistema de sujeción tradicional para conseguir un diseño industrial.

- Ideal para cualquier obra residencial o comercial donde el presupuesto sea limitado o para puertas de gran tamaño.
- Zona de paso limpia sin riel en el suelo.
- Perfil superior en acero 2Neocrom" (KT Glass 80) o en aluminio "Silver Mariner" (AA10 ISO 7599, 20 micras), (KT Glass 180 Expert) con galerías.
- Sujeción de la puerta mediante mordazas a presión sin mecanización del cristal (vidrio templado y laminado).
- Vidrio de 8 , 10 o 12 mm hasta 180 Kg.
- Rodanientos de bolas (KT Glass 80) o "Full Ball Bearings" (KT Glass 180 Expert)
- Instalación a pared o techo.

KT GLASS 80

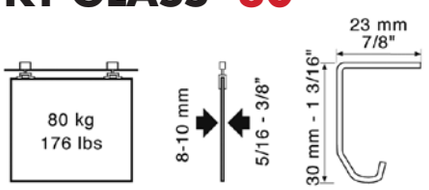

3318	Pf. Acero Neocrom 2 mts.	KL0190
3319	Pf. Acero Neocrom 3 mts.	KL0192
3314	Pf. Acero Neocrom 5 mts.	KL0193
3997	Jgo. Acc. Kt Glass 80	KL0191
3387	Soporte pared Kt Glass	KL0194

KT GLASS 180 Expert

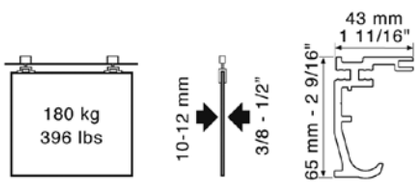

3601	Pf.Aluminio.Anod.Mariner 3m	KL0181
3602	Pf.Aluminio.Anod.Mariner 4m	KL0182
3603	Pf.Aluminio.Anod.Mariner 5m	KL0183
3621	Jgo.Pf.Pared.Alu.Anod. 3m	KL0184
3622	Jgo.Pf.Pared.Alu.Anod. 4m	KL0185
3623	Jgo.Pf.Pared.Alu.Anod. 5m	KL0186
3641	Jgo.Pf.Techo.Alu.Anod. 3m	KL0187
3642	Jgo.Pf.Techo.Alu.Anod. 4m	KL0188
3643	Jgo.Pf.Techo.Alu.Anod. 5m	KL0189
3620	Jgo.Acc. Kt Glass 180 Expert	KL0202

KT GLASS 80

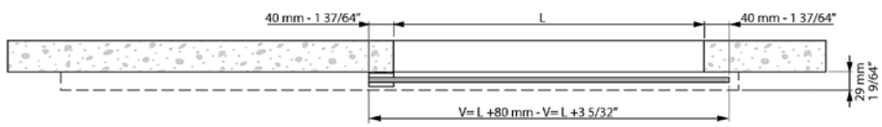

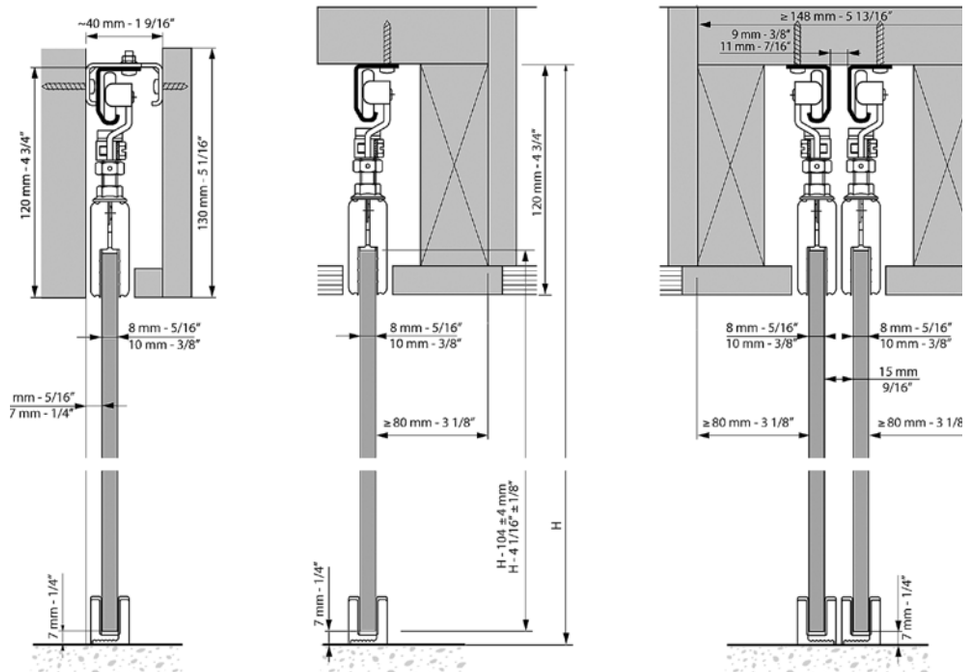

KT GLASS 180 Expert

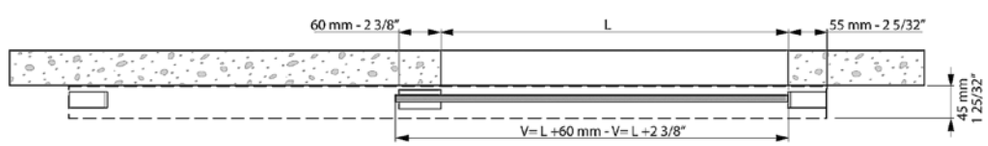

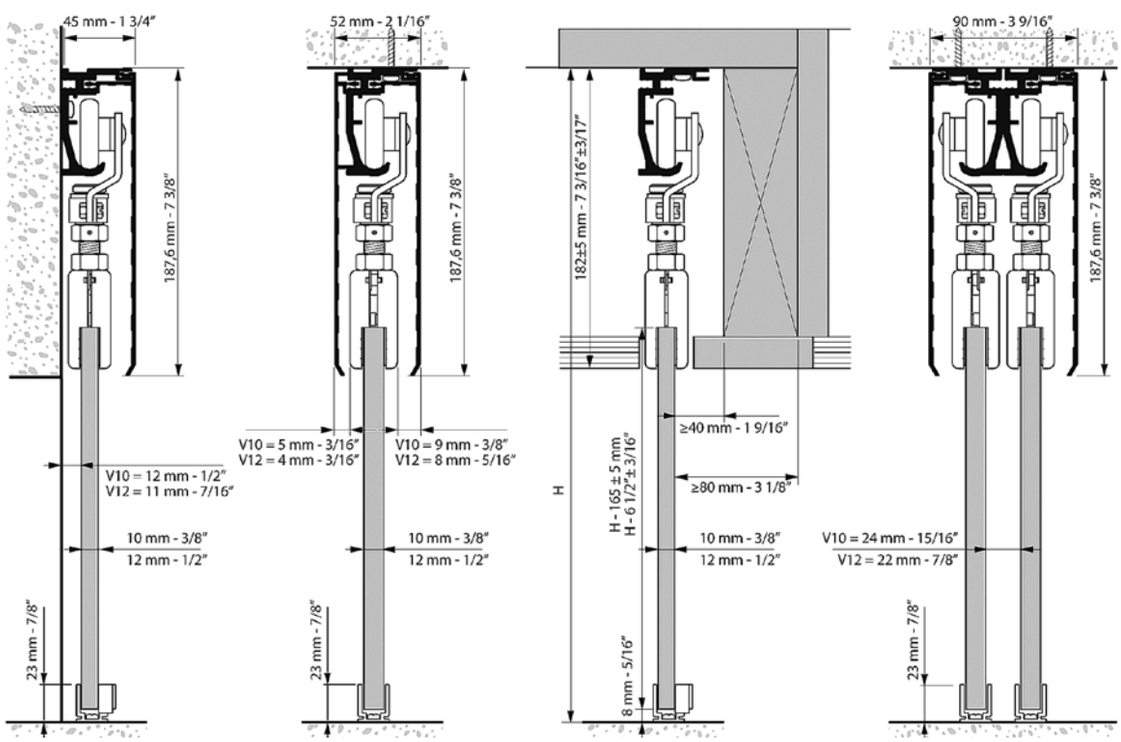

NK GLASS Hasta 45 ó 80 Kg.

Sistema para correderas una hoja.

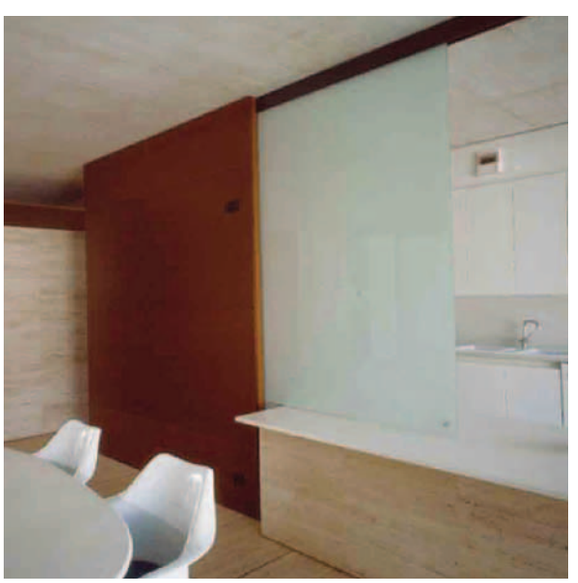

Está diseñado para la instalación de un panel de vidrio corredero con sistema de sujeción tradicional.

- Sistema de puerta corredera de vidrio sin marco
- Perfil de aluminio acabado natural
- Vidrio de 8 mm y 10 mm
- Peso por hoja hasta 45 kg / 80 Kg
- Fácil instalación-el vidrio no necesita ser mecanizado (templado o laminado)
- Gran robustez y durabilidad del producto
- No necesita riel en el suelo con lo que dejamos limpia la zona de paso
- Instalación a pared o techo

NK GLASS 45

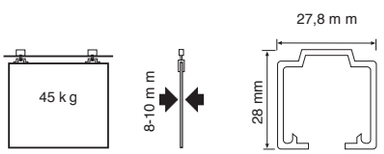

NK GLASS 80

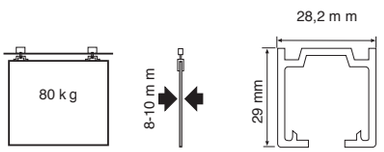

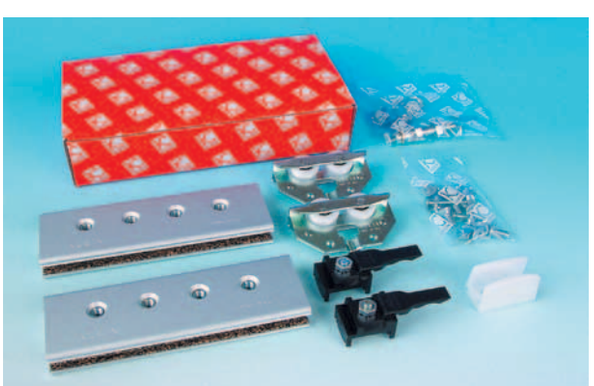

NK GLASS 45

2017	Pf.Aluminio.Natural 2 m	**KL0024**
2019	Pf.Aluminio.Natural 3 m	**KL0025**
3995	Jgo.Acc. Nk Glass 45	**KL0026**
3387	Soporte pared	**KL0031**

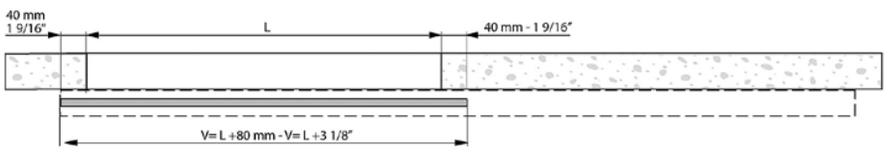

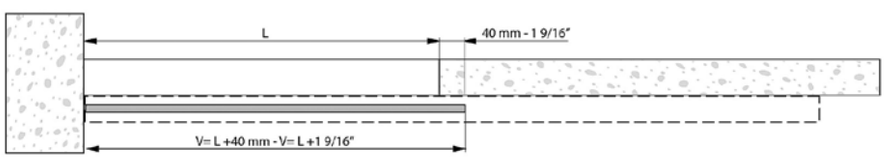

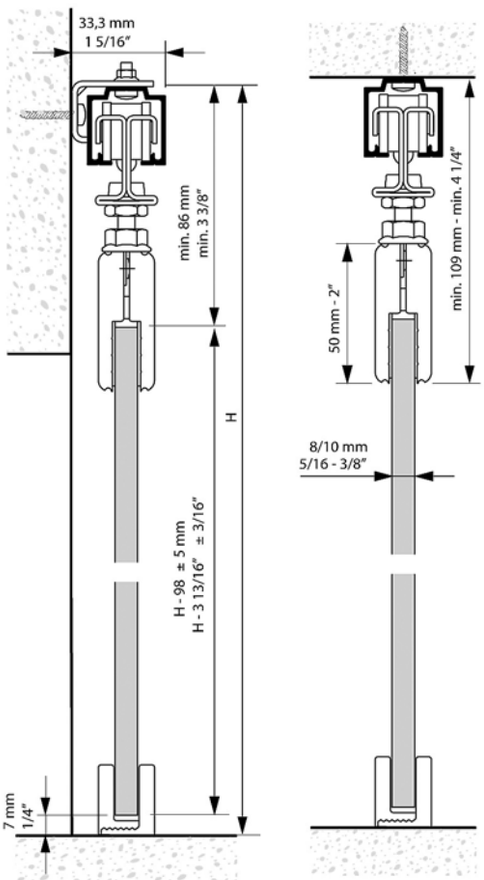

NK GLASS 80

2011	Pf.Aluminio.Natural 2 m	**KL0021**
2013	Pf.Aluminio.Natural 3 m	**KL0023**
2021	Pf.Aluminio.Natural 6 m	**KL0022**
3996	Jgo.Acc. Nk Glass 80	**KL0035**
3387	Soporte pared	**KL0031**

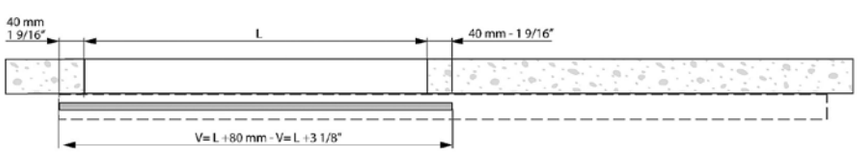

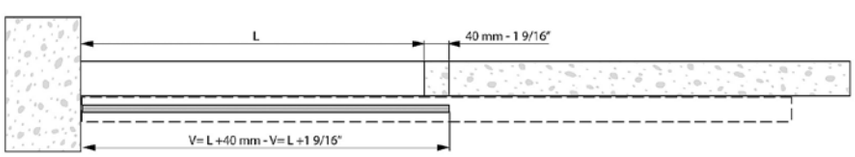

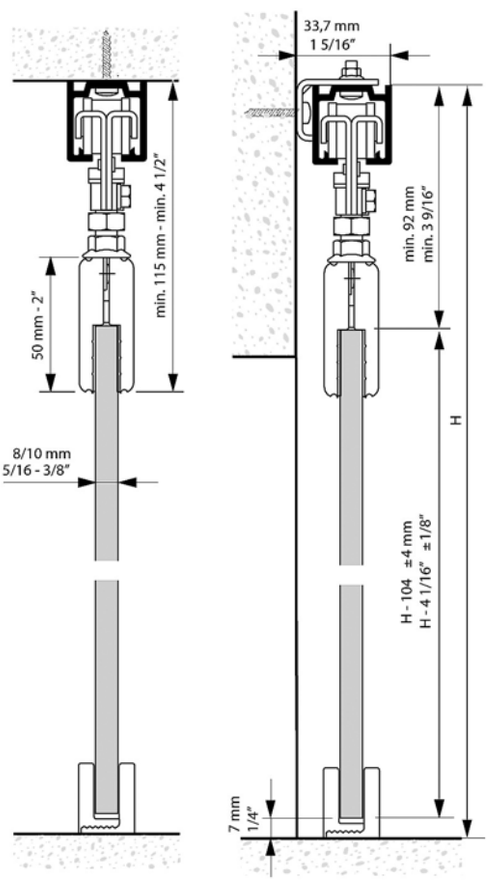

POCKET GLASS **Hasta 130 Kg.**

Sistema para correderas con pinza continua y falso techo.

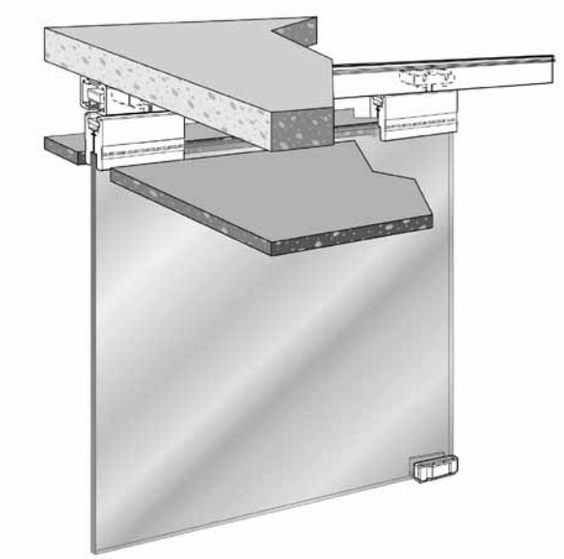

Está diseñado para dividir ambientes a través de puerta(s) corredera(s) de vidrio sin marco con perfil empotrado o a vista con diseño comercial.

- Ideal para separación de habitaciones, salones, baños, oficinas, salas de conferencia, ...
- Sistema pensado tanto para diseño limpio sin ningun herraje a vista como para diseño comercial con mordazas expuestas.
- Zona de paso limpia sin riel en el suelo.
- Perfil de aluminio anodizado "Silver" (AA10 ISO 7599, 10 micras)
- Sujeción de la puerta mediante mordazas a presión cortas o largas (templado o laminado)
- Vidrio de 10 mm o 12 mm hasta 130 Kg.
- Rodamientos a bolas para apertura suave.
- Topes retenedores para un cierre óptimo.
- Instalación a pared o techo.

Sistemas testados hasta 100.000 ciclos según norma EN1527.

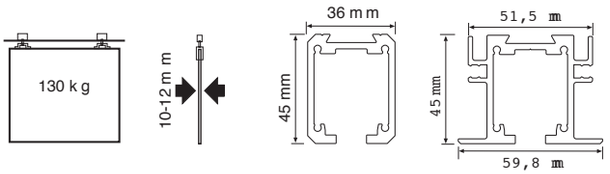

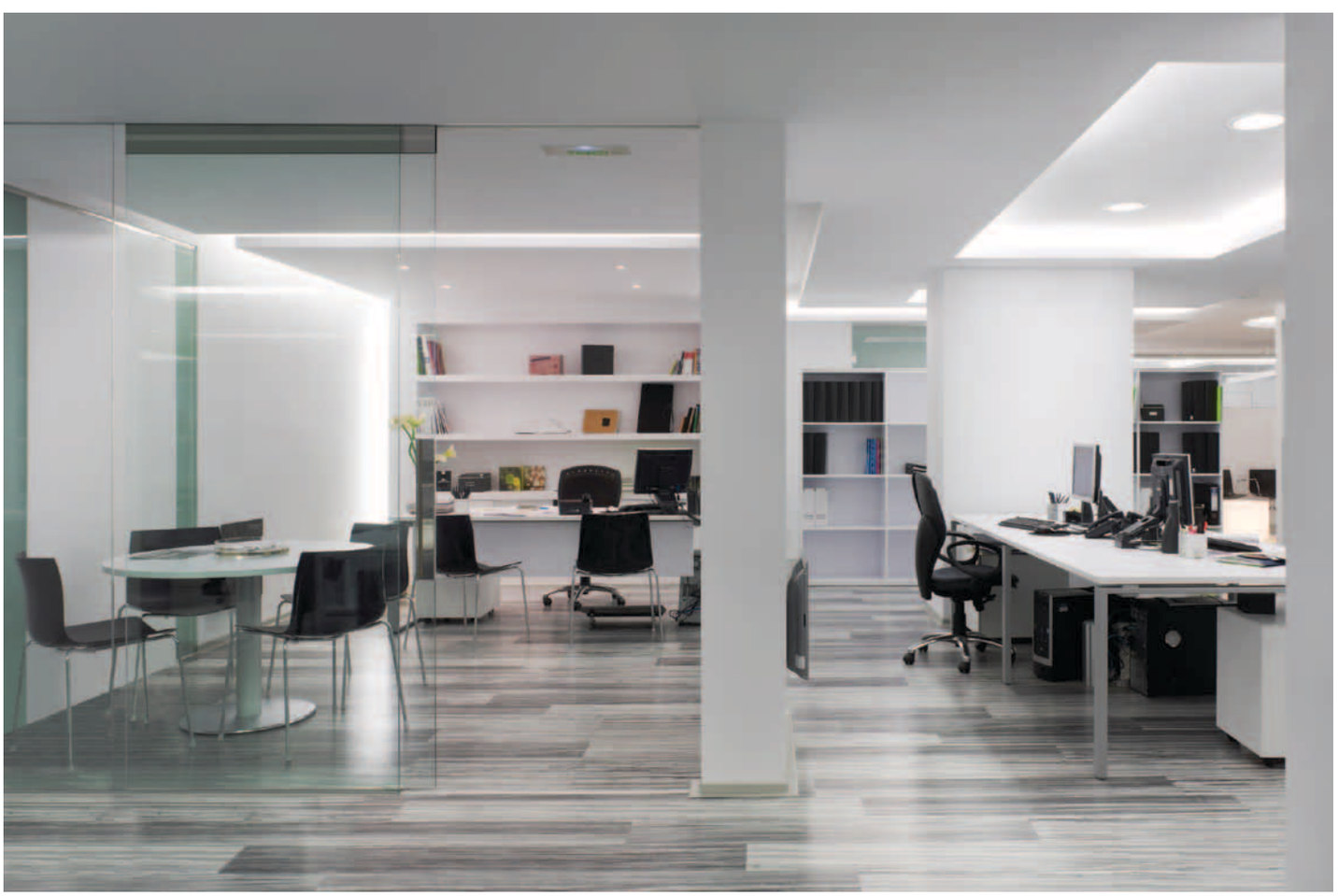

POCKET GLASS

2752	Perfil Pocket Glass 2 m	**KL0110**
2753	Perfil Pocket Glass 3 m	**KL0111**
2754	Perfil Pocket Glass 4 m	**KL0112**
2756	Perfil Pocket Glass 6 m	**KL0113**
3936	Jgo. Acc. Pocket Glass V10	**KL0114**
3956	Jgo. Acc. Pocket Glass V12	**KL0115**
3946	Jgo. Acc. Pocket Glass C V10 (0,60 mm)	**KL0119**
3986	Jgo. Acc. Pocket Glass C V10 (0,75 mm)	**KL0116**
3947	Jgo. Acc. Pocket Glass C V10 (0,90 mm)	**KL0117**
3987	Jgo. Acc. Pocket Glass C V10 (1,05 mm)	**KL0118**

3948	Jgo. Acc. Pocket Glass C V10 (1,20 mm)	**KL0120**
3999	Jgo. Acc. Pocket Glass C V10 (1,35 mm)	**KL0121**
3443	Jgo. Acc. Pocket Glass C V12 (0,60 mm)	**KL0122**
3444	Jgo. Acc. Pocket Glass C V12 (0,75 mm)	**KL0123**
3445	Jgo. Acc. Pocket Glass C V12 (0,90 mm)	**KL0124**
3446	Jgo. Acc. Pocket Glass C V12 (1,05 mm)	**KL0125**
3447	Jgo. Acc. Pocket Glass C V12 (1,20 mm)	**KL0126**
3448	Jgo. Acc. Pocket Glass C V12 (1,35 mm)	**KL0127**
3979	Jgo. Acc. Pocket Glass E V10	**KL0128**
3440	Jgo. Acc. Pocket Glass E V12	**KL0129**

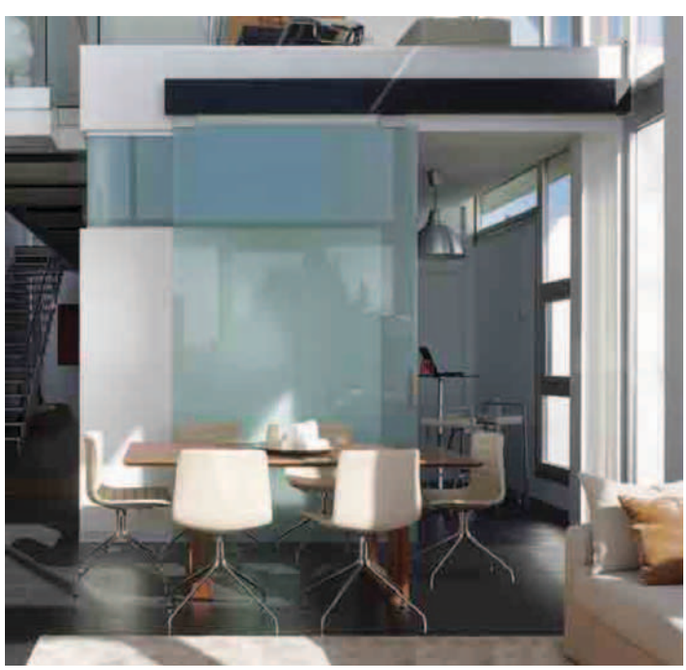

POCKET GLASS®

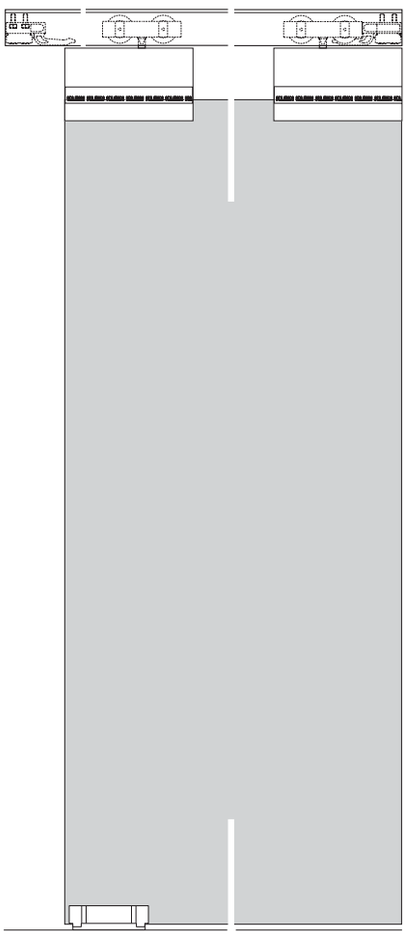

POCKET GLASS® C

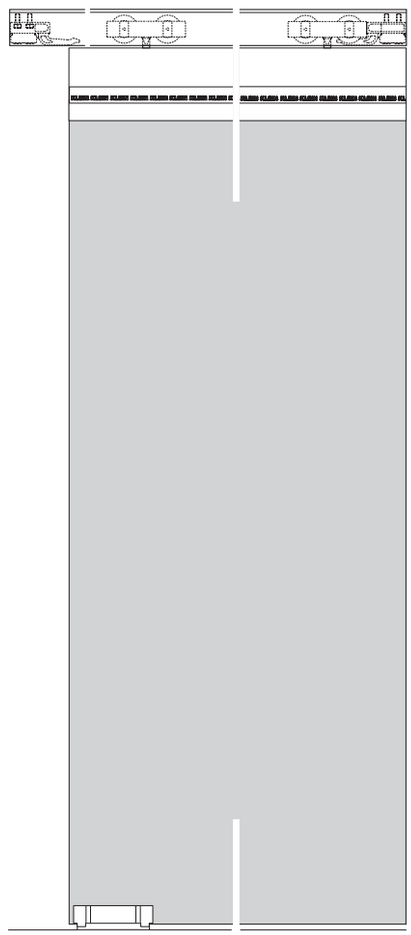

POCKET GLASS® E

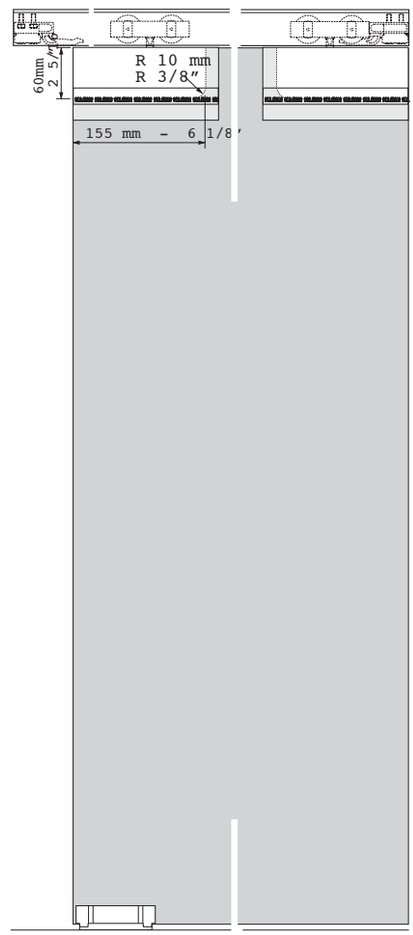

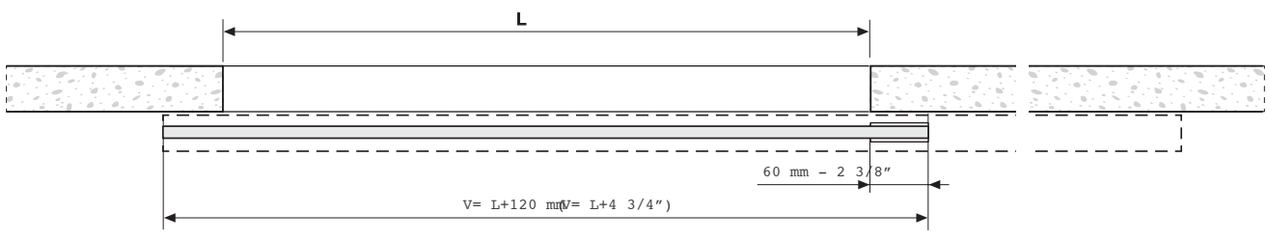

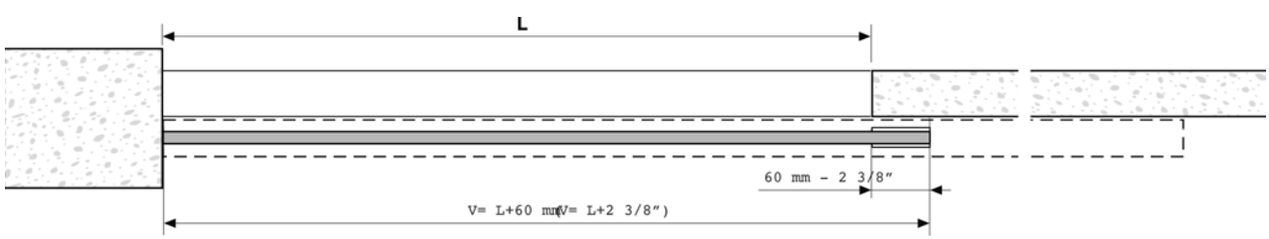

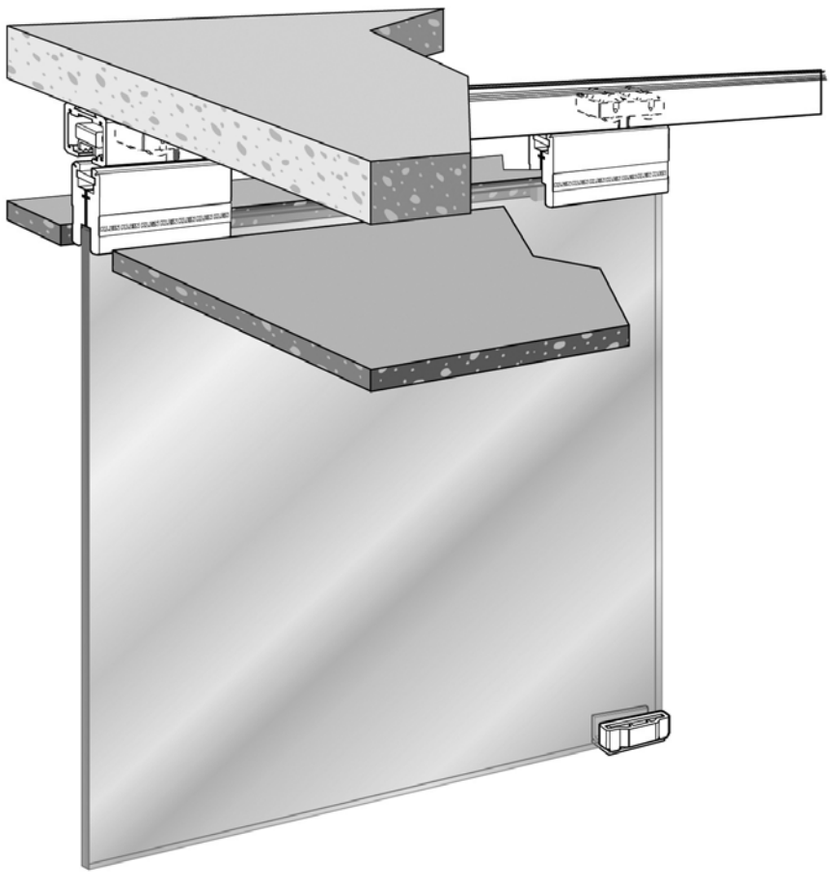

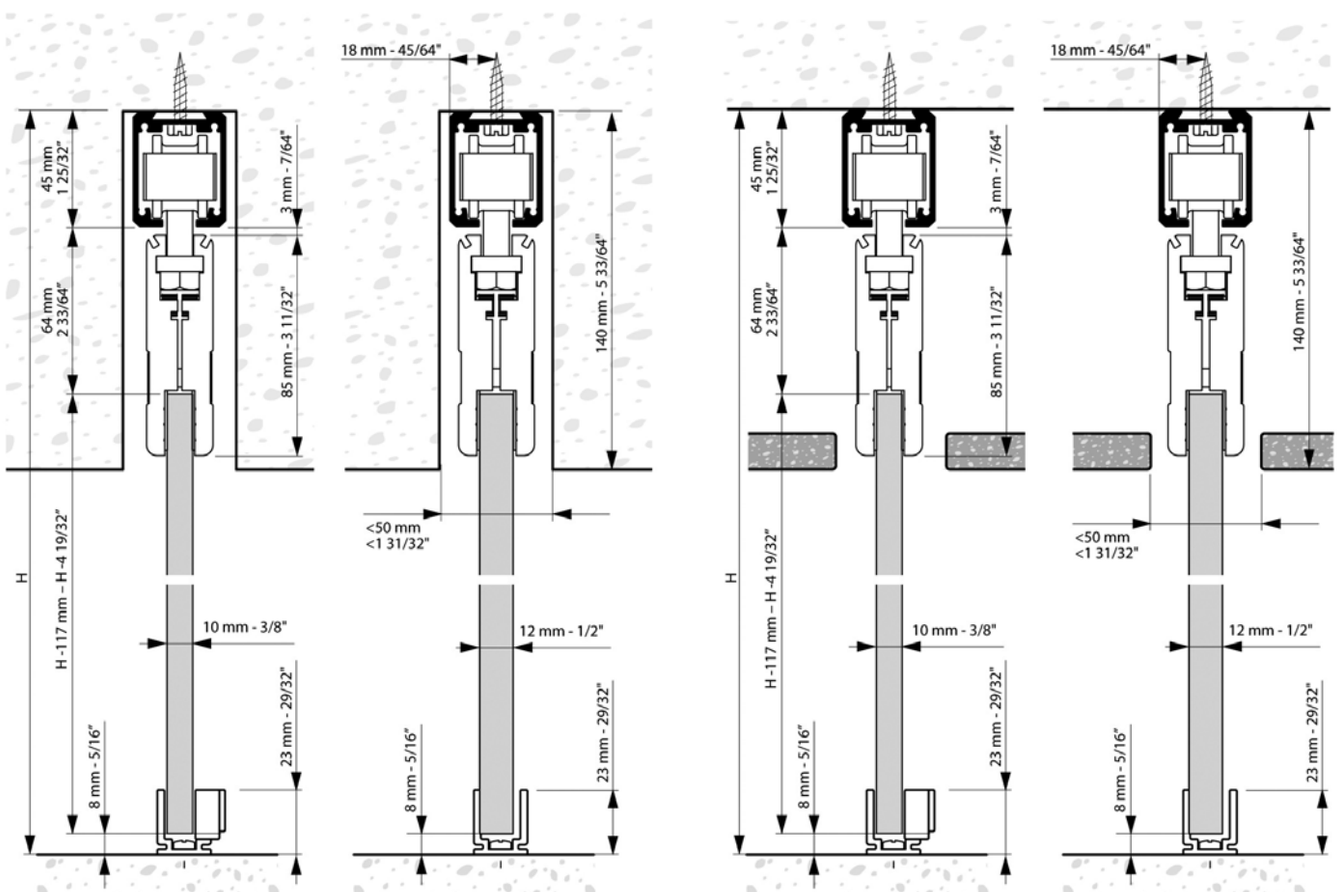
45 mm
1 25/32"
64 mm
2 33/64"
3 mm - 7/64"
85 mm - 3 11/32"
H
H -117 mm – H -4 19/32"
10 mm - 3/8"
8 mm - 5/16"
23 mm - 29/32"
18 mm - 45/64"
140 mm - 5 33/64"
<50 mm
<1 31/32"
12 mm - 1/2"

ROLMATIC COMPAK

Sistema para correderas sincronizadas.

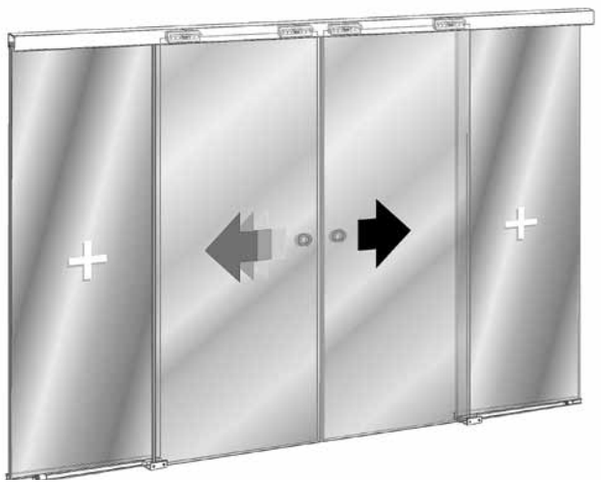

Está diseñado para crear espacios a través de dos paneles de vidrio correderos enfrentados deslizando las puertas de manera sincrónica a lo largo de vidrios fijos.

- Ideal para separación de oficinas, salas de conferencias ….
- Sistema innovador con apertura desde 90° (corner) hasta 180°, para conseguir aperturra hasta 2,5 metros.
- Mínima separación entre vidrio fijo y corredero garantiza mayor estética.
- Zona de paso limpia sin riel en el suelo.
- Perfil de alum. anodizado "Silver Marine" (AA10 ISO 7599, 20 micras.
- Perfil único que combina paneles fijos y correderos para una instalación sencilla.
- Galeria clipada para una instalación rápida.
- Sujeción de la puerta mediante mordazas a presión sin mecanización del cristal (vidrio templado o laminado).
- Rodamientos a bolas para apertura suave.
- Sistema de transmisión premontado y pretensado para un montaje rápido.
- Instalación a techo.

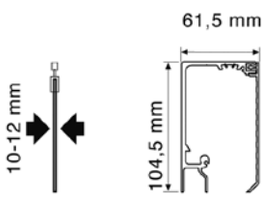

ROLMATIC COMPAK

3771	Kit RM Compak 650-750 mm 3 mts. V10	**KL0240**
3772	Kit RM Compak 750-1000 mm 4 mts. V10	**KL0241**
3773	Kit RM Compak 1000-1250 mm 5 mts. V10	**KL0242**
3776	Kit RM Compak 650-750 mm 3 mts. V12	**KL0243**
3777	Kit RM Compak 750-1000 mm 4 mts. V12	**KL0244**
3778	Kit RM Compak 1000-1250 mm 5 mts. V12	**KL0245**
3774	Juego Tapas laterales RM Compak	**KL0246**

GAMA	L (máx.)	A
G1	3.000 mm / 9'10 1/8''	650-750 mm / 2'1 9/16'' - 2'5 1/2''
G2	4.000 mm / 13'1 1/2''	750-1.000 mm / 2'5 1/2'' - 3'3 3/8''
G3	5.000 mm / 16'4 7/8''	1.000-1.250 mm / 3'3 3/8'' - 4' 13/16''

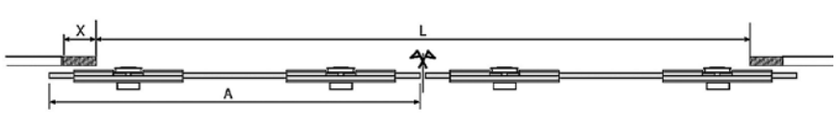

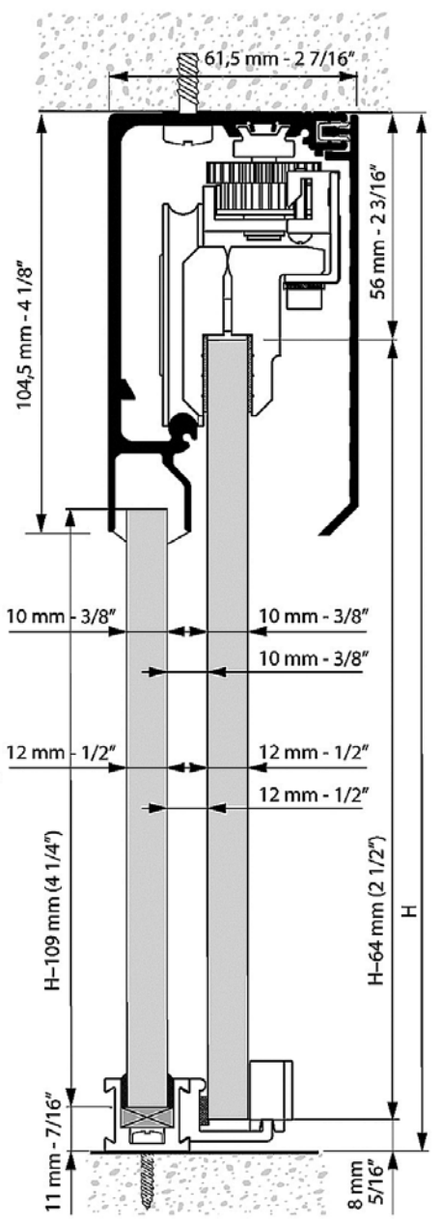

ROLMATIC CORNER

Sistema para correderas sincronizadas a 90°.

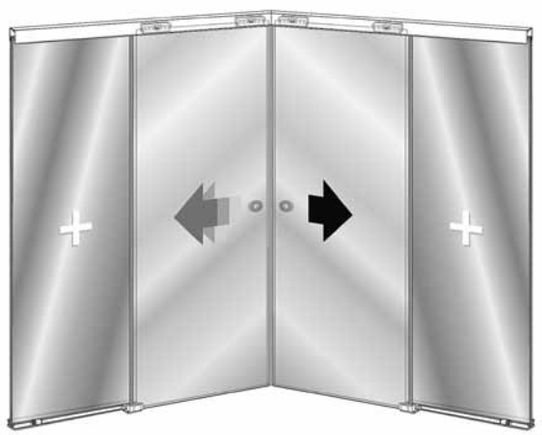

Está diseñado para crear espacios a través de dos paneles de vidrio correderos enfrentados deslizando las puertas de manera sincrónica a lo largo de vidrios fijos.

- Ideal para separación de oficinas, salas de conferencias ….
- Sistema innovador con apertura desde 90° (corner) hasta 180°, para conseguir aperturra hasta 2,5 metros.
- Mínima separación entre vidrio fijo y corredero garantiza mayor estética.
- Zona de paso limpia sin riel en el suelo.
- Perfil de alum. anodizado "Silver Marine" AA10 ISO 7599, 20 micras.
- Perfil único que combina paneles fijos y correderos para una instalación sencilla.
- Galeria clipada para una instalación rápida.
- Sujeción de la puerta mediante mordazas a presión sin mecanización del cristal (vidrio templado o laminado).
- Vidrio de 10 o 12 mm
- Rodamientos a bolas para apertura suave.
- Sistema de transmisión premontado y pretensado para un montaje rápido.
- Instalación a techo.

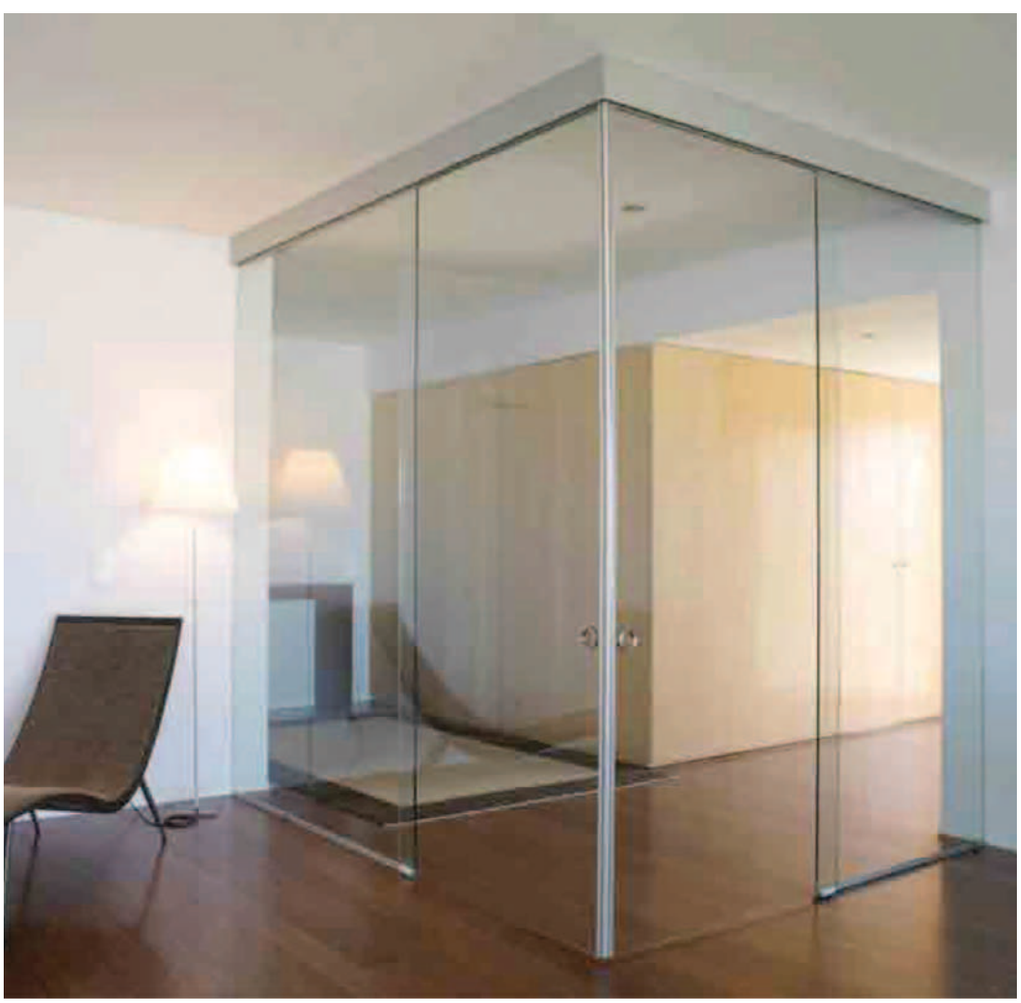

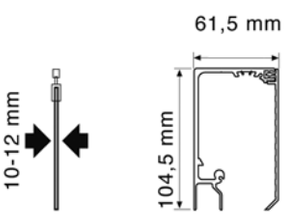

ROLMATIC CORNER

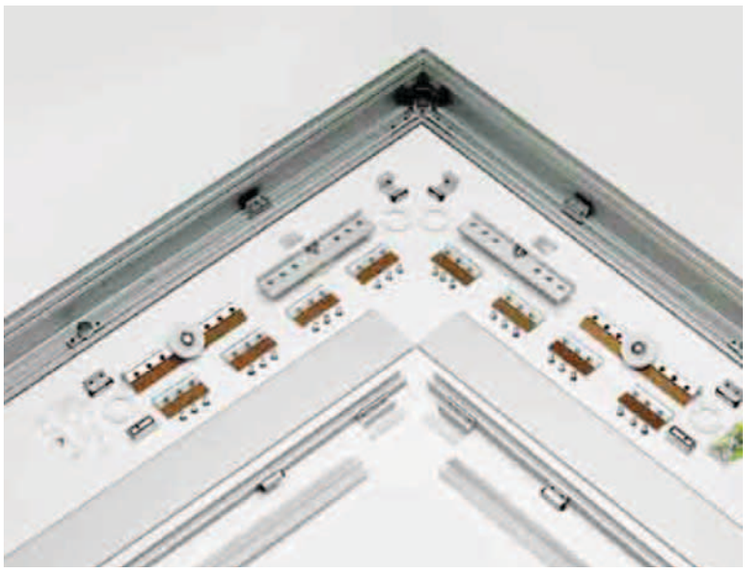

2611	Kit RM Corner G-1 V10	**KL0247**
2612	Kit RM Corner G-2 V10	**KL0248**
2613	Kit RM Corner G-3 V10	**KL0249**
2616	Kit RM Corner G-1 V12	**KL0280**
2617	Kit RM Corner G-1 V12	**KL0281**
2618	Kit RM Corner G-1 V12	**KL0282**

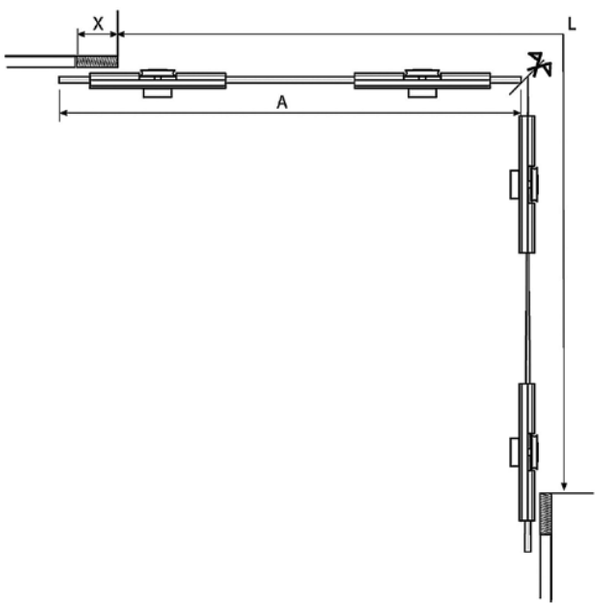

GAMA	Pf	A	V1
G1	3.000 mm	650-750 mm	2.275-2.625 mm
G2	4.000 mm	750-1.000 mm	2.625-3.000 mm
G3	5.000 mm	1.000-1.250 mm	3.000-2.400mm

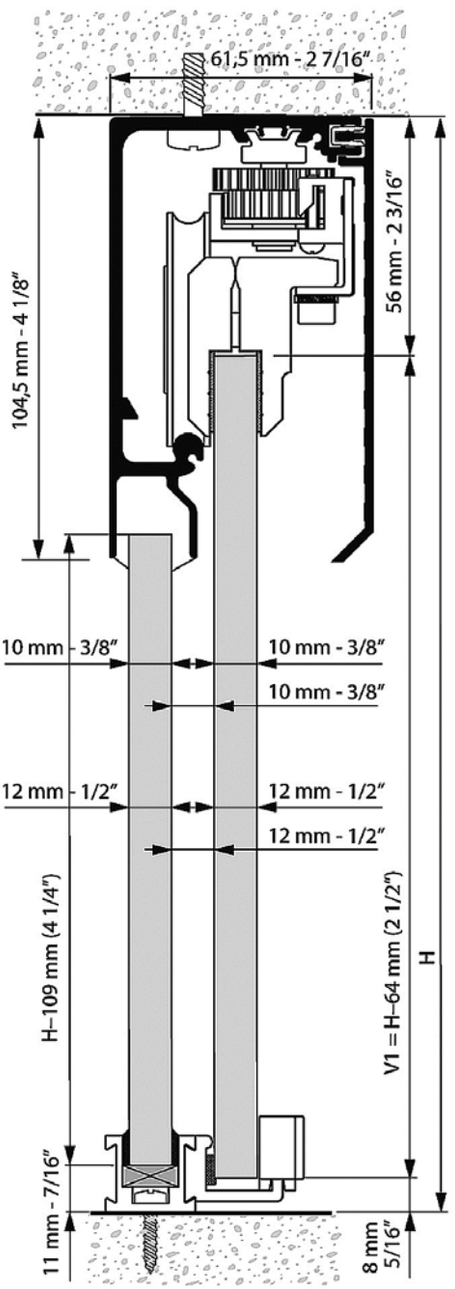

UNIK AIR

Sistema para correderas una hoja sobre pared de vidrio.

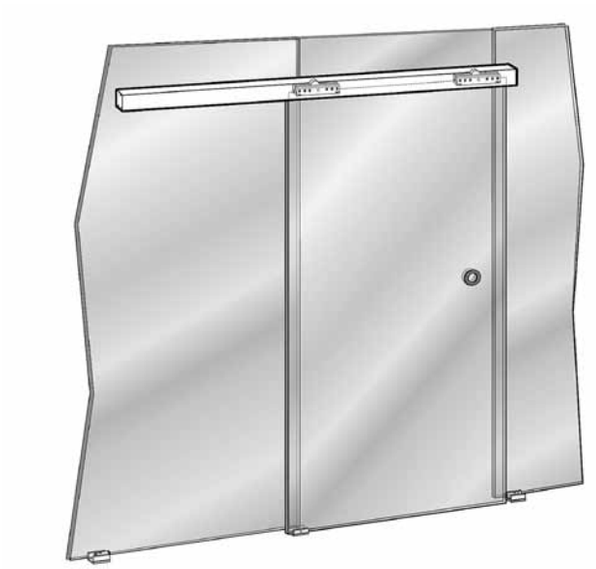

Está diseñado para instalar una puerta de cristal corredera montada a pared de vidrio para generar una mayor iluminación de las estancias así como un diseño contemporaneo de la obra.

- Ideal para separación de oficinas, salas de conferencias, baños ....
- Sistema innovador para proyectos distintos.
- Zona de paso limpia sin riel en el suelo.
- Perfil de aluminio anodizado "Inox" (AA10 ISO 7599, 10 micras.
- Galeria clipada para una instalación rápida.
- Sujeción de la puerta mediante mordazas a presión sin mecanización del cristal (vidrio templado o laminado).
- Vidrio de 10 o 12 mm hasta 90 kg.
- Rodamientos a bolas para apertura suave.
- Topes retenedores para un cierre óptimo.
- Instalación a pared de vidrio.

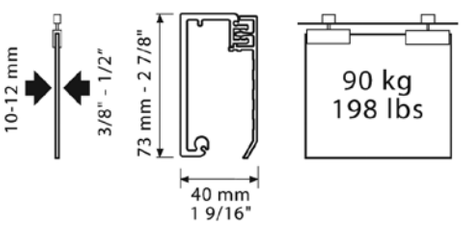

UNIK AIR

2630	Kit Unic Air 2 mts V10	**KL0210**
2632	Kit Unic Air 2,5 mts V10	**KL0211**
2634	Kit Unic Air 3 mts V10	**KL0212**
2635	Kit Unic Air 2 mts V12	**KL0213**
2637	Kit Unic Air 2,5 mts V12	**KL0214**
2639	Kit Unic Air 3 mts V12	**KL0215**

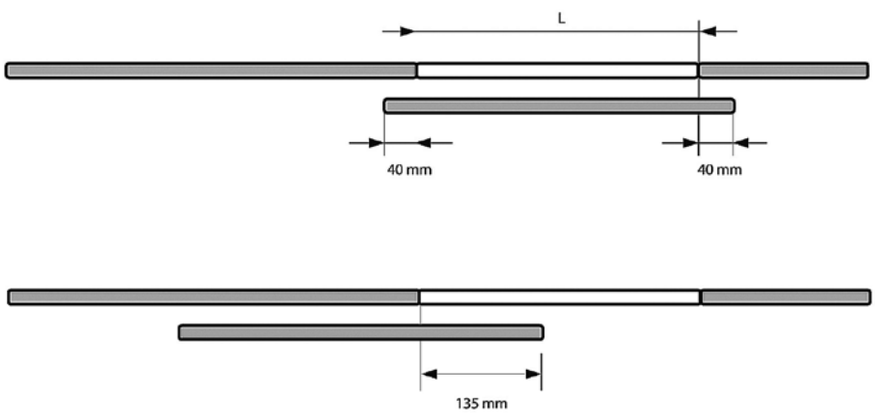

GAMA	Pf	L
G1	2.000 mm	1.000 mm
G2	2.500 mm	1.250 mm
G3	3.000 mm	1.500 mm

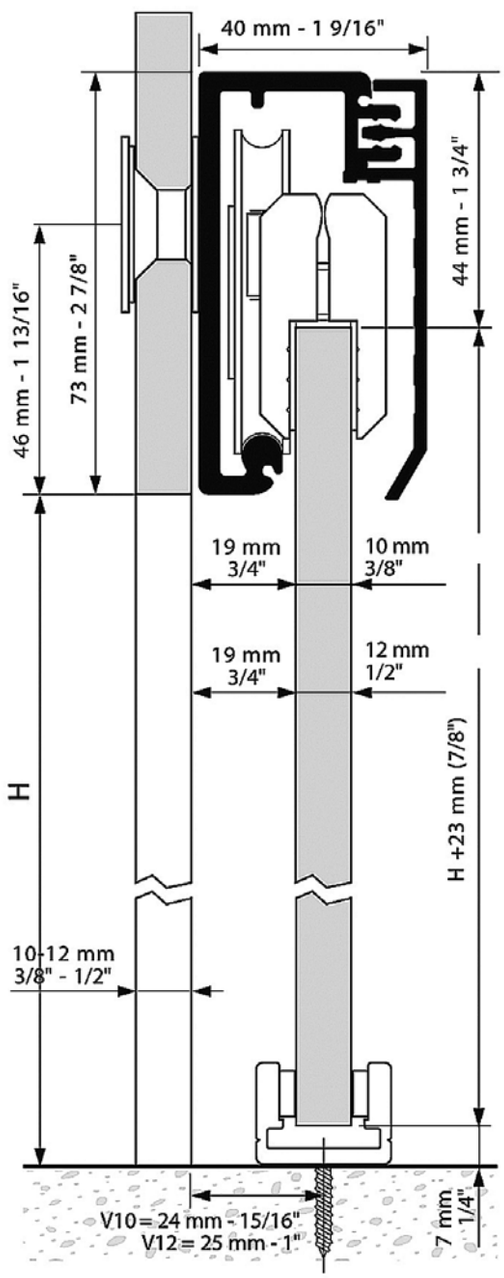

UNIKMATIC

Sistema para correderas sincronizadas.

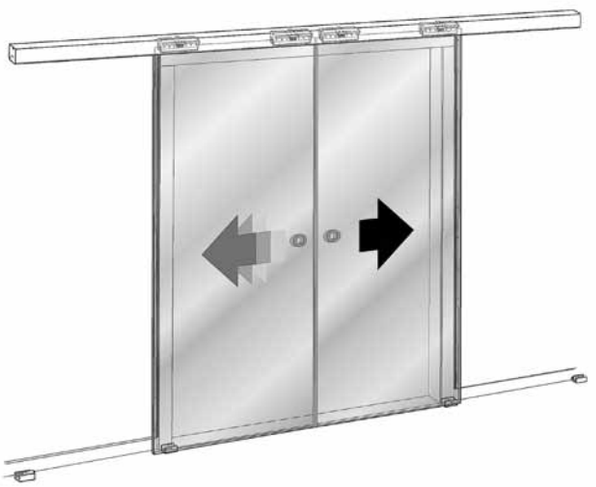

Está diseñado para dividir ambientes a través de dos paneles de vidrio correderos enfrentados con apertura sincrónica permitiendo deslizar las puertas de manera simultanea.

- Ideal para separación de salones, baños, habitaciones, oficinas ….
- Sistema innovador con apertura a 180° o 90° (corner) para conseguir apertura hasta 2,5 metros.
- Zona de paso limpia sin riel en el suelo.
- Perfil de aluminio anodizado "Silver" (AA10 ISO 7599, 10 micras.
- Galeria clipada para una instalación rápida.
- Sujeción de la puerta mediante mordazas a presión sin mecanización del cristal (vidrio templado o laminado).
- Vidrio de 10 o 12 mm.
- Rodamientos a bolas para apertura suave.
- Sistema de transmisión premontado y pretensado para un montaje rápido.
- Instalación a pared o a techo.

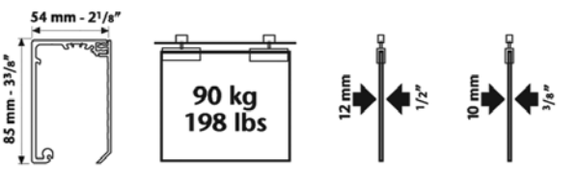

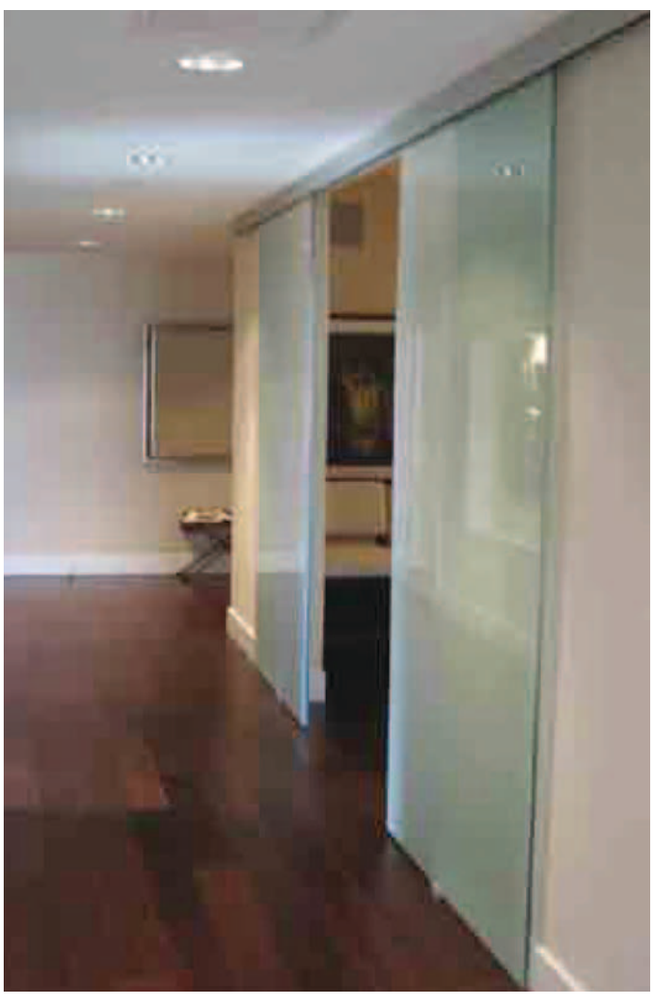

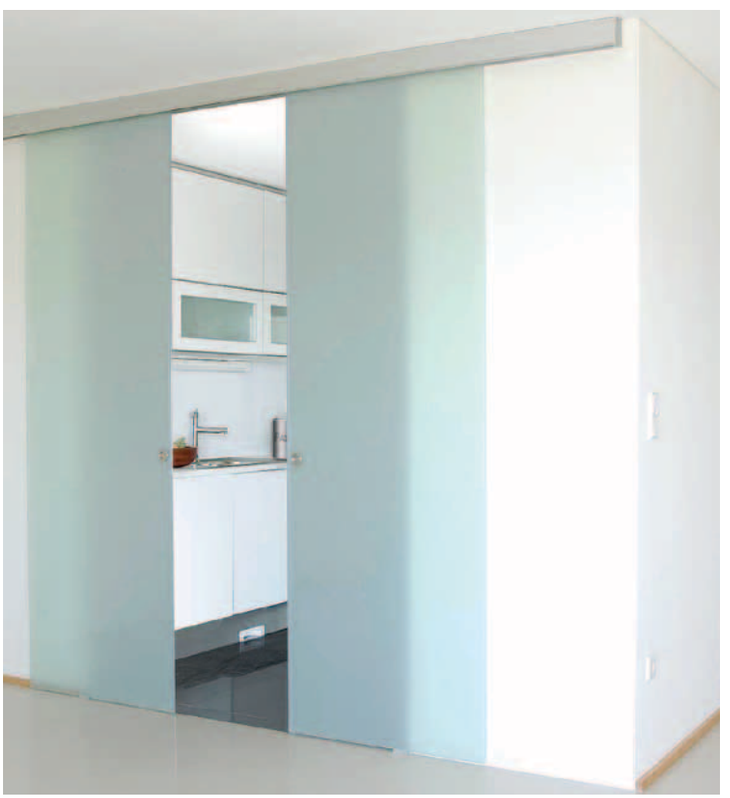

UNIKMATIC

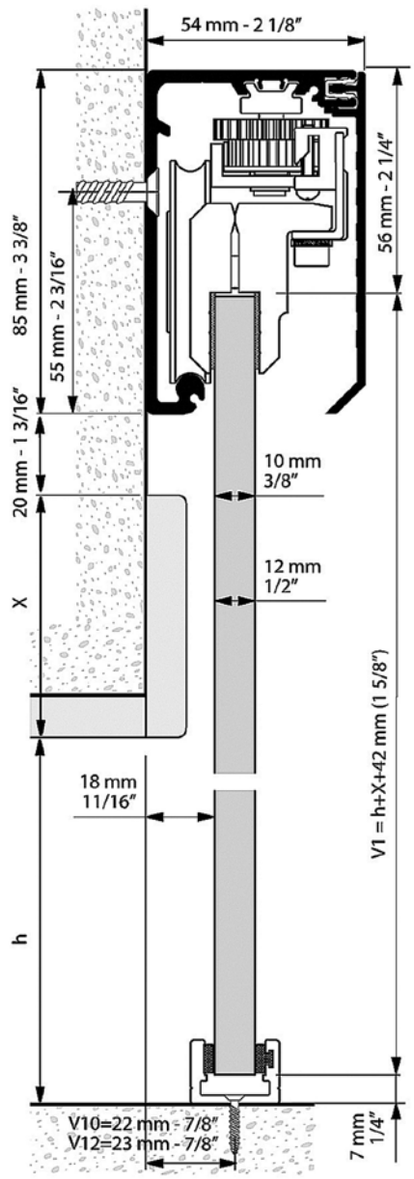

3761	Kit UKM90 650-750 mm 3 mts V10	**KL0099**
3762	Kit UKM90 750-1000 mm 4 mts V10	**KL0100**
3763	Kit UKM90 1000-1250 mm 5 mts V10	**KL0101**
3766	Kit UKM90 650-750 mm 3 mts V12	**KL0102**
3767	Kit UKM90 750-1000 mm 4 mts V12	**KL0103**
3768	Kit UKM90 1000-1250 mm 5 mts V12	**KL0104**
3754	Perfil Marco Aluminio UKM90	**KL0105**

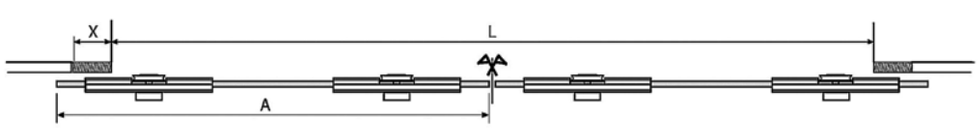

GAMA	Pf	A	V1
G1	3.000 mm / 9'10 1/8''	650-750 mm / 2'1 9/16'' - 2'5 1/2''	2.275-2.625 mm / 7'5 9/16'' - 8'7 3/8''
G2	4.000 mm / 13'1 1/2''	750-1.000 mm / 2'5 1/2'' - 3'3 3/8''	2.625-3.000 mm / 8'7 3/8'' - 9'10 1/8''
G3	5.000 mm / 16'4 7/8''	1.000-1.250 mm / 3'3 3/8'' - 4' 13/16''	3.000-2.400 mm / 9'10 1/8'' - 7'10 1/2''

UNIKMATIC CORNER

Sistema para correderas sincronizadas a 90°.

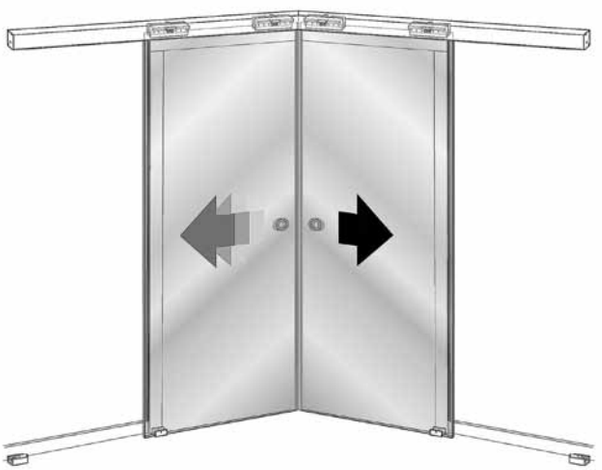

Está diseñado para dividir ambientes a través de dos paneles de vidrio correderos enfrentados con apertura sincrónica permitiendo deslizar las puertas de manera simultanea.

- Ideal para separación de salones, baños, habitaciones, oficinas ....
- Sistema innovador con apertura a 180° o 90° (corner) para conseguir apertura hasta 2,5 metros.
- Zona de paso limpia sin riel en el suelo.
- Perfil de aluminio anodizado "Silver" (AA10 ISO 7599, 10 micras.
- Galeria clipada para una instalación rápida.
- Sujeción de la puerta mediante mordazas a presión sin mecanización del cristal (vidrio templado o laminado).
- Vidrio de 10 o 12 mm.
- Rodamientos a bolas para apertura suave.
- Sistema de transmisión premontado y pretensado para un montaje rápido.
- Instalación a pared o a techo.

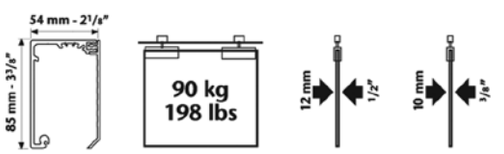

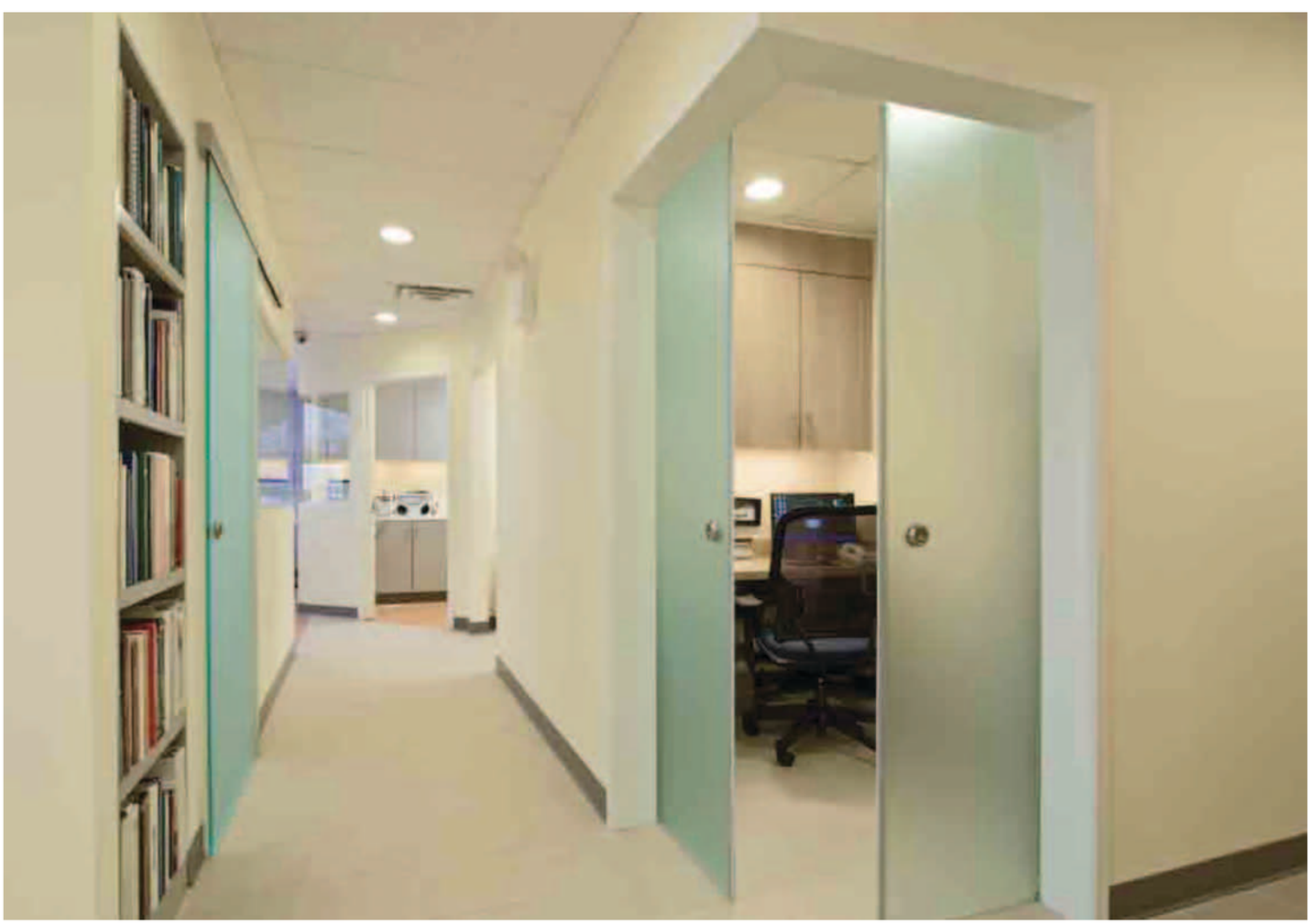

UNIKMATIC CORNER

2601	Kit UKM CORNER 3 mts. V10	**KL0106**
2602	Kit UKM CORNER 4 mts. V10	**KL0107**
2603	Kit UKM CORNER 5 mts. V10	**KL0108**
2606	Kit UKM CORNER 3 mts. V12	**KL0109**
2607	Kit UKM CORNER 4 mts. V12	**KL0098**
2608	Kit UKM CORNER 5 mts. V12	**KL0097**

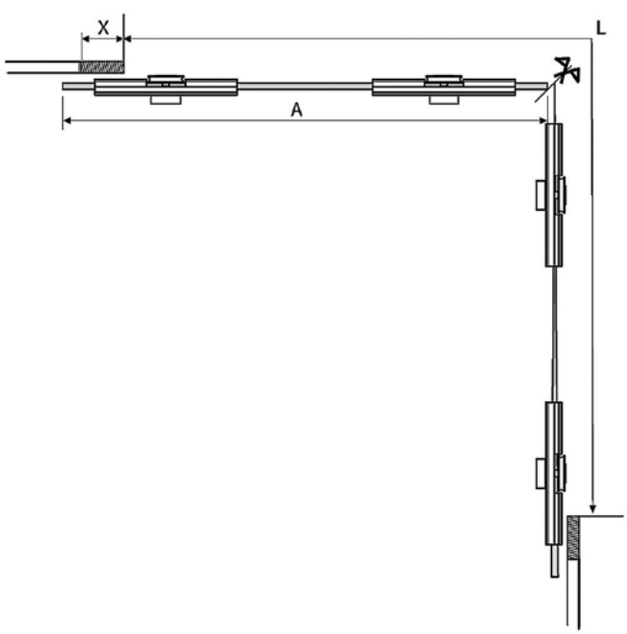

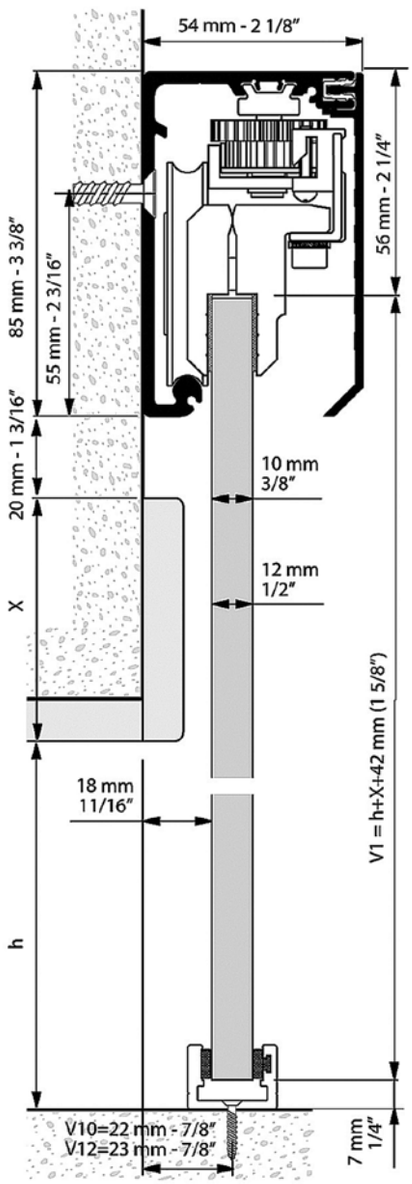

GAMA	Pf	A	V1
G1	3.000 mm / 9'10 1/8''	650-750 mm / 2'1 9/16'' - 2'5 1/2''	2.275-2.625 mm / 7'5 9/16'' - 8'7 3/8''
G2	4.000 mm / 13'1 1/2''	750-1.000 mm / 2'5 1/2'' - 3'3 3/8''	2.625-3.000 mm / 8'7 3/8'' - 9'10 1/8''
G3	5.000 mm / 16'4 7/8''	1.000-1.250 mm / 3'3 3/8'' - 4' 13/16''	3.000-2.400 mm / 9'10 1/8'' - 7'10 1/2''

UNIKMATIC AIR

Sistema para correderas sincronizadas con pared de vidrio.

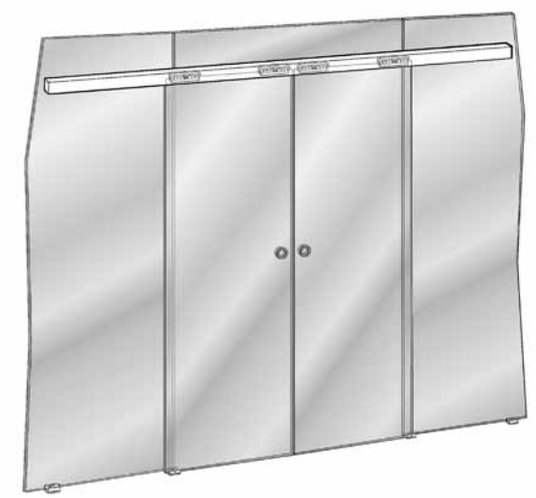

Está diseñado para instalar dos paneles de vidrio correderos enfrentados con apertura sincrónica a una pared de cristal permitiendo deslizar las puertas de manera simultanea para conseguir mayor iluminación y luz de paso.

- Ideal para separación de salones, salas de conferencia, oficinas ….
- Sistema innovador con apertura hasta 2,5 metros.
- Zona de paso limpia sin riel en el suelo.
- Perfil de aluminio anodizado "Silver" (AA10 ISO 7599, 10 micras.
- Galeria clipada para una instalación rápida.
- Sujeción de la puerta mediante mordazas a presión sin mecanización del cristal (vidrio templado o laminado).
- Vidrio de 10 o 12 mm.
- Rodamientos a bolas para apertura suave.
- Sistema de transmisión premontado y pretensado para un montaje rápido.
- Instalación a pared de vidrio.

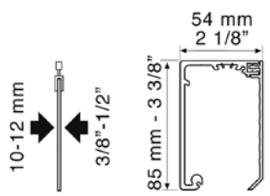

UNIKMATIC AIR

2640	Kit UNIKMATIC AIR 3 mts V10	**KL0091**
2642	Kit UNIKMATIC AIR 4 mts V10	**KL0092**
2644	Kit UNIKMATIC AIR 5 mts V10	**KL0093**
2645	Kit UNIKMATIC AIR 3 mts V12	**KL0094**
2647	Kit UNIKMATIC AIR 4 mts V12	**KL0095**
2649	Kit UNIKMATIC AIR 5 mts V12	**KL0096**

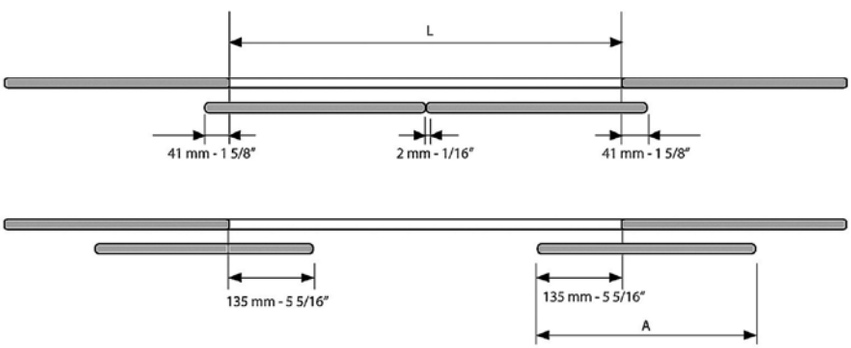

GAMA	Pf	L	A	V1 max
G1	3.000 mm 9' 10 1/8"	1.500 mm 4' 11 1/16"	789 mm 2' 7 1/16"	2.700 mm 8' 10 5/16"
G2	4.000 mm 13' 1 1/2"	2.000 mm 6' 6 3/4"	1.039 mm 3' 4 7/8"	V10=3.400 mm 11' 1 7/8"
				V12=2.850 mm 9' 4 3/16"
G3	5.000 mm 16' 4 7/8"	2.500 mm 8' 2 7/16"	1.289 mm 4' 2 3/4"	V10=2.800 mm 9' 2 1/4"
				V12=2.300 mm 7' 6 9/16"

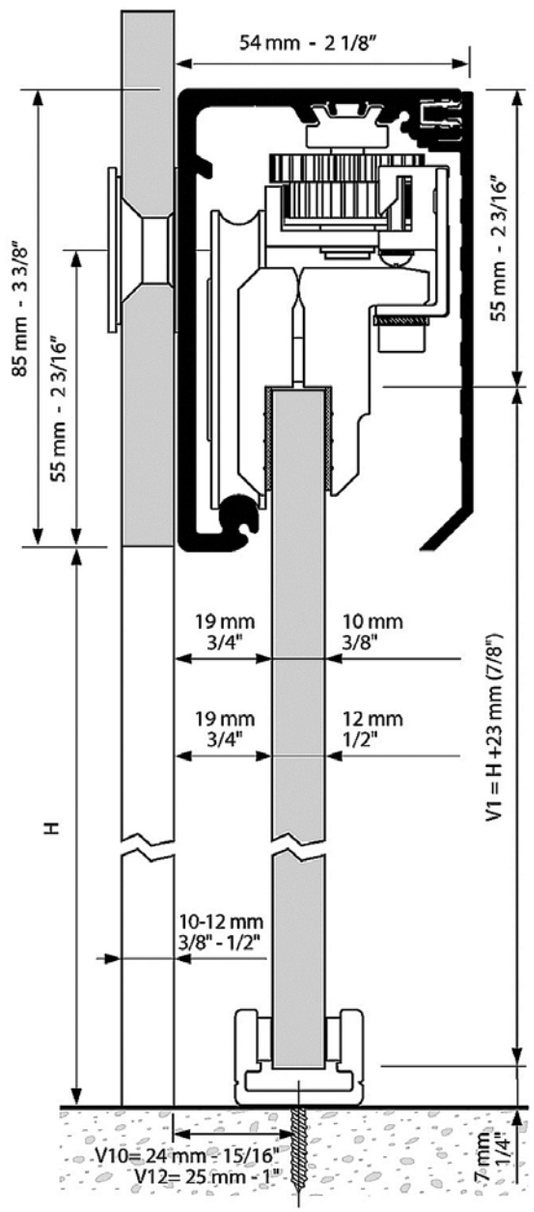

UNIKAIR SELF

Sistema para correderas con una hoja sobre pared de vidrio con autocierre.

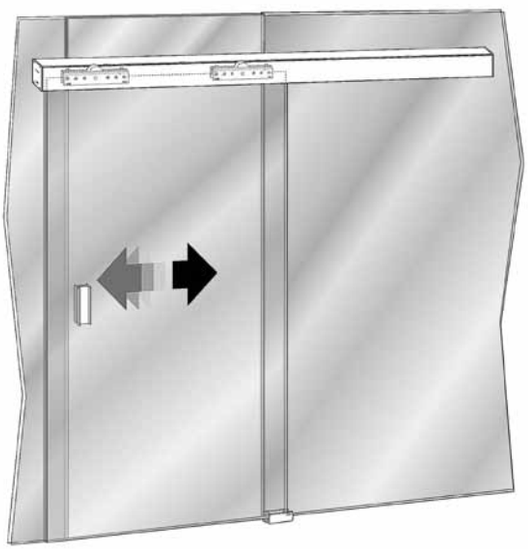

Está diseñado para instalar una puerta de cristal corredera con autocierre a una pared de vidrio para generar una mayor iluminación en la estancia y control de acceso.

- Ideal para separación de oficinas, laboratorios ....
- Sistema con diseño moderno para obras contemporáneas.
- Zona de paso limpia sin riel en el suelo.
- Sistema de autocierre avanzado con velocidad regulable
- Perfil de aluminio anodizado "Inox" (AA10 ISO 7599, 10 micras)
- Galeria clipada para una instalación rápida.
- Sujeción de la puerta mediante mordazas a presión sin mecanización del cristal (vidrio templado o laminado).
- Vidrio de 10 o 12 mm. para aperturas hasta 1.400 mm de ancho.
- Rodamientos a bolas para apertura suave.
- Instalación a pared de vidrio.

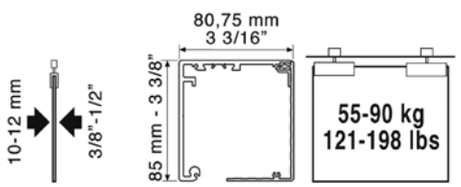

UNIKAIR SELF

2655	Kit UNIK AIR SELF 2 mts V10 DER	**KL0260**
2656	Kit UNIK AIR SELF 2,5 mts V10 DER	**KL0261**
2657	Kit UNIK AIR SELF 3 mts V10 DER	**KL0262**
2658	Kit UNIK AIR SELF 2 mts V12 DER	**KL0263**
2659	Kit UNIK AIR SELF 2,5 mts V12 DER	**KL0264**
2661	Kit UNIK AIR SELF 2 mts V10 IZQ	**KL0265**
2662	Kit UNIK AIR SELF 2,5 mts V10 IZQ	**KL0266**
2663	Kit UNIK AIR SELF 3 mts V10 IZQ	**KL0267**
2664	Kit UNIK AIR SELF 2 mts V12 IZQ	**KL0268**
2665	Kit UNIK AIR SELF 2,5 mts V12 IZQ	**KL0269**

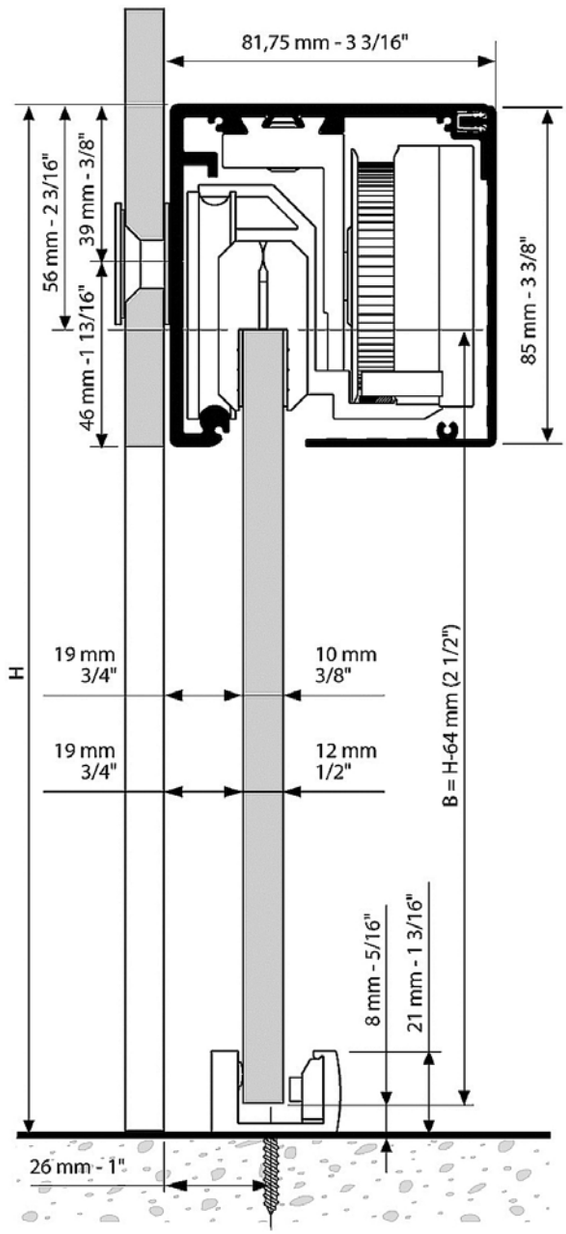

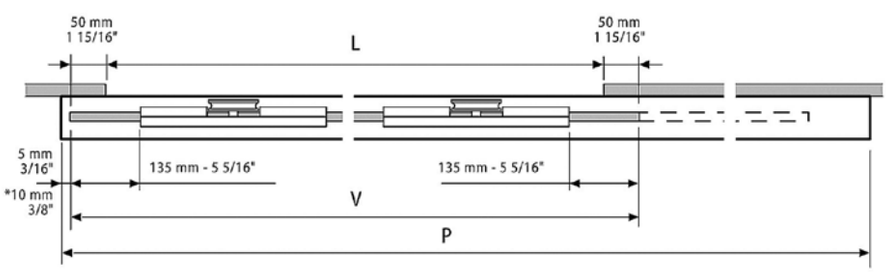

	L	P
GAMA 1 V10-12	900 mm	2.000 mm
GAMA 2 V10-12	1.150 mm	2.500 mm
GAMA 3 V10**	1.400 mm	3.000 mm

	B mín.	B máx.
V10	2.200.000 / V (mm)	3.600.000 / V (mm)
V12	2.000.000 / V (mm)	3.000.000 / V (mm)

V= L + 100 mm
B mín. < B > máx.

UNIKSELF

Sistema para correderas una hoja con autocierre.

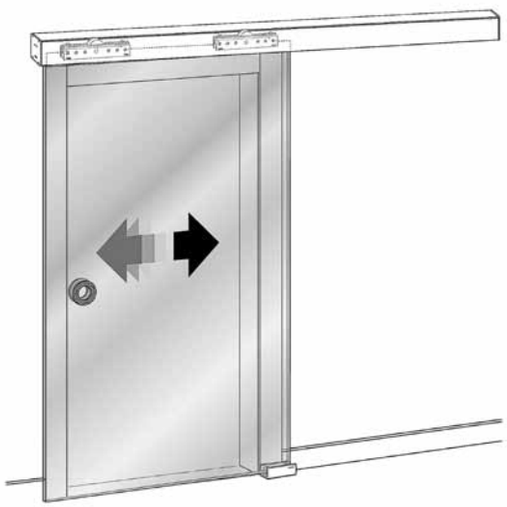

Está diseñado para ireemplazar cualquier puerta batiente tradicional por un panel de vidrio corredero con autocierre "Self Closing".

- Ideal para separación de baños, cocinas, oficinas, laboratorios ....
- Sistema con diseño moderno para obras contemporáneas.
- Zona de paso limpia sin riel en el suelo.
- Sistema de autocierre avanzado con velocidad regulable
- Perfil de aluminio anodizado "Silver" (AA10 ISO 7599, 10 micras)
- Galeria clipada para una instalación rápida.
- Sujeción de la puerta mediante mordazas a presión sin mecanización del cristal (vidrio templado o laminado).
- Vidrio de 10 o 12 mm. para aoerturas hasta 1.400 mm de ancho.
- Rodamientos a bolas para apertura suave.
- Instalación a pared.

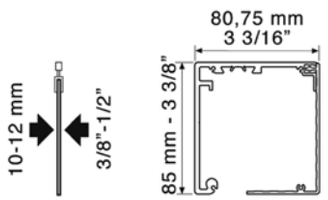

UNIKSELF

2801	Kit UNIK SELF 2,5 mts V10 DER	**KL0250**
2802	Kit UNIK SELF 3 mts V10 DER	**KL0251**
2803	Kit UNIK SELF 2,5 mts V12 DER	**KL0252**
2805	Kit UNIK SELF 2,5 mts V10 IZQ	**KL0253**
2806	Kit UNIK SELF 3 mts V10 IZQ	**KL0254**
2807	Kit UNIK SELF 2,5 mts V12 IZQ	**KL0255**

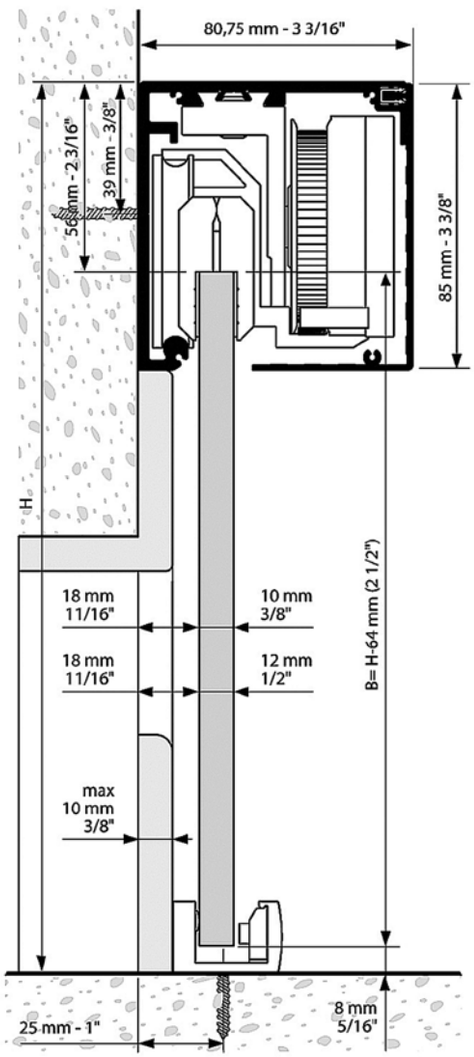

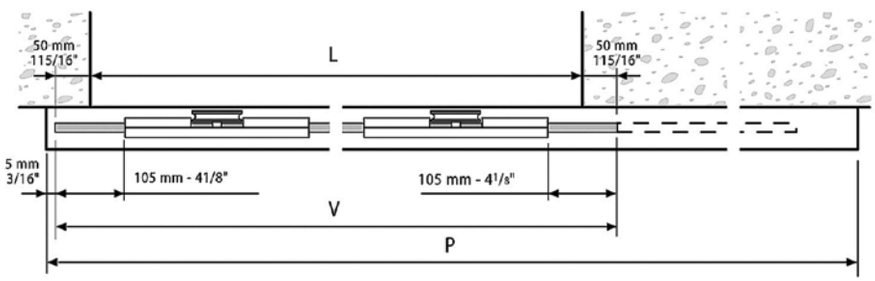

	L	P
GAMA 1 V10-12	900-1.150 mm	2.500 mm
GAMA 2 V10	1.150-1.400 mm	3.000 mm

	B mín.	B máx.
V10	2.200.000 / V (mm)	3.600.000 / V (mm)
V12	2.000.000 / V (mm)	3.000.000 / V (mm)

P=2L + 160 mm
V= L + 100 mm
B mín. < B > máx.

EXTENDO

Sistema para correderas Telescopico.

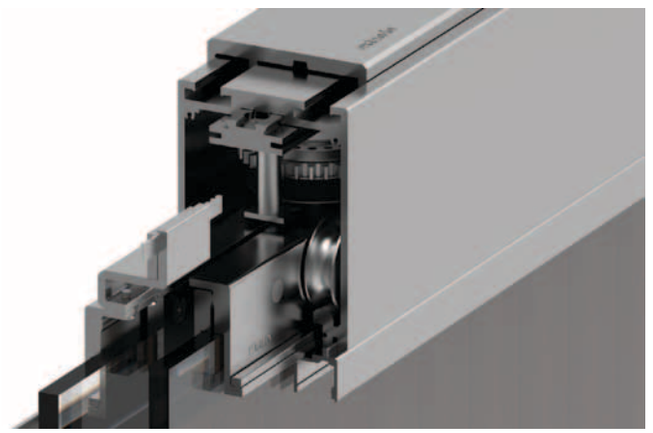

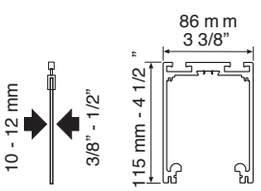

Es el sistema telescópico para la aplicación de puertas correderas más versátil y cómodo del mercado. Gracias a sus múltiples posibilidades de instalación, puedes disfrutar de una amplia apertura de paso con un reducido espacio de aparcamiento. Y con su juego especial de engranajes puedes desplazar las hojas móviles de la puerta sin esfuerzo.

- Ideal para dividir espacios instalándolo en cocinas, salones, habitaciones, oficinas, salas de conferencia.
- Sistema innovador para proyectos contemporáneos buscando abrir espacios amplios hasta 5-10 metros.
- Sistema de apertura sincronizada de 2,3 o 4 puertas.
- Zona de paso limpia sin riel en el suelo.
- Perfil de aluminio anodizado “Silver” (AA10 ISO 7599, 10 micras)
- Sujeción de la puerta mediante mordazas a presión sin mecanización del cristal (vidrio templado y laminado.
- Vidrio de 10 o 12 mm.
- Rodanientos de bolas para apertura suave.
- Sistema de transmisión premontado y pretensado para un montaje rápido.
- Instalación a pared, a techo o falso techo

El sistema EXTENDO no tiene precios standard, se calcula el precio en base al tipo de instalación requerida y a medida.

Extendo	Kit 2 Hojas	**KL0997**
Extendo	Kit 3 Hojas	**KL0998**
Extendo	Kit 4 Hojas	**KL0999**

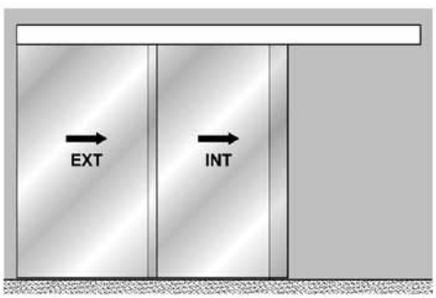

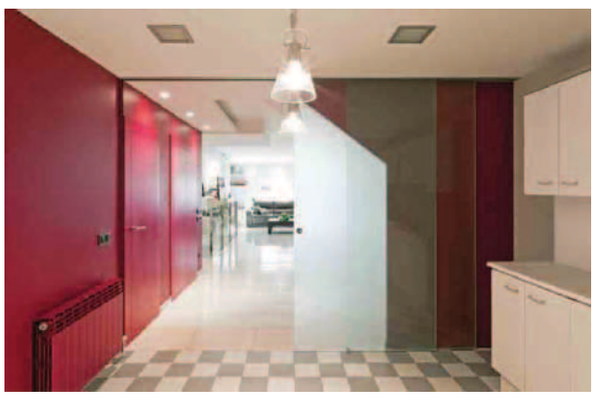

Extendo 2 puertas	
Mín.	**Máx.**
1.250 mm / 4'1 3''/16	2.550 mm / 8'4 3''/8

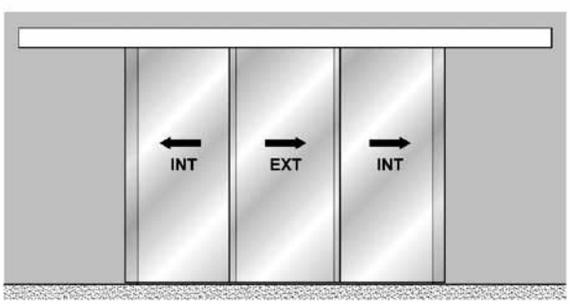

Extendo 3 puertas	
Mín.	**Máx.**
1.725 mm / 5'7 15''/16	2.775 mm / 9'1 1''/4

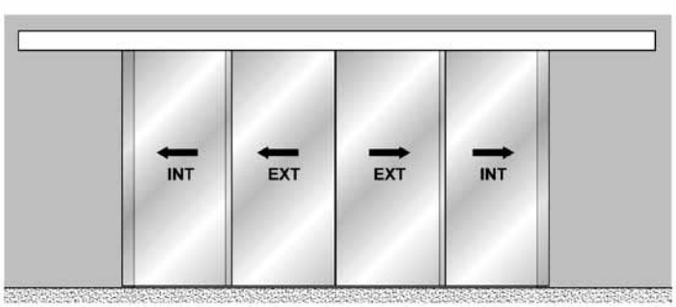

Extendo 4 puertas	
Mín.	**Máx.**
2.400 mm/ 7'10 1''/2	3.100 mm / 10'2 1''/16
2.500 mm 8'27/16"	5.100 mm 16'8 13/16"

EXTENDO

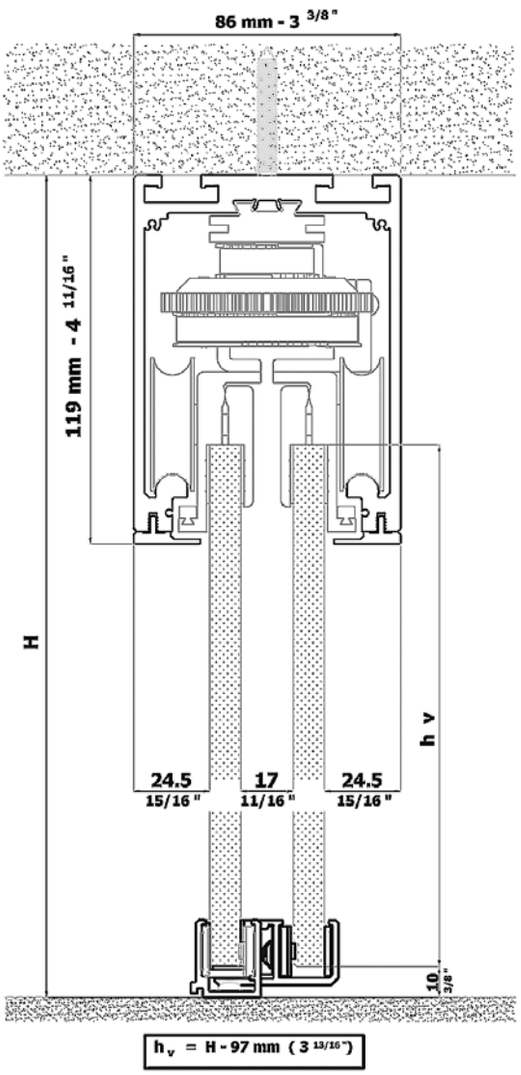

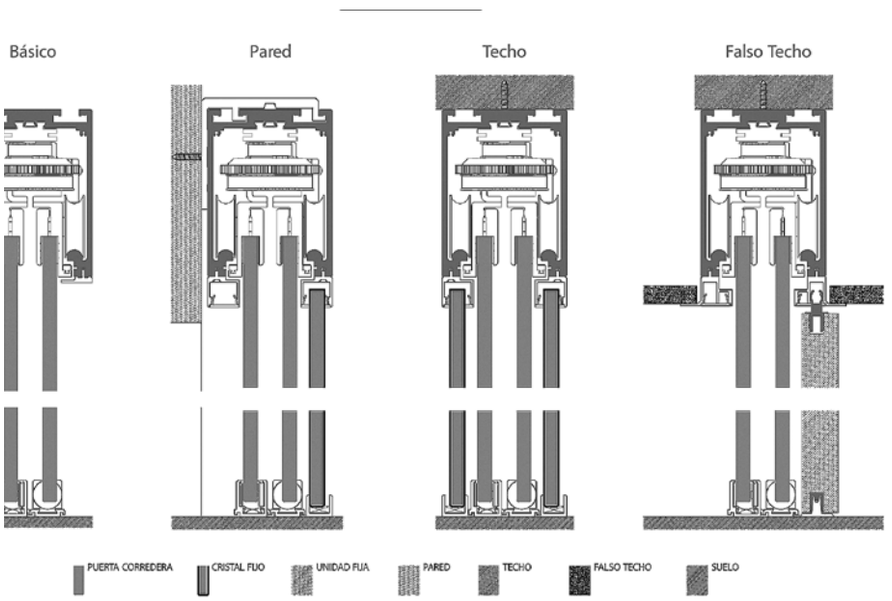

Ancho (luz de paso)	Mín.	Máx.	Solape
2 hojas móviles	1.250 mm	2.550 mm	-50 mm
3 hojas móviles	1.725 mm	2.775 mm	-50 mm
4 hojas móviles	2.400 mm	3.100 mm	-100 mm

EXTENDO 2 Puertas

El sistema EXTENDO no tiene precios standard, se calcula el precio en base al tipo de instalación requerida y a medida.

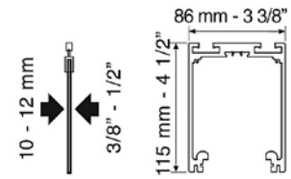

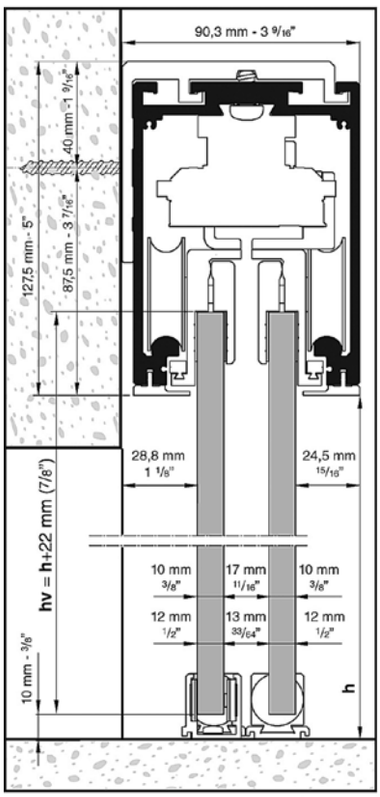

Instal. lateral

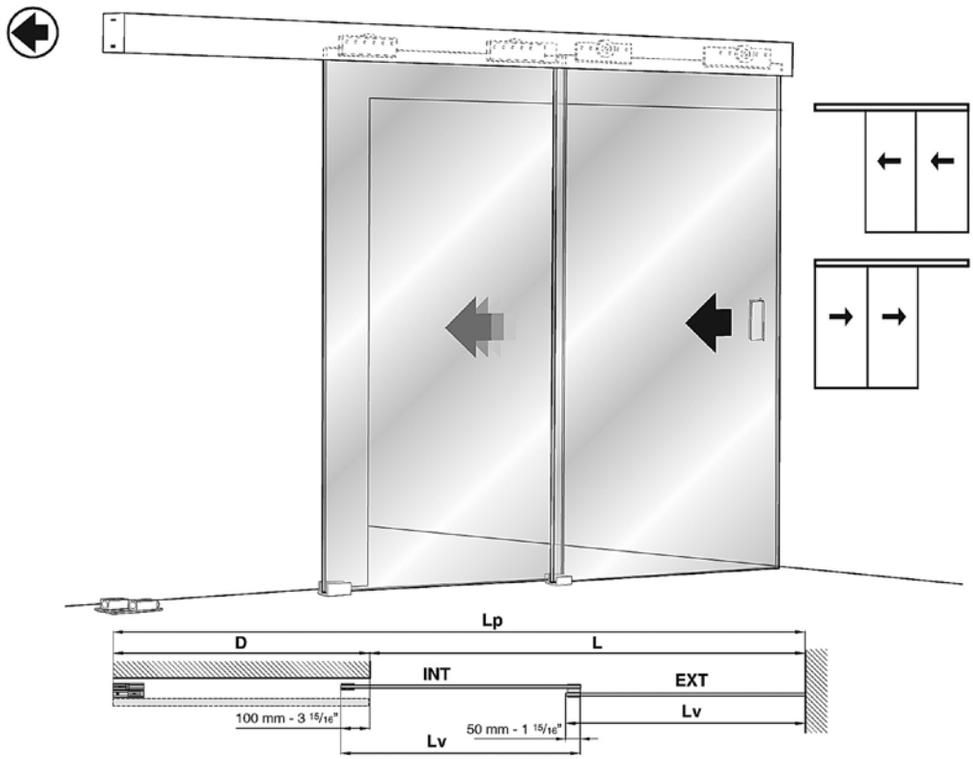

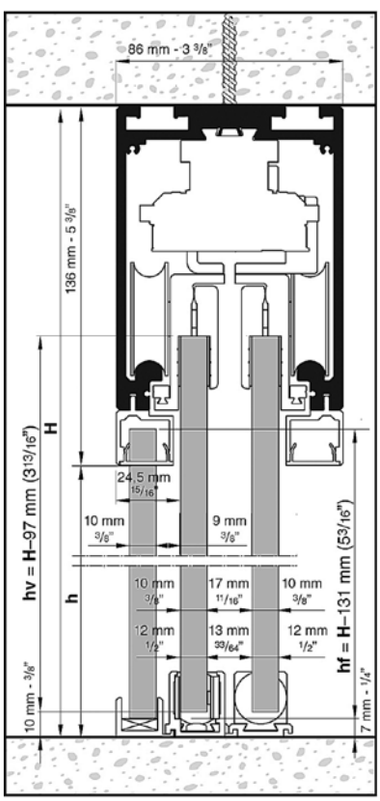

Instal. superior

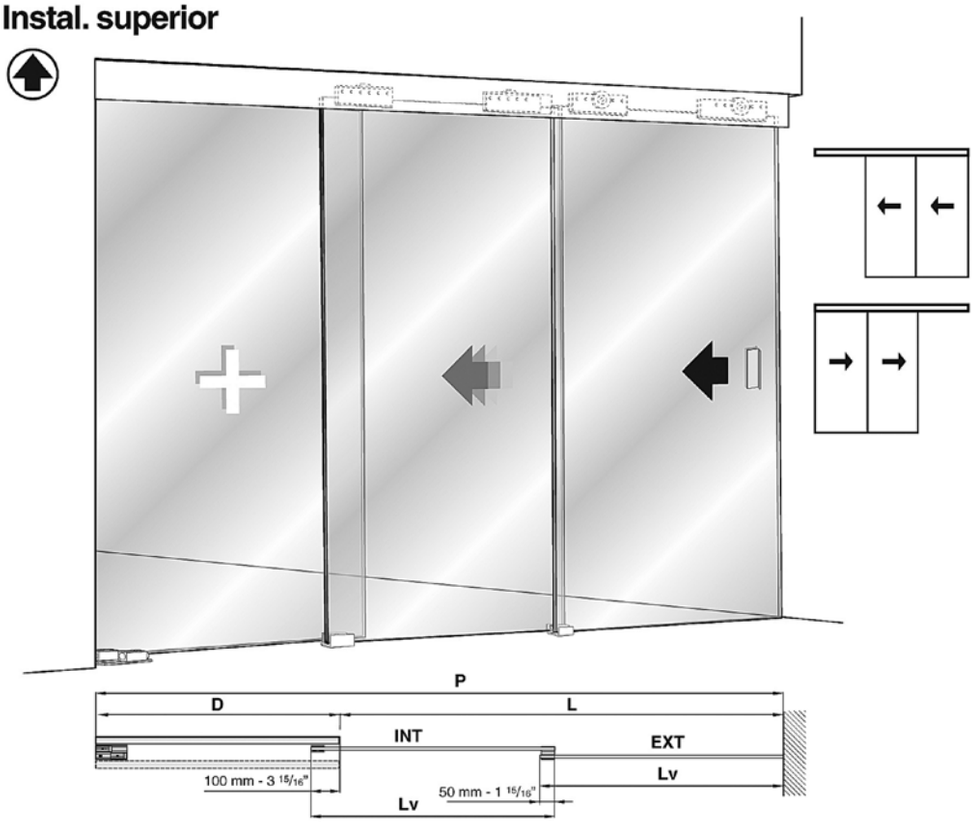

EXTENDO 3 Puertas

El sistema EXTENDO no tiene precios standard, se calcula el precio en base al tipo de instalación requerida y a medida.

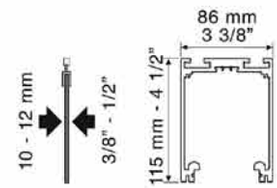

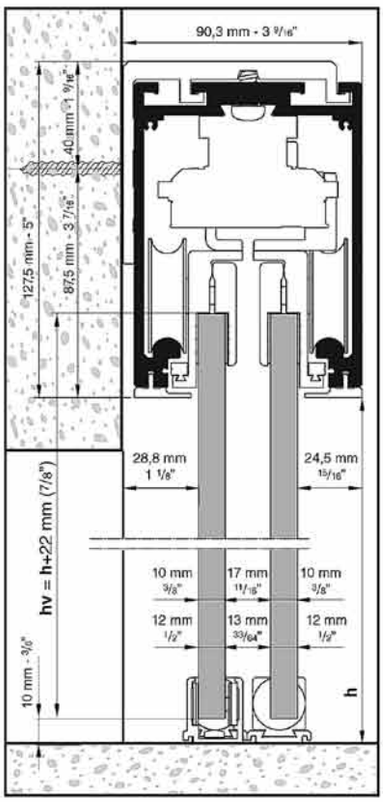

Instal. lateral

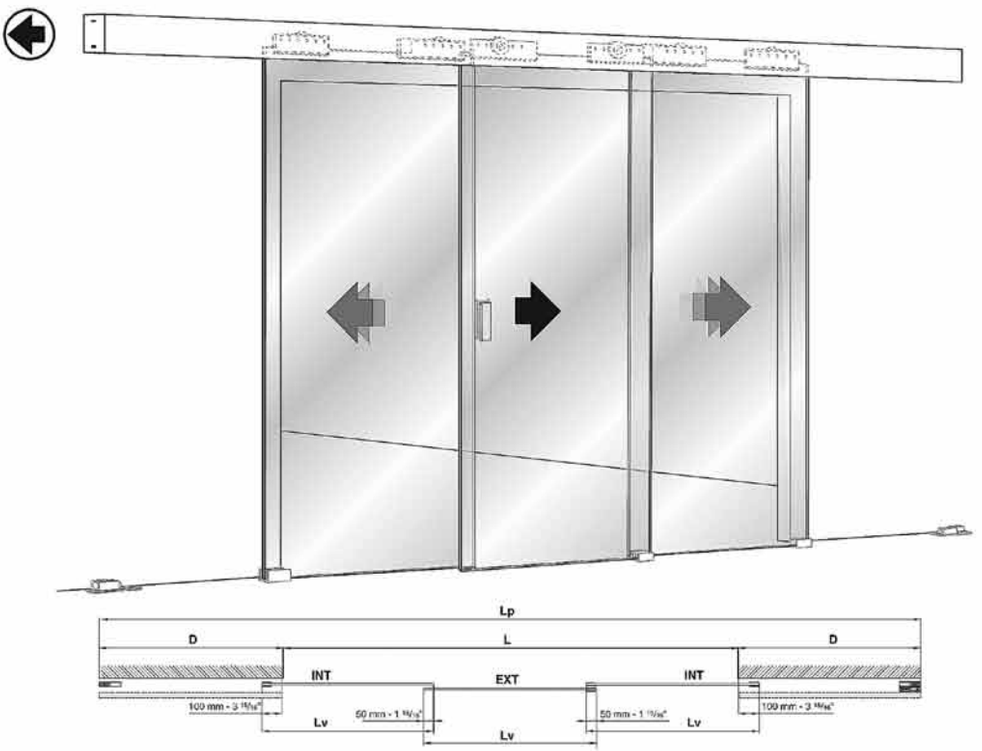

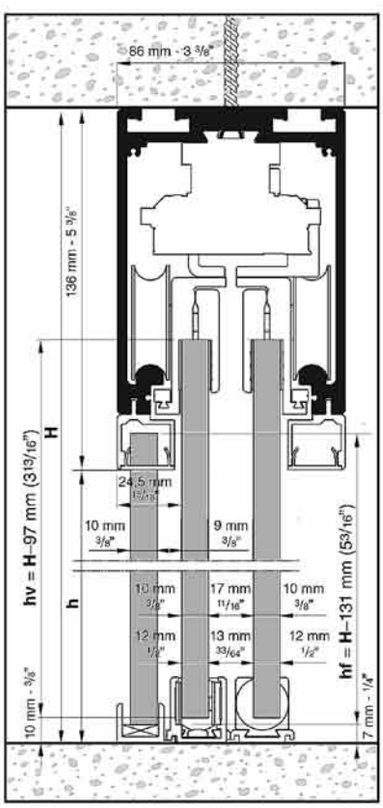

Instal. superior

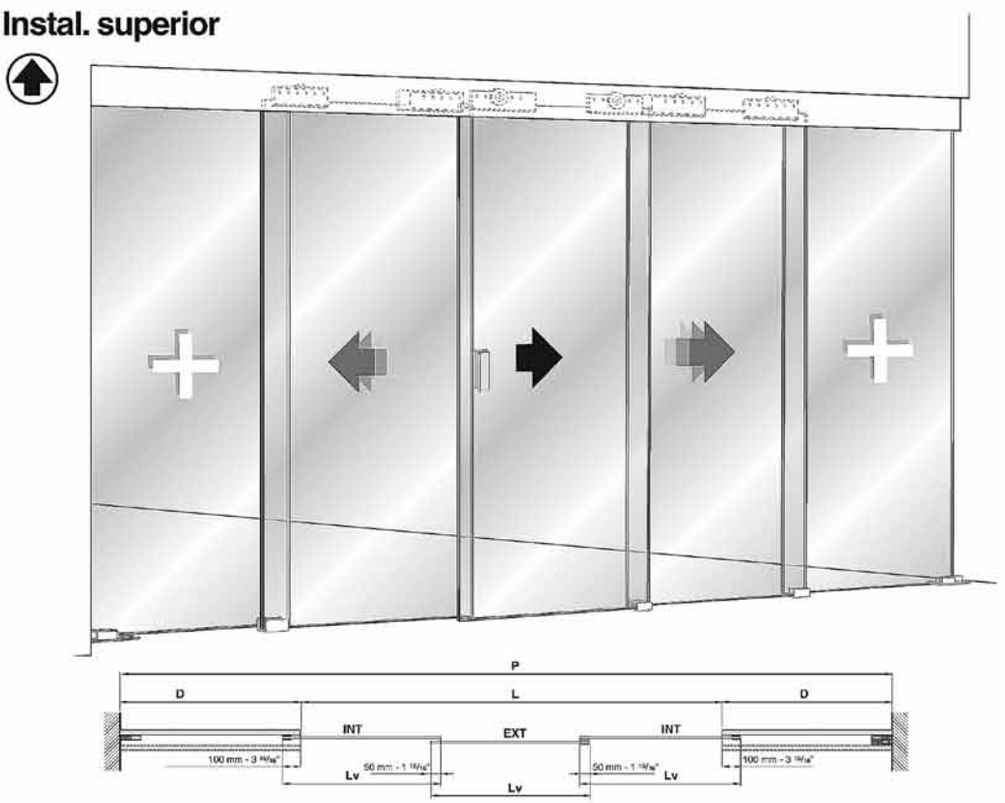

EXTENDO 4 Puertas

El sistema EXTENDO no tiene precios standard, se calcula el precio en base al tipo de instalación requerida y a medida.

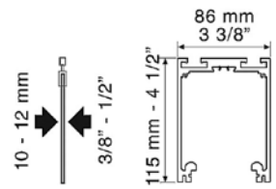

Instal. lateral

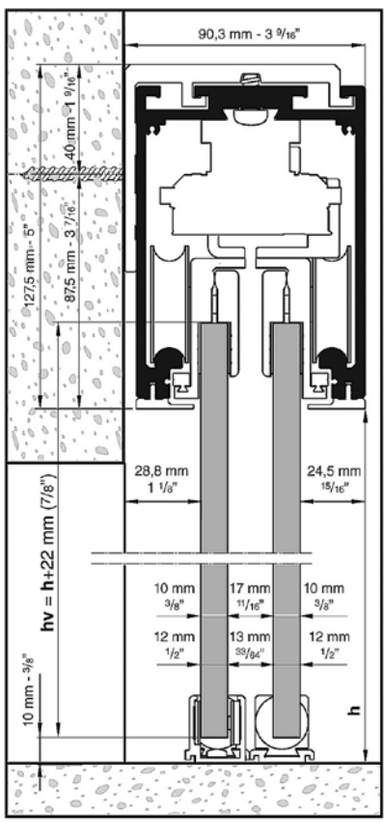

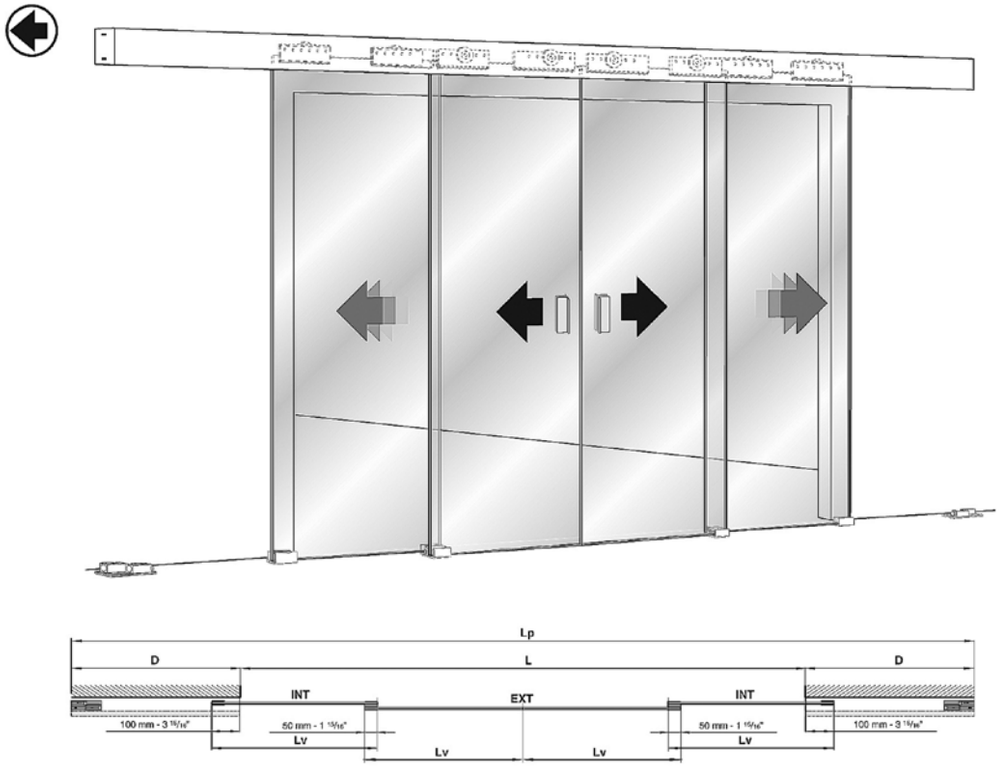

Instal. superior

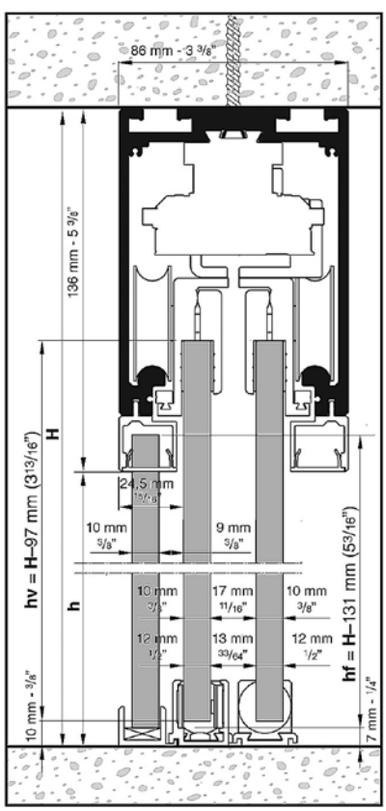

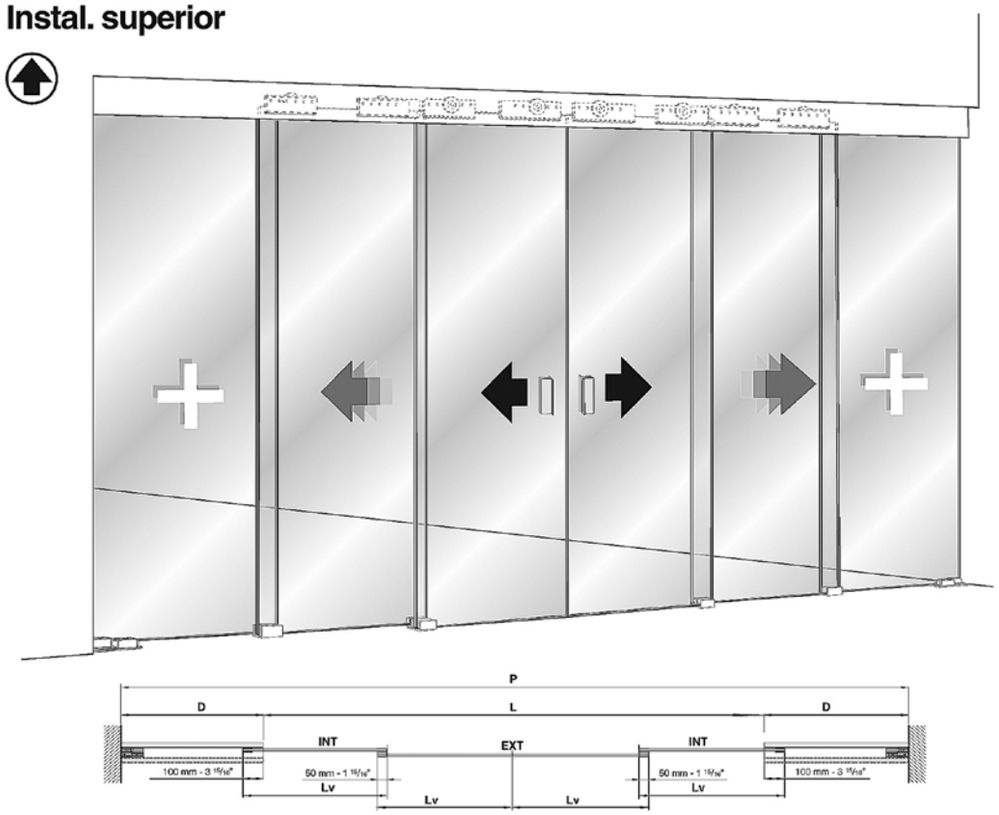

SISTEMAS
PARA PUERTAS CORREDERAS

GLASER, S.L.

sahero

SISTEMAS
PARA PUERTAS CORREDERAS

SV-45/SV-85
Sistemas con doble hoja entrecruzadas 66-69

SV-A40/A60/A80/ A40F/A60F/A80F
Sistemas para una hoja, hoja móvil y hoja fija hasta 80 kg 70-77

SV-A100/A125/ A100F/A125F
Sistemas para una hoja, hoja móvil y hoja fija hasta 125 kg 78-83

SV-A200/A200F
Sistemas para una hoja, hoja móvil y hoja fija hasta 200 kg 84-87

SV-A300/ LA300
Sistemas para una hoja o con pinza continua hasta 300 kg 88-91

SV-LARGE FIX
Sistemas con tapeta continua hasta 80 kg 92-93

SV-MATIC
Sistemas para hojas automáticas hasta 80 kg 94-95

SV-SINCRO PROGRESIVA
Sistemas para hojas telescópicas 96-97

SV-SINCRO
Sistemas para hojas sincronizadas de 40 kg hasta 125 kg 98-99

SV-A101D
Sistemas para puertas plegables con bisagra 100-101

SV-P40 / P150 / P250
Sistemas para puertas plegables de 40 kg hasta 250 kg 102-107

SV-I46
Sistemas Inox para una hoja hasta 45 kg 108-109

SV-I120 U SIMPLE/DOBLE
Sistemas Inox para una hoja hasta 120 kg 110-113

SV-I120 TERRA
Sistemas Inox para una hoja con guía en el suelo 114-115

SV-I120
Sistemas Inox para una hoja con guía en el suelo 116-117

SV-I120 SINCRO
Sistemas Inox para hojas sincronizadas 118-119

SV-I240
Sistemas Inox para una hoja hasta 240 kg 120-121

SV-SWING / SWING OVAL
Sistemas Inox para puertas batientes 122-125

SV ACCESORIOS
Cerradura corredera y tirador Inox con cerradura 126-127

SV-X70/SV-X150
Sistemas con autocierre y falso techo 128-133

SV-45 Hasta 45 Kg.

Sistema para puertas correderas doble hoja

Cuenta con un perfil superior de aluminio natural doble con estrias laterales que permiten fijar y extraer las tapetas que cubren los mecanismos de la instalación. Las hojas que la forman son completamente independientes. La separación entre ellas es de 6 o 18 mm según se monte un vidrio de 8 o de 10 mm de grosor. Roldanas con rodamientos a bolas que permiten absorber las irregularidades del perfil, con regularización vertical.
El guiador inferior es regulable para permitir la instalación de vidrios de diferentes grosores (8-10 mm)

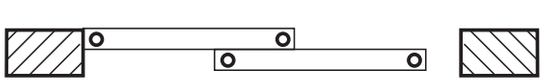

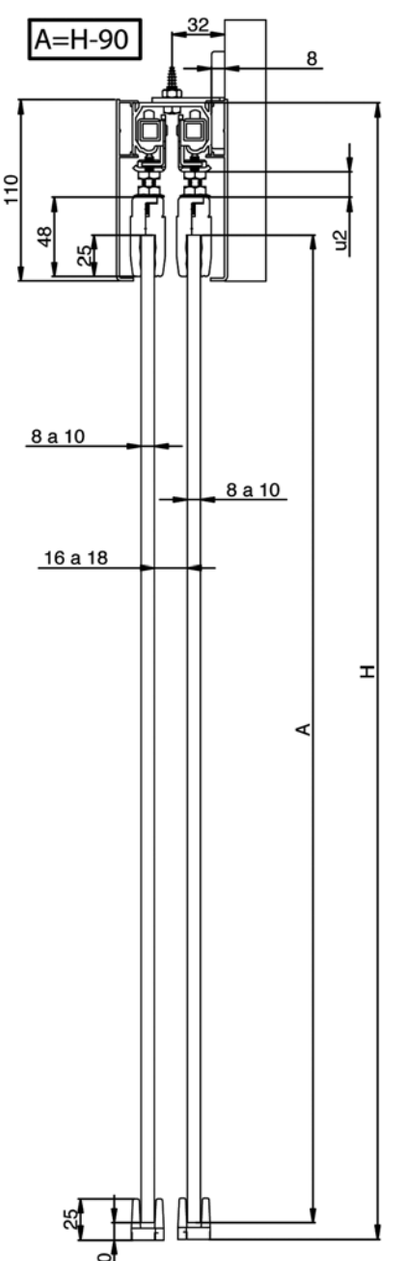

SV-45

85/20	Perfil Alum. Natural 2 m. SV-45/85	PER124
85/30	Perfil Alum. Natural 3 m. SV-45/85	PER125
85/50	Perfil Alum. Natural 5 m. SV-45/85	PER126

46/01	Jgo. Completo Acc. SV-45	PER119

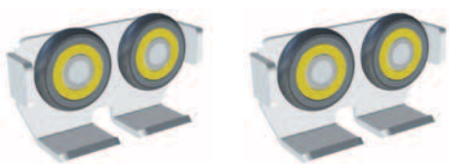

96/55	Jgo. Roldanas SV-45/85	PER128

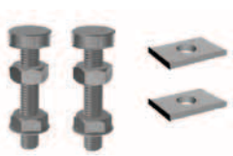

46/56	Jgos. Tornillo Regulador	PER299

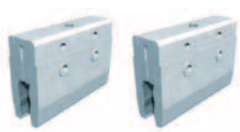

40/58	Jgo. Pinza Regulable SV-1	PER006

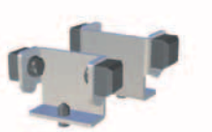

96/57	Jgo. Tope Freno SV-45/85	PER129

96/58	Soporte Pared SV-45/85	PER130

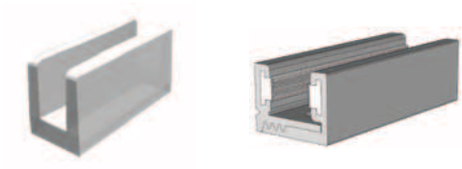

40/57	Guiador inferior	PER007
41/57	Guiador inferior con cepillo	PER120

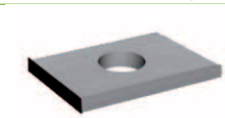

60/61	Separador Alumino "F"	PER029

66/59	Soporte Tapeta	PER020

103/02	Esquina Tapeta Plata	PER123
103/03	Esquina Tapeta Blanca	PER425
103/04	Esquina Tapeta Inox	PER426

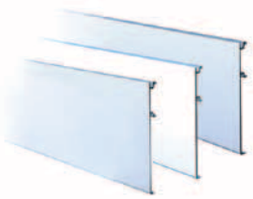

104/20	Tapeta Alum. plata 2 m. SV-45/85	PER075
104/30	Tapeta Alum. plata 3 m. SV-45/85	PER076
104/50	Tapeta Alum. plata 5 m. SV-45/85	PER077
104/21	Tapeta Alum. blanca 2 m. SV-45/85	PER078
104/31	Tapeta Alum. blanca 3 m. SV-45/85	PER079
104/51	Tapeta Alum. blanca 5 m. SV-45/85	PER080
104/22	Tapeta inox brillo 2 m. SV-45/85	PER107
104/32	Tapeta inox brillo 3 m. SV-45/85	PER167

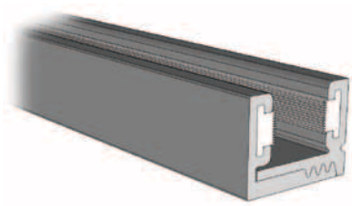

41/22	Perfil inferior Alum. Burlete 2 m..	PER223
41/32	Perfil inferior Alum. Burlete 3 m..	PER224
41/62	Perfil inferior Alum. Burlete 6 m..	PER225

SV-85 Hasta 85 Kg.

Sistema para puertas correderas doble hoja

Cuenta con un perfil superior de aluminio natural doble con estrias laterales que permiten fijar y extraer las tapetas que cubren los mecanismos de la instalación. Las hojas que la forman son completamente independientes. La separación entre ellas es de 18 o 20 mm según se monte un vidrio de 8 o de 10 mm de grosor. Roldanas con rodamientos a bolas que permiten absorber las irregularidades del perfil, con regularización vertical. El guiador inferior es regulable para permitir la instalación de vidrios de diferentes grosores (8-10 mm)

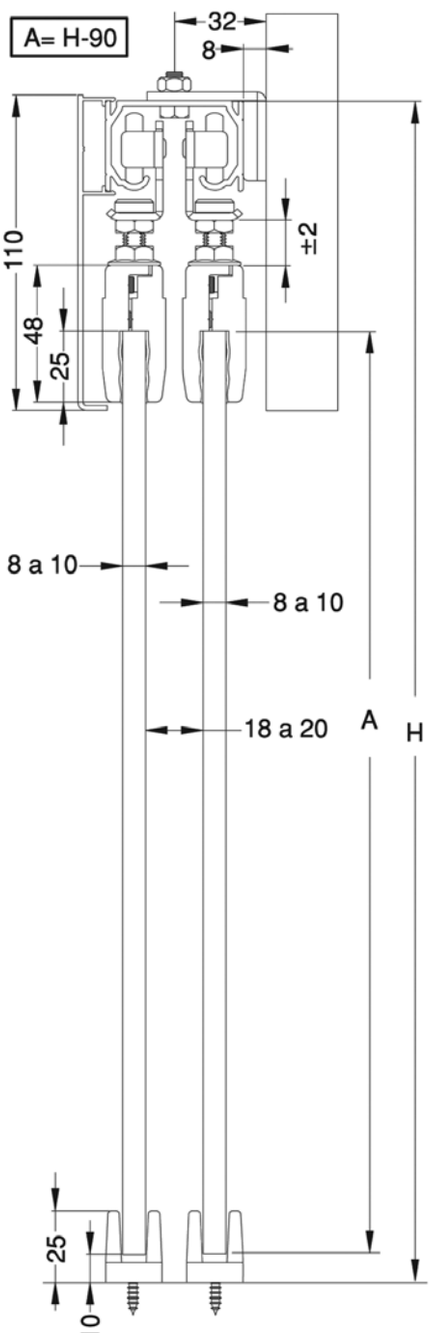

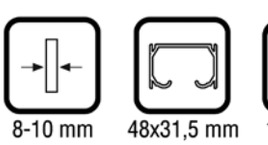

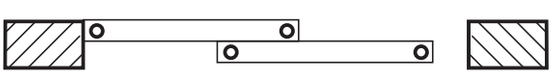

SV-85

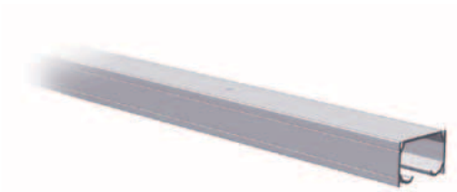

85/20	Perfil Alum. Natural 2 m. SV-45/85	PER124
85/30	Perfil Alum. Natural 3 m. SV-45/85	PER125
85/50	Perfil Alum. Natural 5 m. SV-45/85	PER126

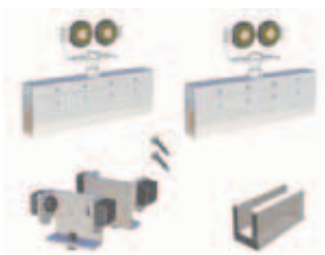

96/00	Jgo. Completo Acc. SV-85	PER127

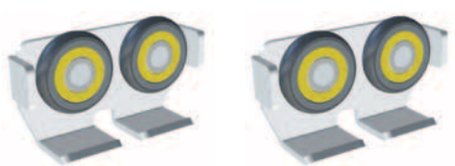

96/55	Jgo. Roldanas SV-45/85	PER128

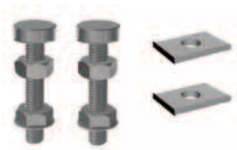

46/56	Jgos. Tornillo Regulador	PER900

60/58	Jgo. Pinza Regulable SV-2	PER018

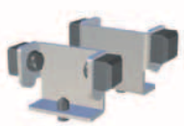

96/57	Jgo. Tope Freno SV-45/85	PER129

96/58	Soporte Pared SV-45/85	PER130

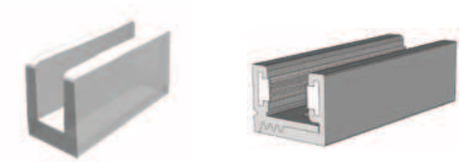

40/57	Guiador inferior	PER007
41/57	Guiador inferior con cepillo	PER120

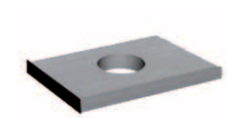

60/61	Separador Alumino "F"	PER029

66/59	Soporte Tapeta	PER020

103/02	Esquina Tapeta Plata	PER123
103/03	Esquina Tapeta Blanca	PER425
103/04	Esquina Tapeta Inox	PER426

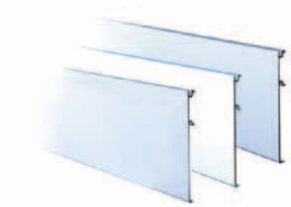

104/20	Tapeta Alum. plata 2 m. SV-45/85	PER075
104/30	Tapeta Alum. plata 3 m. SV-45/85	PER076
104/50	Tapeta Alum. plata 5 m. SV-45/85	PER077
104/21	Tapeta Alum. blanca 2 m. SV-45/85	PER078
104/31	Tapeta Alum. blanca 3 m. SV-45/85	PER079
104/51	Tapeta Alum. blanca 5 m. SV-45/85	PER080
104/22	Tapeta inox brillo 2 m. SV-45/85	PER107
104/32	Tapeta inox brillo 3 m. SV-45/85	PER167

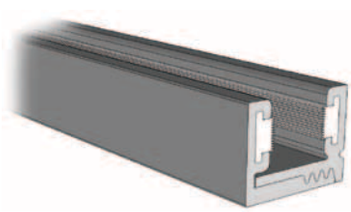

41/22	Perfil inferior Alum. Burlete 2 m..	PER223
41/32	Perfil inferior Alum. Burlete 3 m..	PER224
41/62	Perfil inferior Alum. Burlete 6 m..	PER225

SV-A40 Hasta 40 Kg.

Sistema para puertas correderas de una hoja.

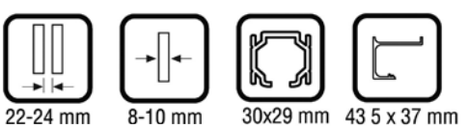

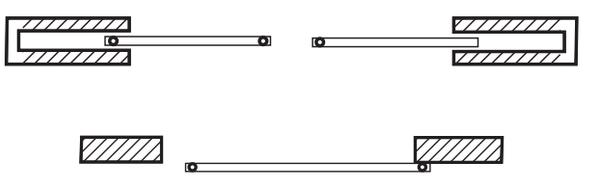

Tornillos separadores que posibilitan una regulación milimétrica sobre el grueso de la hoja. Caras internas irregulares provistas de una materia antideslizante que ejercen gran adherencia cuando se presiona con los tornillos de apriete. Roldanas montadas con ruedas de nailon de gran resistencia y suavidad de deslizamiento, con regularización vertical. Freno retenedor. Pinza y guiador inferior regulables (8-10 mm).
No es necesario ningún mecanizado previo del cristal.

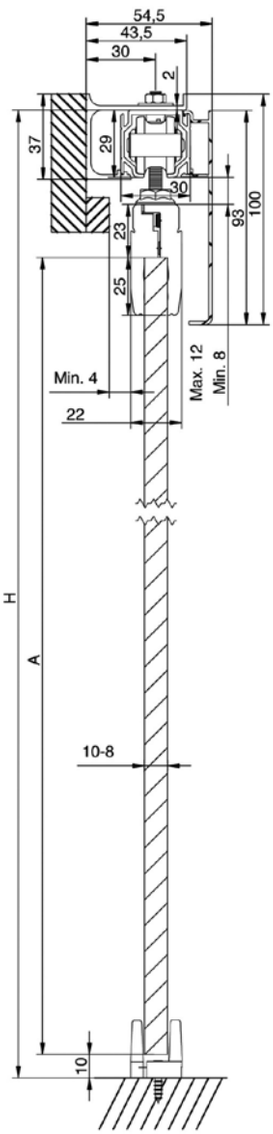

A.max = H-70
A.min = H-74

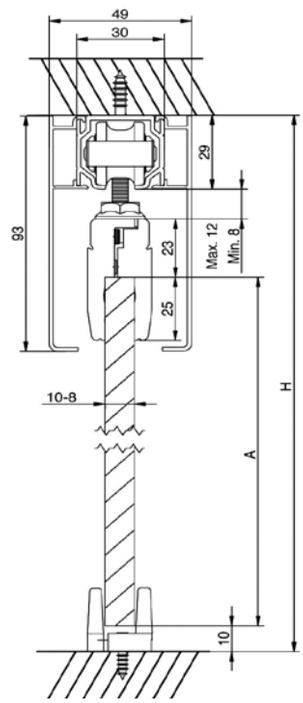

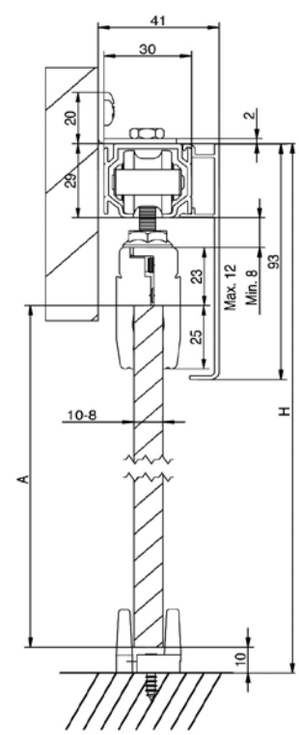

SV-A40

66/20	Perfil Alum. Anod.Plata 2 m. SV-A40	PER010
66/30	Perfil Alum. Anod.Plata 3 m. SV-A40	PER011
66/50	Perfil Alum. Anod.Plata 5 m. SV-A40	PER012

66/24	Perfil Separador Alum. Anod. 2 m. SV-A40	PER045
66/34	Perfil Separador Alum. Anod. 3 m. SV-A40	PER046
66/54	Perfil Separador Alum. Anod. 5 m. SV-A40	PER047

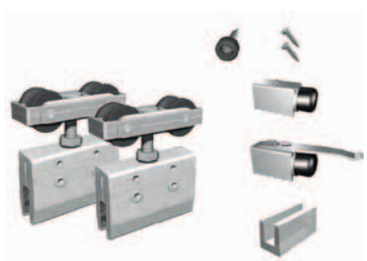

56/00	Jgo. Completo Acc. SV-A40	PER033

66/55	Jgo. Roldanas SV-A40	PER017

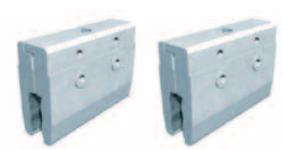

40/58	Jgo. Pinza Regulable SV-1	PER006

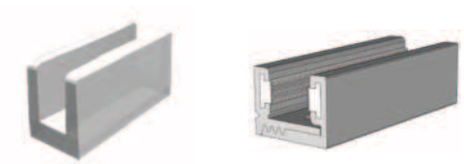

40/57	Guiador inferior	PER007
41/57	Guiador inferior con cepillo	PER120

66/57	Jgo. Tope Freno retenedor SV-A40	PER019

66/59	Soporte Tapeta	PER020

80/57	Embellecedor final perfil	PER035

63/03	Soporte separador Alum. Anod. 0,10 m.	PER034

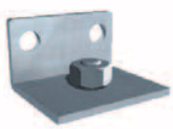

60/58	Soporte Pared escuadras SV-A40	PER021

105/21	Perfil alu.natural 2m SV-A40/A60/A80 Excelence	PER013
105/31	Perfil alu.natural 3m SV-A40/A60/A80 Excelence	PER014
105/51	Perfil alu.natural 5m SV-A40/A60/A80 Excelence	PER015

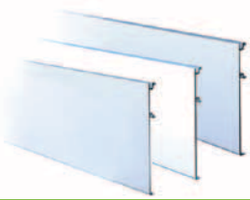

64/20	Tapeta Alum. plata 2 m. SV-A40	PER026
64/30	Tapeta Alum. plata 3 m. SV-A40	PER027
64/50	Tapeta Alum. plata 5 m. SV-A40	PER028
64/21	Tapeta Alum. blanca 2 m. SV-A40	PER068
64/31	Tapeta Alum. blanca 3 m. SV-A40	PER069
64/51	Tapeta Alum. blanca 5 m. SV-A40	PER070
64/22	Tapeta inox brillo 2 m. SV-A40	PER106
64/32	Tapeta inox brillo 3 m. SV-A40	PER056

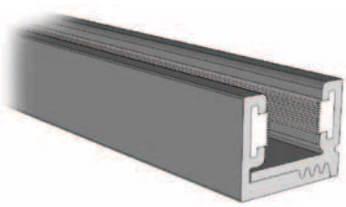

41/22	Perfil inferior Alum. Burlete 2 m..	PER223
41/32	Perfil inferior Alum. Burlete 3 m..	PER224
41/62	Perfil inferior Alum. Burlete 6 m..	PER225

SV-A60 Hasta 60 Kg.

Sistema para puertas correderas de una hoja.

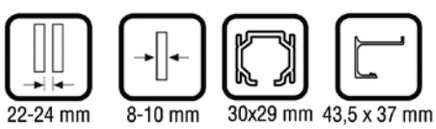

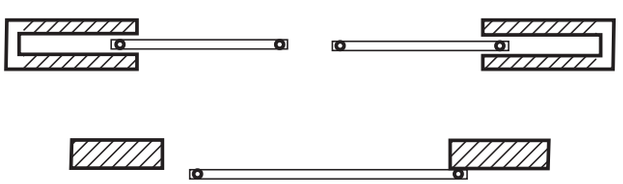

Cuenta con un perfil superior de aluminio diseñado con estrias laterales que permiten fijar y extraer fácilmente las tapetas que cubren la instalación, a través del sistema exclusivo "TAKE COVER". Su diseño y robustez le permiten ser montado visto (sin tapeta). Se presenta en aluminio anodizado en plata y en aluminio natural. Este modelo cuenta con roldanas de nylon que permiten absorber faltas de paralelismo de la instalación. Este material tamiza, por su composición, posibles ruidos de desplazamiento. El guiador inferior está fabricado en poliamida natural y es regulable para permitir la instalación de vidrios de diferentes grosores. Este modelo también cuenta con todos los accesorios para instalar hojas en pared o techo.

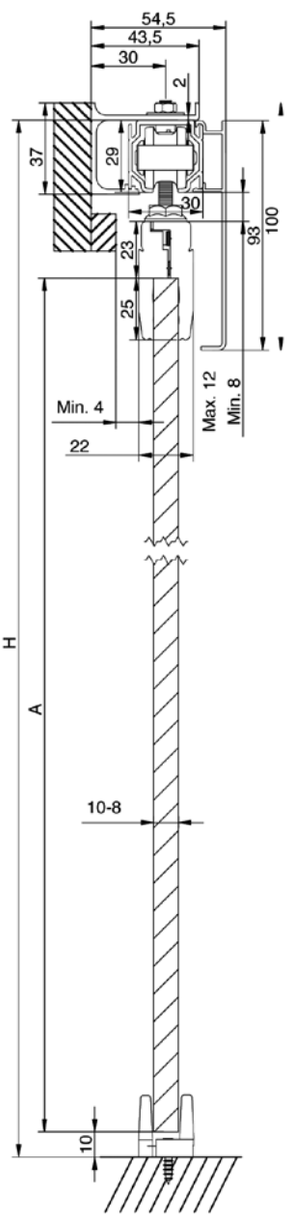

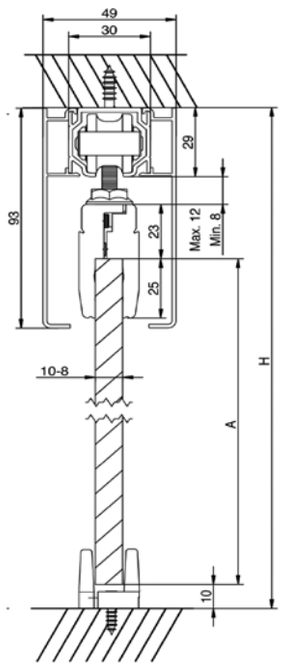

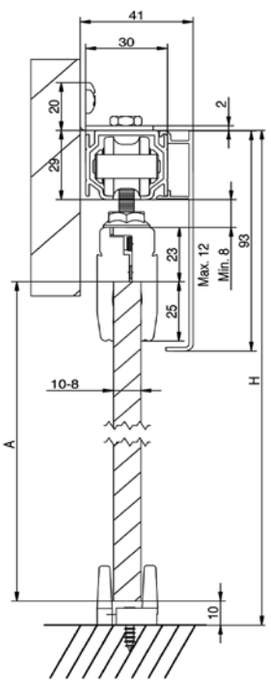

A.max = H-70
A.min = H-74

SV-A60

66/20	Perfil Alum. Anod.Plata 2 m. SV-A60	PER010
66/30	Perfil Alum. Anod.Plata 3 m. SV-A60	PER011
66/50	Perfil Alum. Anod.Plata 5 m. SV-A60	PER012

66/24	Perfil Separador Alum. Anod. 2 m.	PER045
66/34	Perfil Separador Alum. Anod. 3 m.	PER046
66/54	Perfil Separador Alum. Anod. 5 m.	PER047

66/00	Jgo. Completo Acc. SV-A60	PER016

66/55	Jgo. Roldanas SV-A60	PER017

60/58	Jgo. Pinza Regulable SV-2	PER018

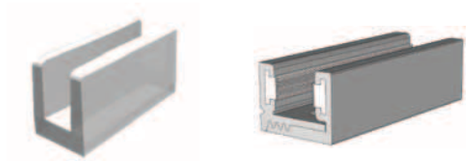

40/57	Guiador inferior	PER007
41/57	Guiador inferior con cepillo	PER120

66/57	Jgo. Tope Freno retenedor SV-A60	PER019

66/59	Soporte Tapeta	PER020

80/57	Embellecedor final perfil	PER035

63/03	Soporte separador Alum. Anod. 0,10 m.	PER034

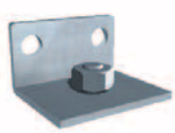

60/58	Soporte Pared escuadras SV-A40	PER021

105/21	Perfil alu.natural 2m SV-A40/A60/A80 Excelence	PER013
105/31	Perfil alu.natural 3m SV-A40/A60/A80 Excelence	PER014
105/51	Perfil alu.natural 5m SV-A40/A60/A80 Excelence	PER015

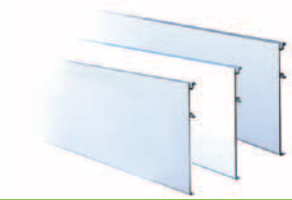

64/20	Tapeta Alum. plata 2 m. SV-A40	PER026
64/30	Tapeta Alum. plata 3 m. SV-A40	PER027
64/50	Tapeta Alum. plata 5 m. SV-A40	PER028
64/21	Tapeta Alum. blanca 2 m. SV-A40	PER068
64/31	Tapeta Alum. blanca 3 m. SV-A40	PER069
64/51	Tapeta Alum. blanca 5 m. SV-A40	PER070
64/22	Tapeta inox brillo 2 m. SV-A40	PER106
64/32	Tapeta inox brillo 3 m. SV-A40	PER056

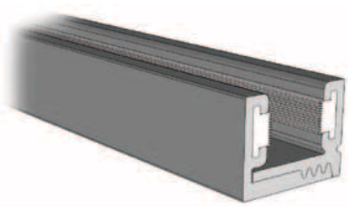

41/22	Perfil inferior Alum. Burlete 2 m..	PER223
41/32	Perfil inferior Alum. Burlete 3 m..	PER224
41/62	Perfil inferior Alum. Burlete 6 m..	PER225

SV-A80 Hasta 80 Kg.

Sistema para puertas correderas de una hoja.

Cuenta con un perfil superior de aluminio diseñado con estrias laterales que permiten fijar y extraer fácilmente las tapetas que cubren la instalación, a través del sistema exclusivo "TAKE COVER". Su diseño y robustez le permiten ser montado visto (sin tapeta). Se presenta en aluminio anodizado en plata y en aluminio natural. Este modelo cuenta con roldanas de nylon que permiten absorber faltas de paralelismo de la instalación. Este material tamiza, por su composición, posibles ruidos de desplazamiento. El guiador inferior está fabricado en poliamida natural y es regulable para permitir la instalación de vidrios de diferentes grosores. Este modelo también cuenta con todos los accesorios para instalar hojas en pared o techo.

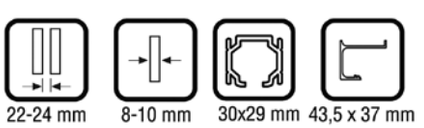

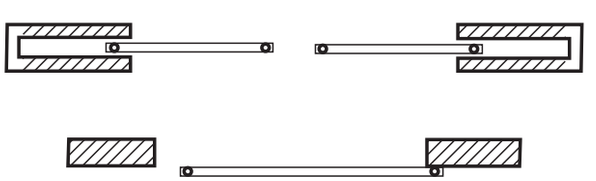

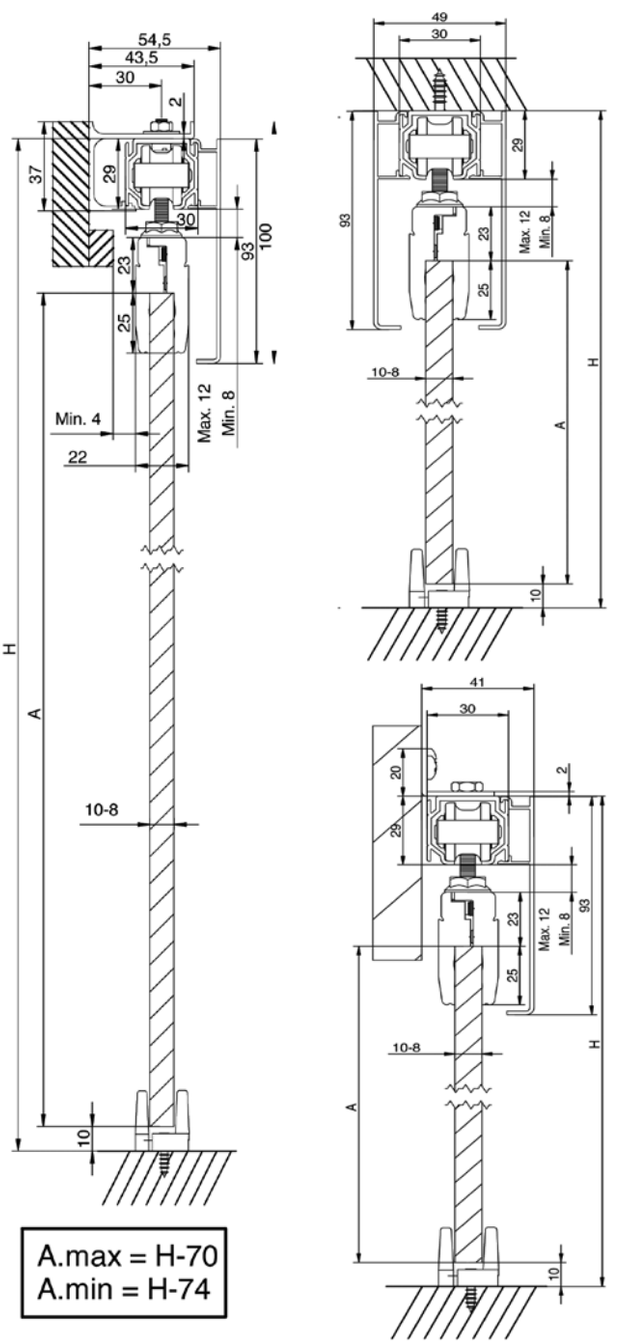

SV-A80

66/20	Perfil Alum. Anod.Plata 2 m. SV-A80	PER010
66/30	Perfil Alum. Anod.Plata 3 m. SV-A80	PER011
66/50	Perfil Alum. Anod.Plata 5 m. SV-A80	PER012

66/24	Perfil Separador Alum. Anod. 2 m.	PER045
66/34	Perfil Separador Alum. Anod. 3 m.	PER046
66/54	Perfil Separador Alum. Anod. 5 m.	PER047

86/00	Jgo. Completo Acc. SV-A80	PER087

86/55	Jgo. Roldanas SV-A80	PER088

60/58	Jgo. Pinza Regulable SV-2	PER018

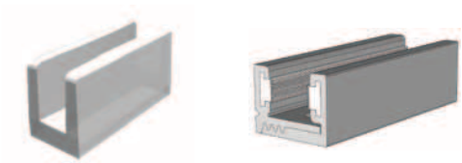

40/57	Guiador inferior	PER007
41/57	Guiador inferior con cepillo	PER120

66/57	Jgo. Tope Freno retenedor SV-A80	PER019

66/59	Soporte Tapeta	PER020

80/57	Embellecedor final perfil	PER035

63/03	Soporte separador Alum. Anod. 0,10 m.	PER034

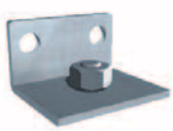

60/58	Soporte Pared escuadras SV-A40	PER021

105/21	Perfil alu.natural 2m SV-A40/A60/A80 Excelence	PER013
105/31	Perfil alu.natural 3m SV-A40/A60/A80 Excelence	PER014
105/51	Perfil alu.natural 5m SV-A40/A60/A80 Excelence	PER015

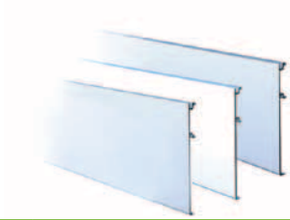

64/20	Tapeta Alum. plata 2 m. SV-A40	PER026
64/30	Tapeta Alum. plata 3 m. SV-A40	PER027
64/50	Tapeta Alum. plata 5 m. SV-A40	PER028
64/21	Tapeta Alum. blanca 2 m. SV-A40	PER068
64/31	Tapeta Alum. blanca 3 m. SV-A40	PER069
64/51	Tapeta Alum. blanca 5 m. SV-A40	PER070
64/22	Tapeta inox brillo 2 m. SV-A40	PER106
64/32	Tapeta inox brillo 3 m. SV-A40	PER056

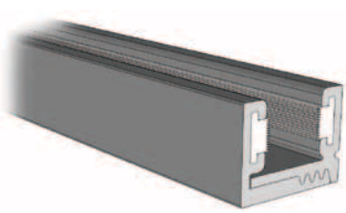

41/22	Perfil inferior Alum. Burlete 2 m..	PER223
41/32	Perfil inferior Alum. Burlete 3 m..	PER224
41/62	Perfil inferior Alum. Burlete 6 m..	PER225

SV-A40F/SV-A60F/SV-A80F

Sistema para puertas correderas de hoja fija y movil hasta 80 Kg.

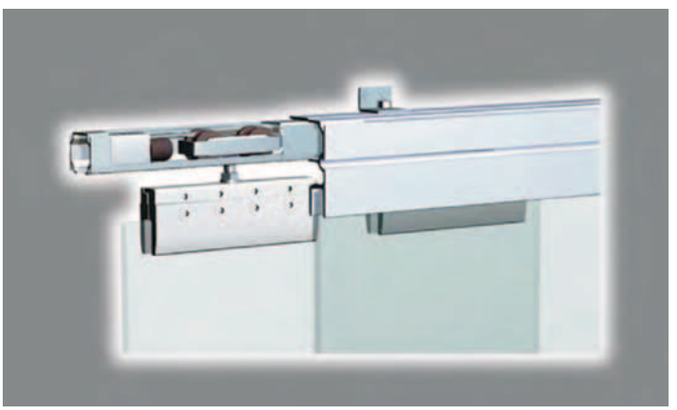

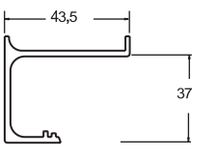

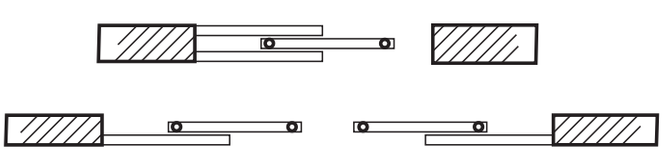

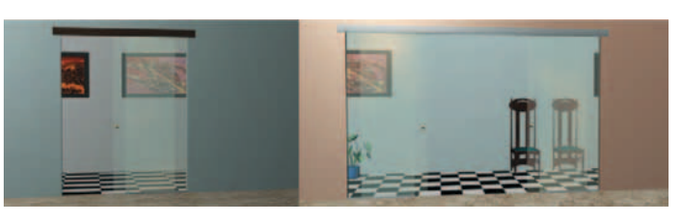

Dispone de un perfil de aluminio "FIXED" para instalar hojas de vidrio fijo. Dicho perfil se adapta paralelamente al corredero, permitiendo instalar una o varias hojas fijas.
También incorpora dos sistemas para cubrir el mecanizado superior. Una tapeta de aluminio, colocada a presión y un soporte tapeta, que permite adaptar una tapeta de madera. Estos sistemas pueden ser adaptados tanto al perfil para hojas fijas como al de móvil.

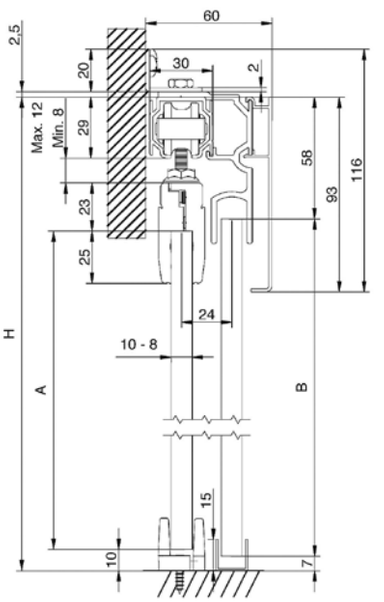

A.max = H-70
A.min = H-74

B=H-65

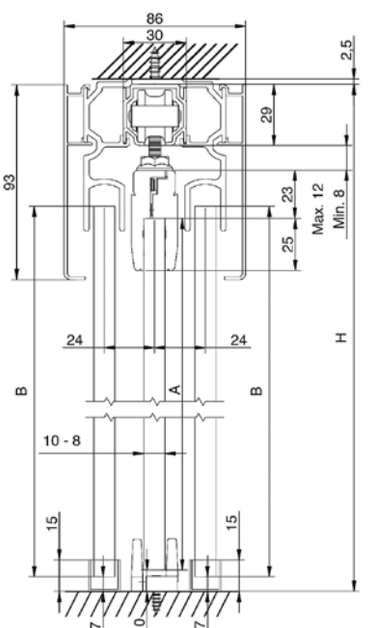

A.max = H-70
A.min = H-74

B=H-65

SV-A40F / SV-A60F / SV-A80F

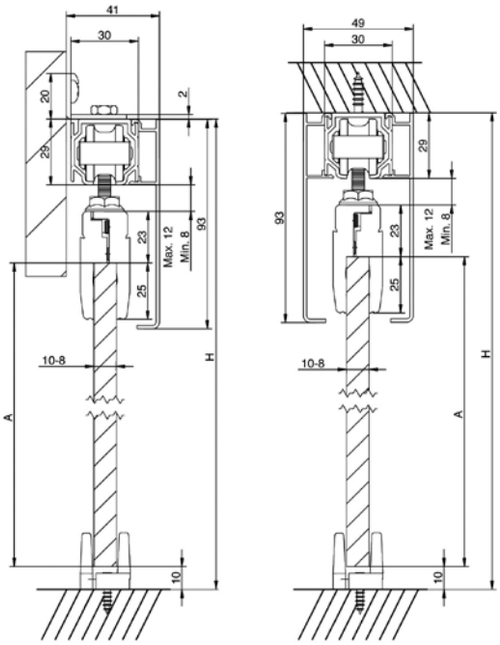

63/01	Soporte Vídrio fijo 0,10 m.	**PER025**

63/02	Esquina Tapeta Plata	**PER122**
63/12	Esquina Tapeta Blanca	**PER427**
63/13	Esquina Tapeta Brillo	**PER428**

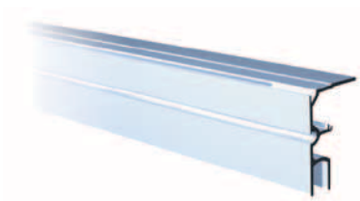

63/20	Perfil Vídrio fijo 2 m.	**PER022**
63/30	Perfil Vídrio fijo 3 m.	**PER023**
63/50	Perfil Vídrio fijo 5 m.	**PER024**

80/57	Embellecedor final perfil	**PER035**

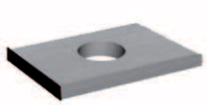

60/61	Separador Alumino “F”	**PER029**

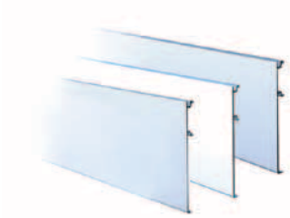

64/20	Tapeta Alum. plata 2 m. SV-A80	**PER026**
64/30	Tapeta Alum. plata 3 m. SV-A80	**PER027**
64/50	Tapeta Alum. plata 5 m. SV-A80	**PER028**
64/21	Tapeta Alum. blanca 2 m. SV-A80	**PER068**
64/31	Tapeta Alum. blanca 3 m. SV-A80	**PER069**
64/51	Tapeta Alum. blanca 5 m. SV-A80	**PER070**
64/22	Tapeta inox brillo 2 m. SV-A80	**PER106**
64/32	Tapeta inox brillo 3 m. SV-A80	**PER056**

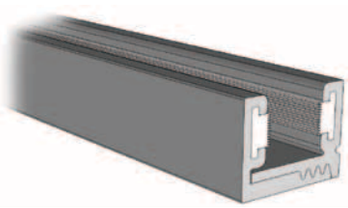

41/22	Perfil inferior Alum. Burlete 2 m..	**PER223**
41/32	Perfil inferior Alum. Burlete 3 m..	**PER224**
41/62	Perfil inferior Alum. Burlete 6 m..	**PER225**

SV-A100 Hasta 100 Kg.

Sistema para puertas correderas de una hoja.

Cuenta con un perfil superior de aluminio diseñado con estrias laterales que permiten fijar y extraer fácilmente las tapetas que cubren la instalación, a través del sistema exclusivo "TAKE COVER". Su diseño y robustez le permiten ser montado visto (sin tapeta). Se presenta en aluminio anodizado en plata y en aluminio natural. Este modelo cuenta con roldanas con ruedas independientes de nylon que permiten absorber faltas de paralelismo de la instalación. Este material tamiza, por su composición, posibles ruidos de desplazamiento. El guiador inferior esta fabricado en poliamina natural y es regulable para permitir la instalación de vídrios de diferentes grosores.
Este modelo también cuenta con todos los accesorios para instalar hojas en pared y techo.

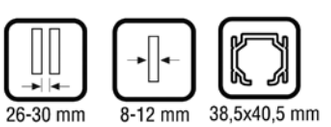

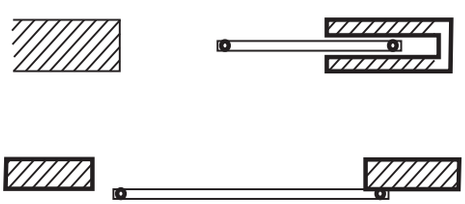

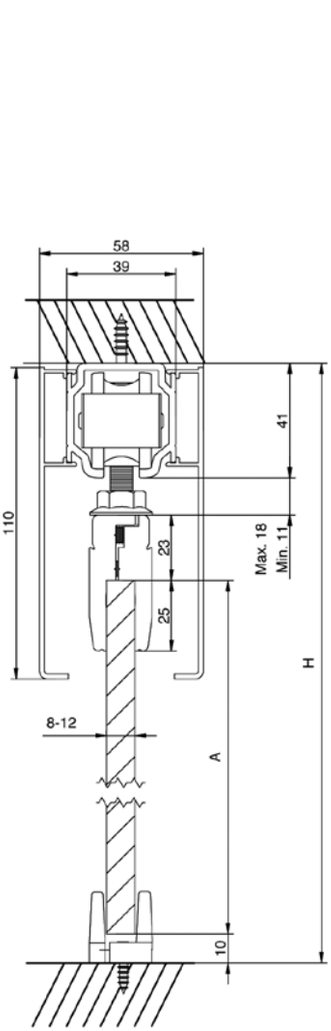

A.max = H-85
A.min = H-92

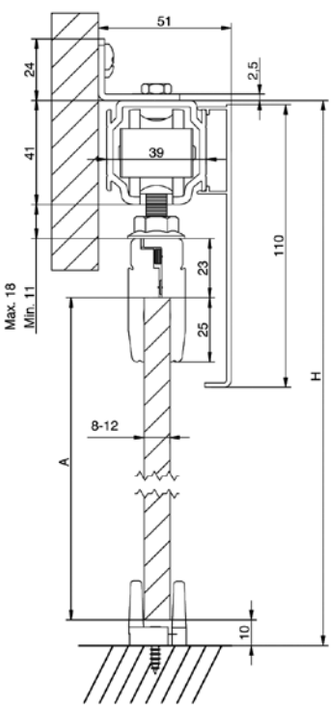

A.max = H-85
A.min = H-92

SV-A100

126/20	Perfil Alum. Anod. Plata 2 m. SV-A100	PER059
126/30	Perfil Alum. Anod. Plata 3 m. SV-A100	PER060
126/50	Perfil Alum. Anod. Plata 5 m. SV-A100	PER061

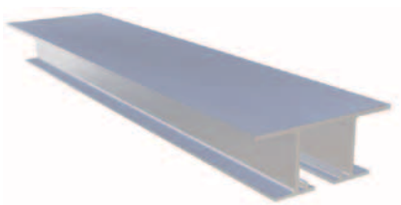

126/22	Perfil Alum. Anod. Falso Techo 2 m.	PER435
126/32	Perfil Alum. Anod. Falso Techo 3 m.	PER436
126/52	Perfil Alum. Anod. Falso Techo 5 m.	PER437

116/00	Jgo. Completo Acc. SV-A100	PER051

116/55	Jgo.Roldanas SV-A100	PER052

101/58	Jgo.Pinza regulable SV-3	PER053

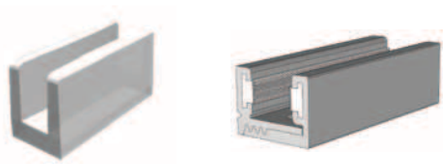

40/57	Guiador inferior	PER007
41/57	Guiador inferior con cepillo	PER120

116/57	Jgo. Tope Freno retenedor	PER055

125/57	Embellezedor final perfil	PER036

66/59	Soporte Tapeta	PER020

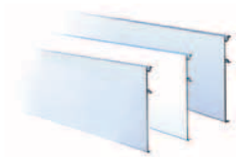

104/20	Tapeta Alum. Plata 2 m. SV-A100	PER075
104/30	Tapeta Alum. Plata 3 m. SV-A100	PER076
104/50	Tapeta Alum. Plata 5 m. SV-A100	PER077
104/21	Tapeta Blanca 2 m. SV-A100	PER078
104/31	Tapeta Blanca 3 m. SV-A100	PER079
104/51	Tapeta Blanca 5 m. SV-A100	PER080
104/22	Tapeta Inox. Brillo 2 m. SV-A100	PER107
104/32	Tapeta Inox. Brillo 3 m. SV-A100	PER167

116/58	Soporte pared pequeño	PER057
116/59	Soporte pared grande	PER058

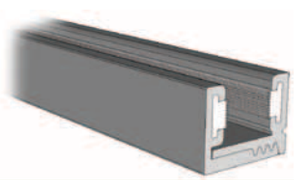

41/22	Perfil inferior Alum. Burlete 2 m.	PER223
41/32	Perfil inferior Alum. Burlete 3 m.	PER224
41/62	Perfil inferior Alum. Burlete 6 m.	PER225

SV-A125 Hasta 125 Kg.

Sistema para puertas correderas de una hoja.

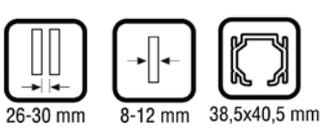

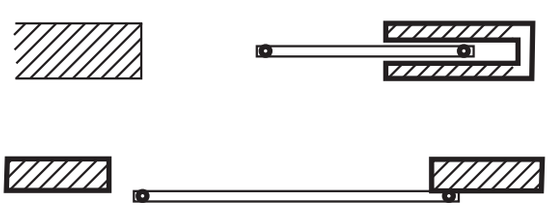

Cuenta con un perfil superior de aluminio diseñado con estrias laterales que permiten fijar y extraer fácilmente las tapetas que cubren la instalación, a través del sistema exclusivo "TAKE COVER". Su diseño y robustez le permiten ser montado visto (sin tapeta).
Se presenta en aluminio anodizado en plata y en aluminio natural. Este modelo cuenta con roldanas con ruedas independientes de nylon que permiten absorber faltas de paralelismo de la instalación. Este material tamiza, por su composición, posibles ruidos de desplazamiento.
El guiador inferior esta fabricado en poliamina natural y es regulable para permitir la instalación de vídrios de diferentes grosores.
Este modelo también cuenta con todos los accesorios para instalar hojas en pared y techo.

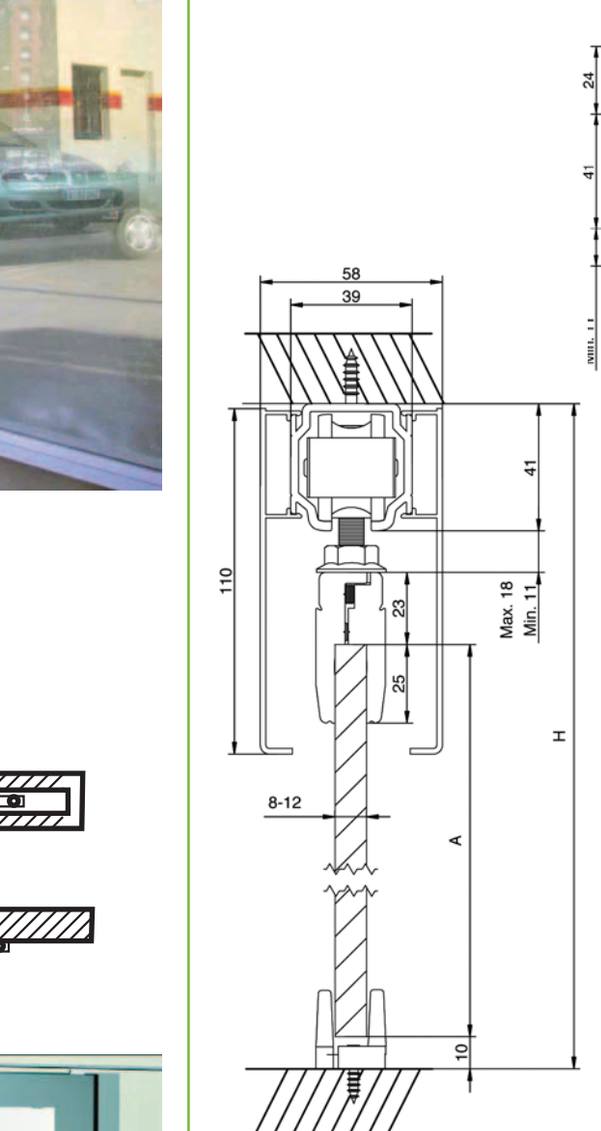

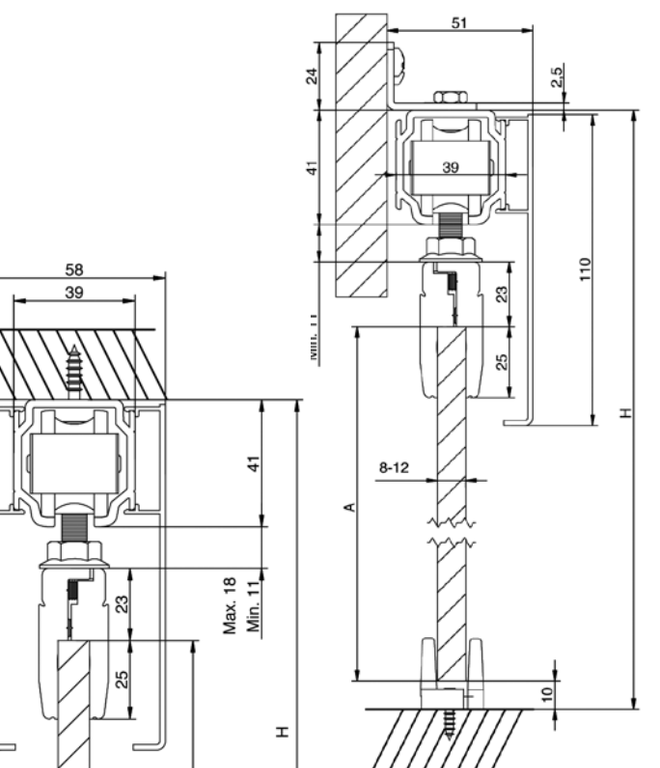

SV-A125

126/20	Perfil Alum. Anod. Plata 2 m. SV-A125	PER059
126/30	Perfil Alum. Anod. Plata 3 m. SV-A125	PER060
126/50	Perfil Alum. Anod. Plata 5 m. SV-A125	PER061

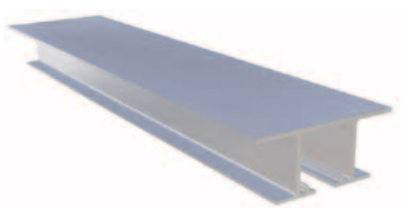

126/22	Perfil Alum. Anod. Falso Techo 2 m.	PER435
126/32	Perfil Alum. Anod. Falso Techo 3 m.	PER436
126/52	Perfil Alum. Anod. Falso Techo 5 m.	PER437

126/00	Jgo. Completo Acc. SV-A125	PER065

126/55	Jgo.Roldanas SV-A125	PER066

125/58	Jgo.Pinza regulable SV-4	PER067

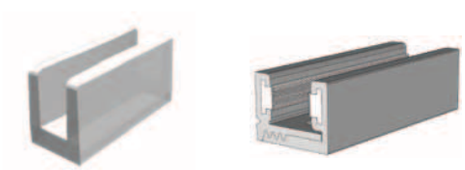

40/57	Guiador inferior	PER007
41/57	Guiador inferior con cepillo	PER120

116/57	Jgo. Tope Freno retenedor	PER055

125/57	Embellecedor final perfil	PER036

66/59	Soporte Tapeta	PER020

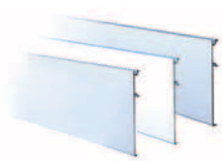

104/20	Tapeta Alum. Plata 2 m. SV-A125	PER075
104/30	Tapeta Alum. Plata 3 m. SV-A125	PER076
104/50	Tapeta Alum. Plata 5 m. SV-A125	PER077
104/21	Tapeta Blanca 2 m. SV-A125	PER078
104/31	Tapeta Blanca 3 m. SV-A125	PER079
104/51	Tapeta Blanca 5 m. SV-A125	PER080
104/22	Tapeta Inox. Brillo 2 m. SV-A125	PER107
104/32	Tapeta Inox. Brillo 3 m. SV-A125	PER167

116/58	Soporte pared pequeño	PER057
116/59	Soporte pared grande	PER058

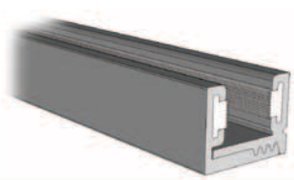

41/22	Perfil inferior Alum. Burlete 2 m..	PER223
41/32	Perfil inferior Alum. Burlete 3 m..	PER224
41/62	Perfil inferior Alum. Burlete 6 m..	PER225

SV-A100F / SV-A125F Hasta 125 Kg.

Sistema para puertas correderas de hoja fija y movil.

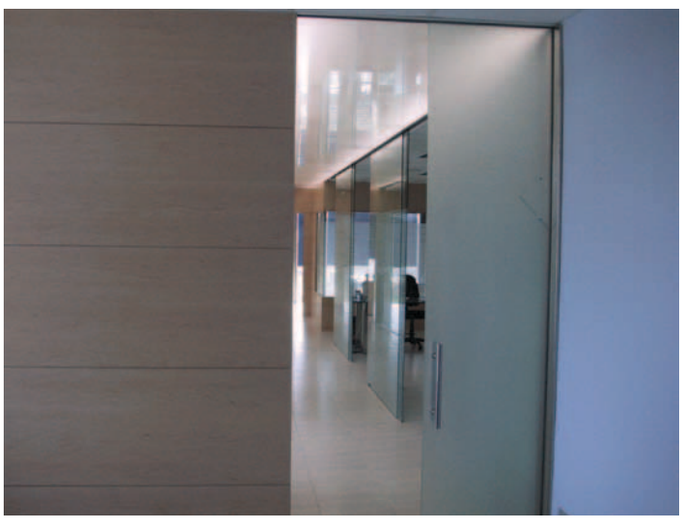

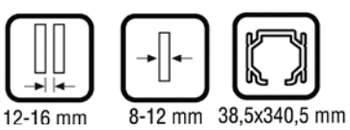

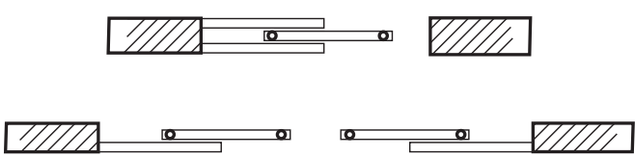

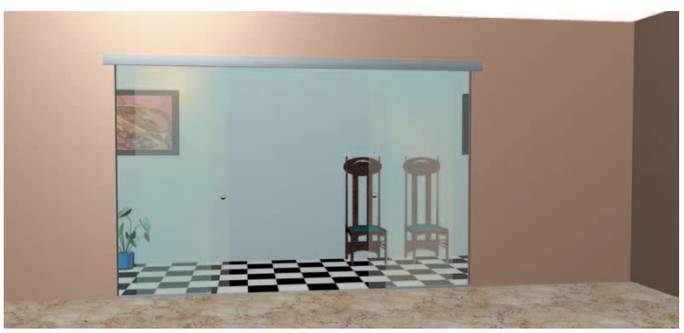

Cuenta con un perfil superior de aluminio diseñado con estrias laterales que permiten fijar y extraer fácilmente las tapetas que cubren la instalación, a través del sistema exclusivo "TAKE COVER".
Su diseño y robustez le permiten ser montado visto (sin tapeta).
Se presenta en aluminio anodizado en plata y en aluminio natural.
Este modelo cuenta con roldanas con ruedas independientes de nylon que permiten absorber faltas de paralelismo de la instalación.
Este material tamiza, por su composición, posibles ruidos de desplazamiento. El guiador inferior esta fabricado en poliamina natural y es regulable para permitir la instalación de vídrios de diferentes grosores.
Este modelo también cuenta con todos los accesorios para instalar hojas en pared y techo.

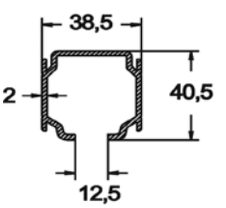

SV-A100 F

A = H - 91 mm
B = H - 68 mm

SV-A125 F

A = H - 97 mm
B = H - 68 mm

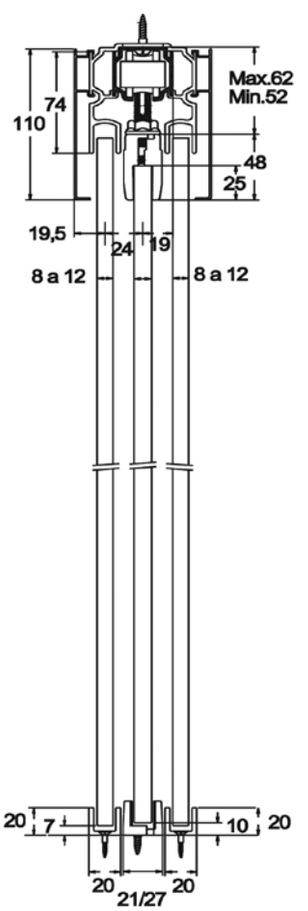

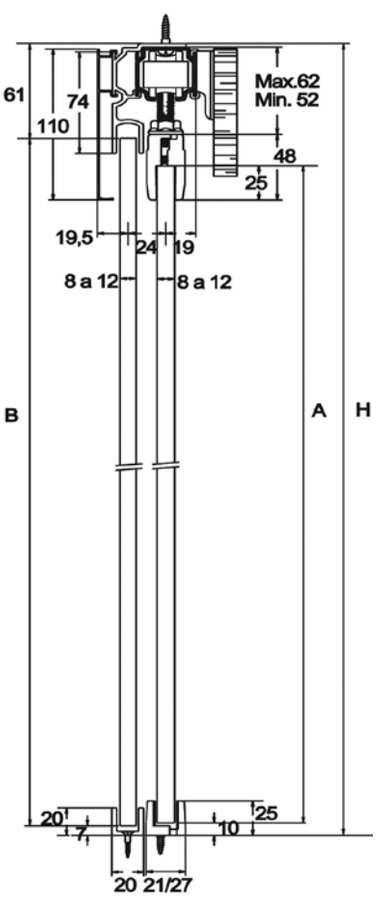

SV-A100F/SV-A125F

103/20	Perfil Vídrio Fijo 2 m.	**PER071**
103/30	Perfil Vídrio Fijo 3 m.	**PER072**
103/50	Perfil Vídrio Fijo 5 m.	**PER073**

103/02	Esquina Tapeta Plata	**PER123**
103/03	Esquina Tapeta Blanca	**PER425**
103/04	Esquina Tapeta Brillo	**PER426**

103/01	Soporte Vídrio fijo 0,10 m.	**PER074**

125/57	Embellezedor final perfil	**PER036**

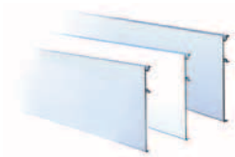

104/20	Tapeta Alum. Plata 2 m. SV-A125	**PER075**
104/30	Tapeta Alum. Plata 3 m. SV-A125	**PER076**
104/50	Tapeta Alum. Plata 5 m. SV-A125	**PER077**
104/21	Tapeta Blanca 2 m. SV-A125	**PER078**
104/31	Tapeta Blanca 3 m. SV-A125	**PER079**
104/51	Tapeta Blanca 5 m. SV-A125	**PER080**
104/22	Tapeta Inox. Brillo 2 m. SV-A125	**PER107**
104/32	Tapeta Inox. Brillo 3 m. SV-A125	**PER167**

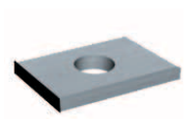

60/61	Separador Aluminio "F"	**PER029**

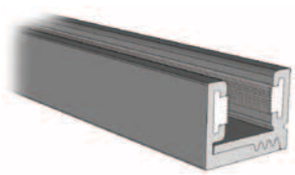

41/22	Perfil inferior Alum. Burlete 2 m..	**PER223**
41/32	Perfil inferior Alum. Burlete 3 m..	**PER224**
41/62	Perfil inferior Alum. Burlete 6 m..	**PER225**

SV-A200 Hasta 200 Kg.

Sistema para puertas correderas de una hoja.

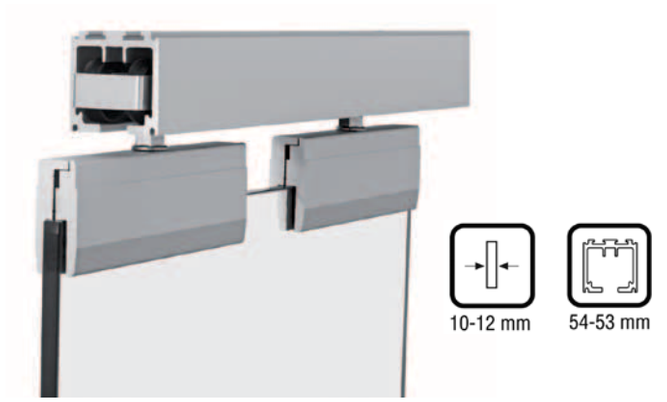

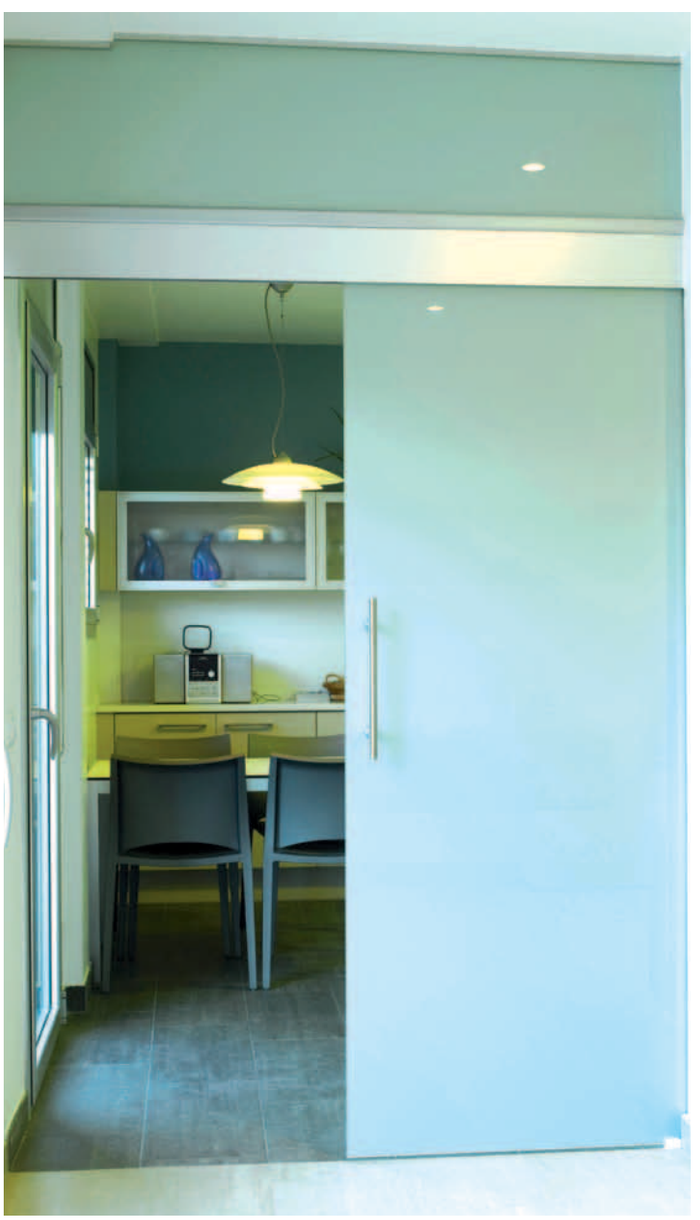

Presenta una montura de aluminio anodizado plata para vídrio de 10-12 mm. Cuenta con un perfil superior de aluminio anodizado plata,; las roldanas se deslizan con un rodamiento a bolas, y dispone de un freno retenedor regulable. El guiador inferior esta fabricado en poliamina natural y es regulable para permitir la instalación de vídrios de diferentes grosores. Este modelo ofrece también todos los accesorios para instalar hojas en pared o en techo.

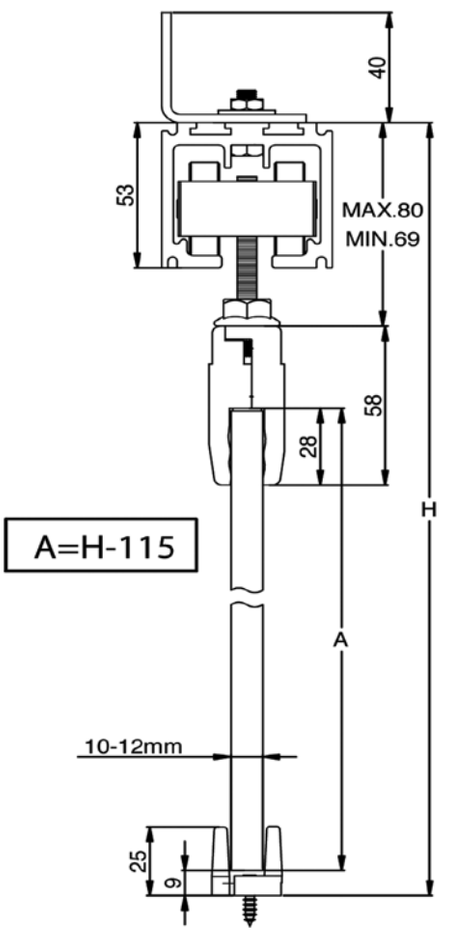

SV-A200

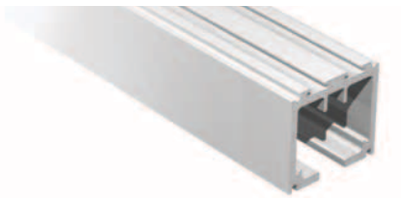

256/15	Perfil Alum. Anod. Plata 1,5 m. SV-A200	PER100
256/22	Perfil Alum. Anod. Plata 2,25 m. SV-A200	PER101
256/30	Perfil Alum. Anod. Plata 3 m. SV-A200	PER102
256/37	Perfil Alum. Anod. Plata 3,75 m. SV-A200	PER103
256/45	Perfil Alum. Anod. Plata 4,5 m. SV-A200	PER104
256/60	Perfil Alum. Anod. Plata 6 m. SV-A200	PER105

204/20	Tapeta Alum. Plata 2 m. SV-A200	PER112
204/30	Tapeta Alum. Plata 3 m. SV-A200	PER113
204/50	Tapeta Alum. Plata 5 m. SV-A200	PER114
204/21	Tapeta Blanca 2 m. SV-A200	PER115
204/31	Tapeta Blanca 3 m. SV-A200	PER116
204/51	Tapeta Blanca 5 m. SV-A200	PER117
204/32	Tapeta Inox. Brillo 3 m. SV-A200	PER118

206/00	Jgo. Completo Acc. SV-A200	PER168

300/64	Soporte Pared	PER098

300/62	Jgo.Roldanas SV-A200	PER094

300/57	Embellecedor final perfil	PER303

125/58	Jgo.Pinza regulable SV-4	PER067

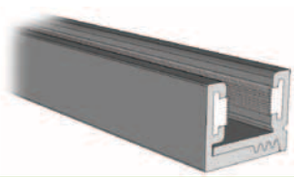

41/22	Perfil inferior Alum. Burlete 2 m..	PER223
41/32	Perfil inferior Alum. Burlete 3 m..	PER224
41/62	Perfil inferior Alum. Burlete 6 m..	PER225

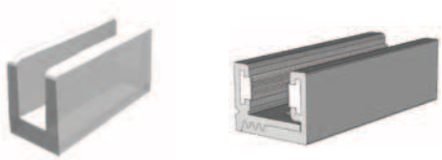

40/57	Guiador inferior	PER007
41/57	Guiador inferior con cepillo	PER120

300/63	Jgo. Tope Freno retenedor	PER097

SV-A200F Hasta 200 Kg.

Sistema para puertas correderas de hoja fija y movil.

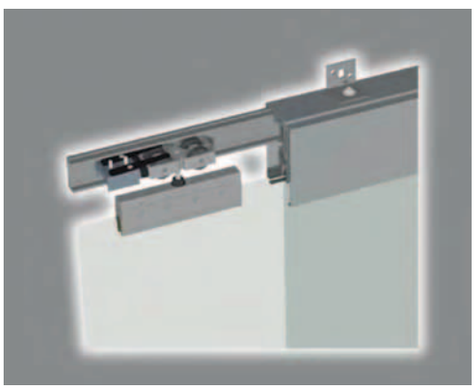

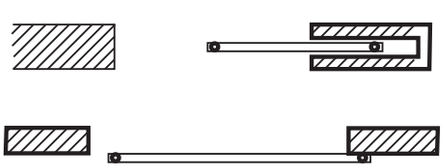

Disponen de un perfil de aluminio "FIXED" para instalar hojas de vidrio fijo 200 Kg. Dicho perfil se adapta paralelamente al corredero, permitiendo instalar una o varias hojas fijas. También incorporan dos sistemas para cubrir el mecanizado superior; una tapeta de aluminio, colocada a presión, y un soporte tapeta que permite adaptar una tapeta de madera. Estos sistemas pueden ser adaptados tanto al perfil para hojas fijas como al de hojas móviles.

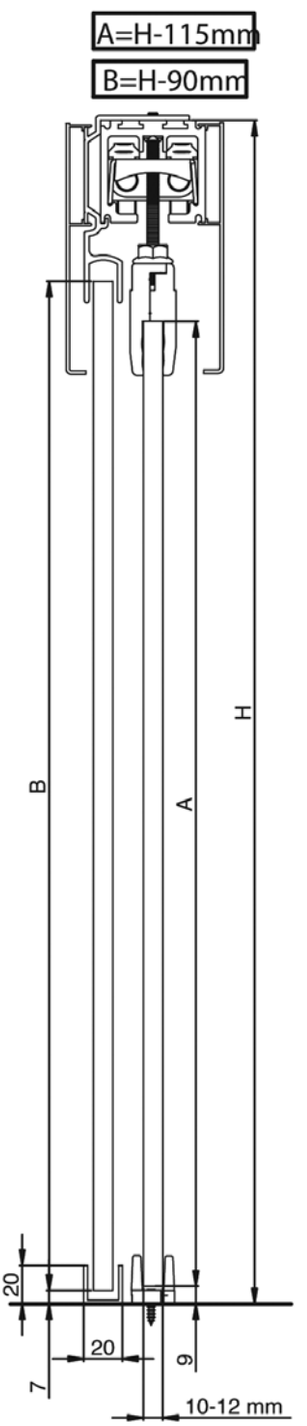

SV-A200F

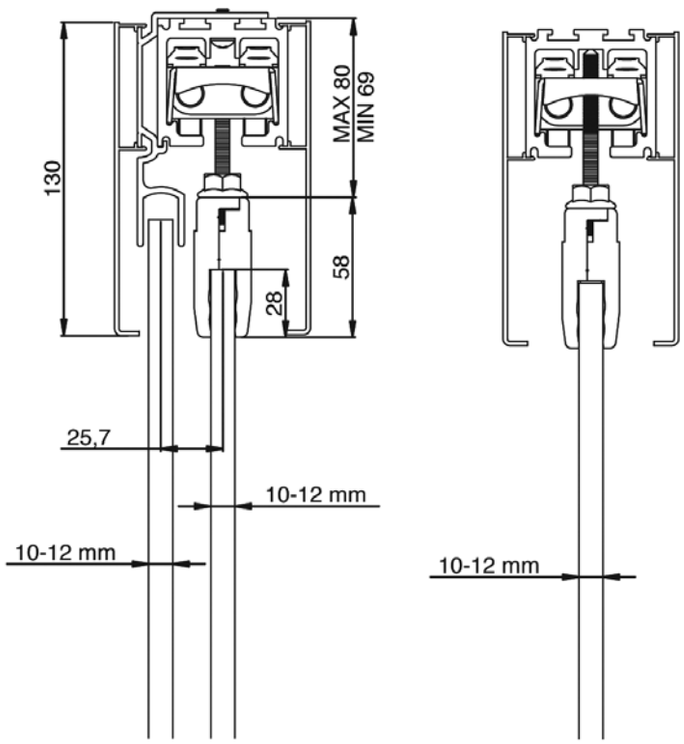

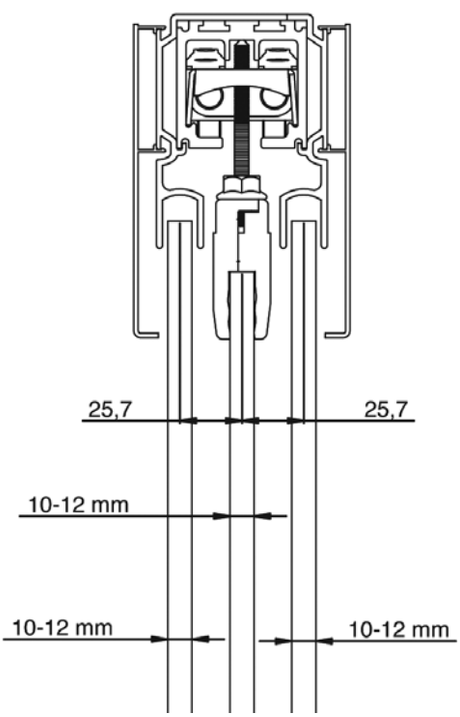

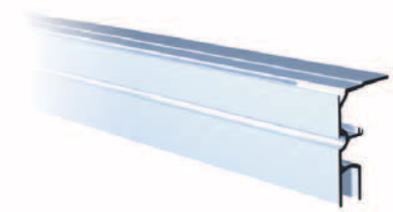

203/20	Perfil Vídrio Fijo 2 m. SV-A200	**PER108**
203/30	Perfil Vídrio Fijo 3 m. SV-A200	**PER109**
203/50	Perfil Vídrio Fijo 5 m. SV-A200	**PER110**

203/01	Soporte Vídrio fijo 0,10 m.	**PER111**

204/20	Tapeta Alum. Plata 2 m. SV-A200	**PER112**
204/30	Tapeta Alum. Plata 3 m. SV-A200	**PER113**
204/50	Tapeta Alum. Plata 5 m. SV-A200	**PER114**
204/21	Tapeta Blanca 2 m. SV-A200	**PER115**
204/31	Tapeta Blanca 3 m. SV-A200	**PER116**
204/51	Tapeta Blanca 5 m. SV-A200	**PER117**
204/32	Tapeta Inox. Brillo 3 m. SV-A200	**PER118**

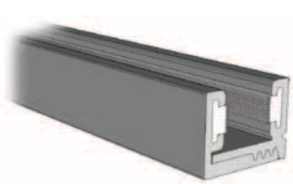

41/22	Perfil inferior Alum. Burlete 2 m.	**PER223**
41/32	Perfil inferior Alum. Burlete 3 m.	**PER224**
41/62	Perfil inferior Alum. Burlete 6 m.	**PER225**

SV-A300 Hasta 300 Kg.

Sistema para puertas correderas de una hoja.

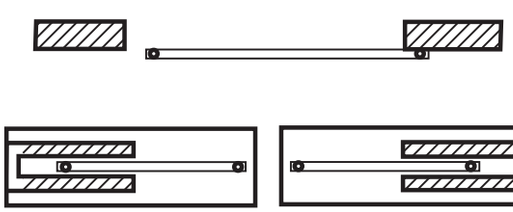

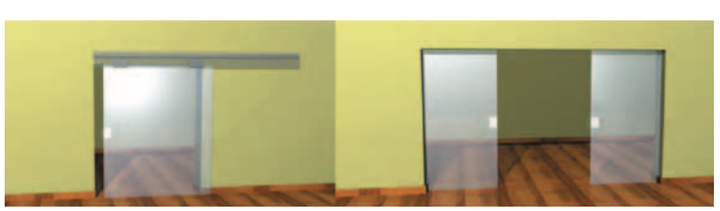

Disponen de un perfil de aluminio anodizado plata. Su diseño le permite sujetar hojas de gran peso (300 Kg.) Pinzas con cuñas separadoras internas que realizan una regulación milimétrica sobre el grueso de la hoja y que permiten un acabado exterior de la pinza sin ningun tipo de mecanizado. Caras internas irregulares provistas de una materia antideslizante que ejercen gran adherencia. Embellezedor cubre-pinza. Roldanas con rodamientos a bolas, montadas con ruedas de nylon de gran resistencia y suavidad de desplazamiento, con tornillos de regulación vertical ocultos (sistema RA). Freno retenedor. Pinza y guiador inferior regulables (10-12 mm). No es necesario ningún mecanizado previo de la hoja.

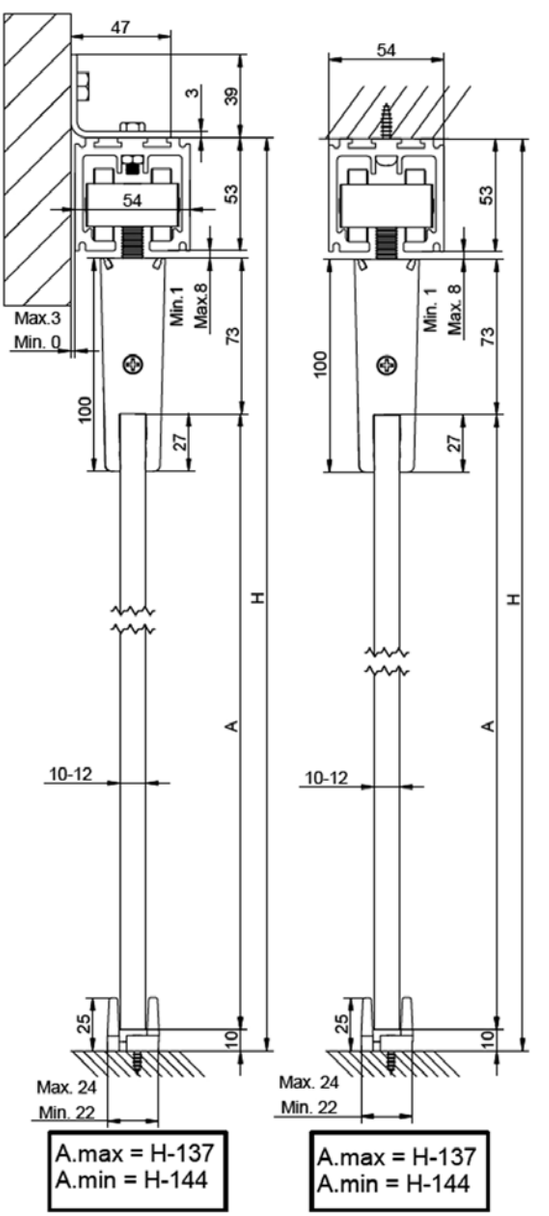

SV-A300

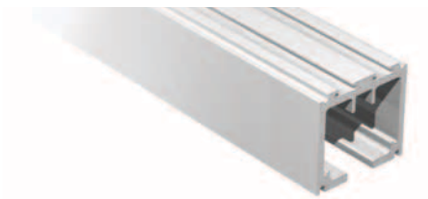

256/15	Perfil Alum. Anod. Plata 1,5 m. SV-A300	**PER100**
256/22	Perfil Alum. Anod. Plata 2,25 m. SV-A300	**PER101**
256/30	Perfil Alum. Anod. Plata 3 m. SV-A300	**PER102**
256/37	Perfil Alum. Anod. Plata 3,75 m. SV-A300	**PER103**
256/45	Perfil Alum. Anod. Plata 4,5 m. SV-A300	**PER104**
256/60	Perfil Alum. Anod. Plata 6 m. SV-A300	**PER105**

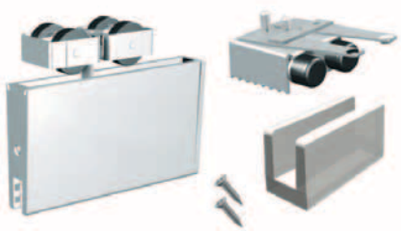

306/00	Jgo. Completo Acc. SV-A300	**PER093**

300/62	Jgo.Roldanas SV-A300	**PER094**

306/56	Jgo.Tuerca Regulación	**PER095**

300/58	Jgo.Pinza regulable SV-5	**PER096**

300/63	Jgo. Tope Freno retenedor	**PER097**

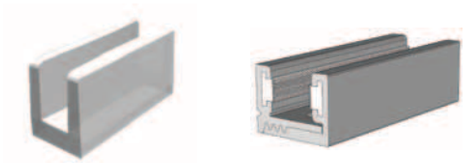

40/57	Guiador inferior	**PER007**
41/57	Guiador inferior con cepillo	**PER120**

300/64	Soporte Pared	**PER098**

300/57	Embellecedor final perfil	**PER303**

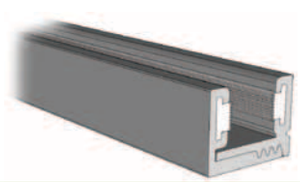

41/22	Perfil inferior Alum. Burlete 2 m..	**PER223**
41/32	Perfil inferior Alum. Burlete 3 m..	**PER224**
41/62	Perfil inferior Alum. Burlete 6 m..	**PER225**

SV-LA300 Hasta 300 Kg.

Sistema para puertas correderas con pinza continua.

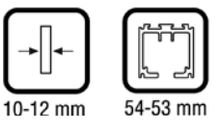

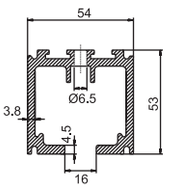

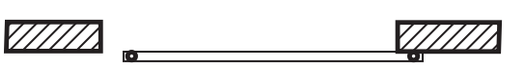

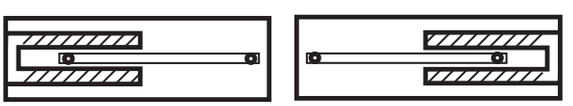

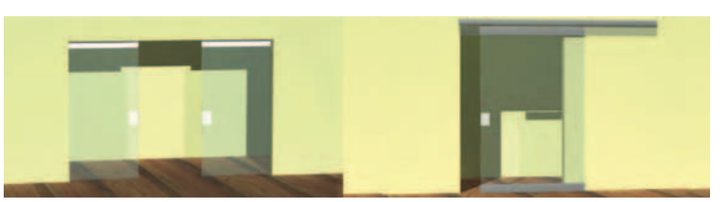

Disponen de un perfil de aluminio anodizado plata. Su diseño le permite sujetar hojas de gran peso (300 Kg.) Pinzas con cuñas separadoras internas que realizan una regulación milimétrica sobre el grueso de la hoja y que permiten un acabado exterior de la pinza sin ningun tipo de mecanizado.
Pinzas de aluminio para hojas entre 60 y 120 cm.
Caras internas irregulares provistas de una materia antideslizante que ejercen gran adherencia.Embellecedor cubre-pinza. Roldanas con rodamientos a bolas, montadas con ruedas de nylon de gran resistencia y suavidad de desplazamiento, con tornillos de regulación vertical ocultos (sistema RA). Freno retenedor. No es necesario ningún mecanizado previo de la hoja.Para vidrio de 10 y 12 mm de grosor. Burlete inferior y superior para una estanqueidad eficaz.

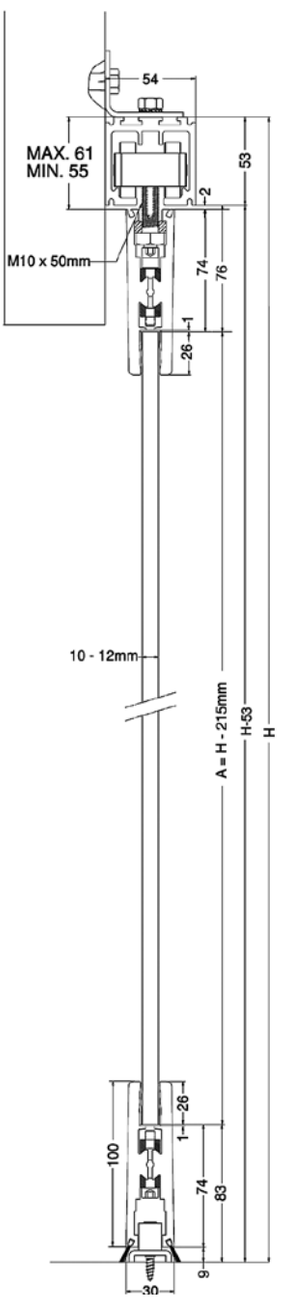

SV-LA300

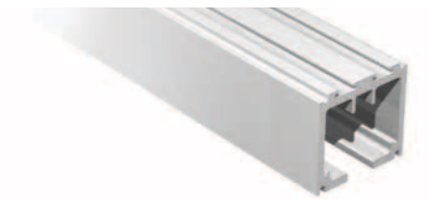

256/15	Perfil Alum. Anod. Plata 1,5 m. SV-A300	PER100
256/22	Perfil Alum. Anod. Plata 2,25 m. SV-A300	PER101
256/30	Perfil Alum. Anod. Plata 3 m. SV-A300	PER102
256/37	Perfil Alum. Anod. Plata 3,75 m. SV-A300	PER103
256/45	Perfil Alum. Anod. Plata 4,5 m. SV-A300	PER104
256/60	Perfil Alum. Anod. Plata 6 m. SV-A300	PER105

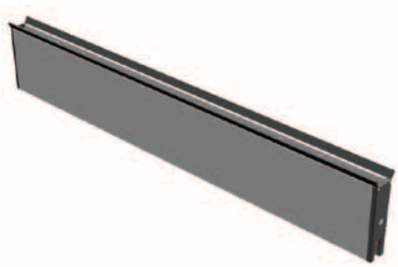

290/60	Pinza Reg. Sup. 0,60 m.. SV-LA300	PER160
290/70	Pinza Reg. Sup. 0,70 m.. SV-LA300	PER161
290/80	Pinza Reg. Sup. 0,80 m.. SV-LA300	PER162
290/90	Pinza Reg. Sup. 0,90 m.. SV-LA300	PER163
290/100	Pinza Reg. Sup. 1,00 m.. SV-LA300	PER164
290/110	Pinza Reg. Sup. 1,10 m.. SV-LA300	PER165
290/120	Pinza Reg. Sup. 1,20 m.. SV-LA300	PER166

267/61	Jgo. Acc. Pinza Sup. 60-80 cm. SV-LA300	PER138
267/62	Jgo. Acc. Pinza Sup. 90-120 cm. SV-LA300	PER139

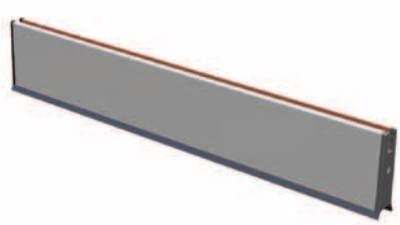

267/60	Pinza Reg. Inf. 0,60 m.. SV-LA300	PER131
267/70	Pinza Reg. Inf. 0,70 m.. SV-LA300	PER132
267/80	Pinza Reg. Inf. 0,80 m.. SV-LA300	PER133
267/90	Pinza Reg. Inf. 0,90 m.. SV-LA300	PER134
267/100	Pinza Reg. Inf. 1,00 m.. SV-LA300	PER135
267/110	Pinza Reg. Inf. 1,10 m.. SV-LA300	PER136
267/120	Pinza Reg. Inf. 1,20 m.. SV-LA300	PER137

267/63	Jgo. Acc. Pinza Inf. 60-80 cm. SV-LA300	PER140
267/64	Jgo. Acc. Pinza Inf. 90-120 cm. SV-LA300	PER141

300/63	Jgo. Tope Freno retenedor	PER097

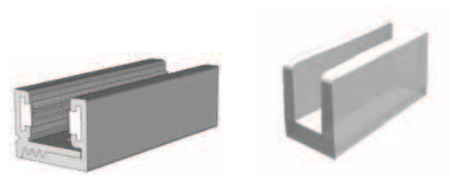

40/57	Guiador inferior	PER007
41/57	Guiador inferior con cepillo	PER120

266/30	Cepillo para Pinza 3 m.. SV-LA300	PER142

266/31	Cepillo Autoadhesivo 3 m.. SV-LA300	PER143

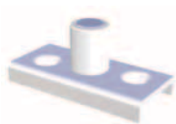

300/65	Guiador inferior	PER144

300/64	Soporte Pared	PER098

300/57	Embellezedor final perfil	PER303

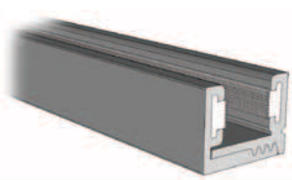

41/22	Perfil inferior Alum. Burlete 2 m..	PER223
41/32	Perfil inferior Alum. Burlete 3 m..	PER224
41/62	Perfil inferior Alum. Burlete 6 m..	PER225

SV-LARGE FIX De 40 a 80 Kg.

Sistema para puertas correderas con tapeta continua.

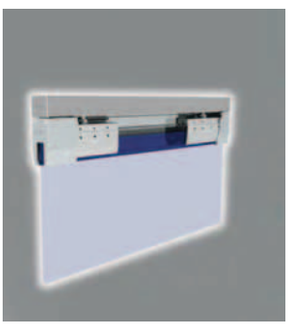

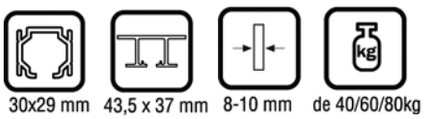

Su elegante diseño le permite ser montada vista, con necesidad de colocar la pinza Saheco. La regulación de la pinza permite que se adapte a vidrios de 8 a 10 mm.
El sistema de fijación consta de dos hileras de tornillos; los superiores o reguladores, que permiten ajustar milimetricamente la pinza al grosor del vidrio, y los inferiores o de apriete, que permiten compactar la pinza y vidrio. Las caras internas irregulares, junto con la materia antideslizante, ejercen una gran adherencia.
En ninguno de los sistemas SV se requiere el mecanizado previo de la hoja.

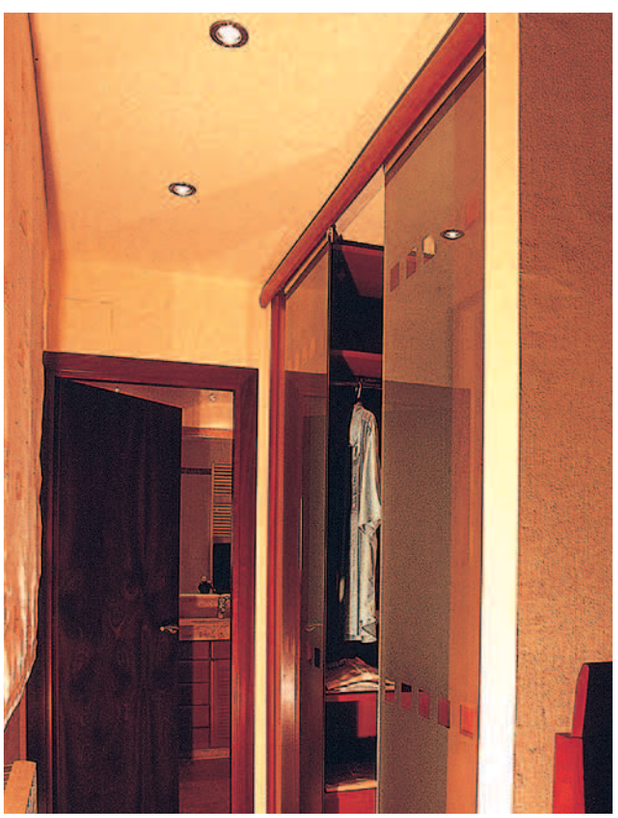

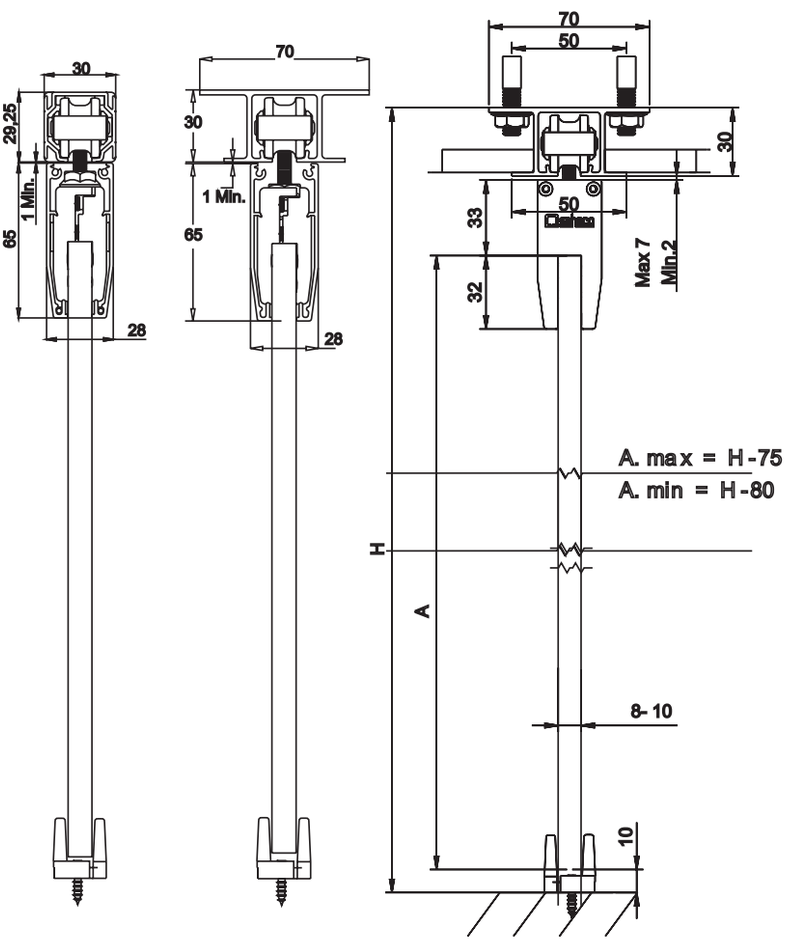

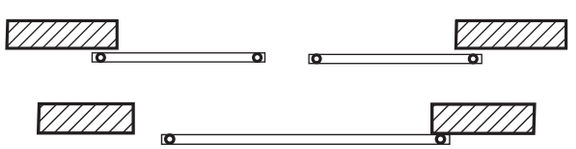

SV-LARGE FIX

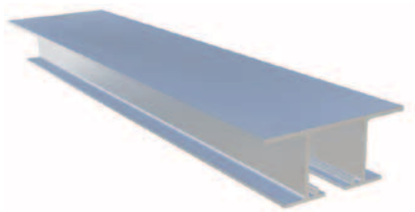

66/22	Perfil para vidrio falso techo 2 m.	**PER285**
66/32	Perfil para vidrio falso techo 3 m.	**PER286**
66/52	Perfil para vidrio falso techo 5 m.	**PER287**

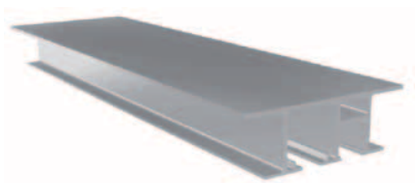

66/26	Perfil para vidrio falso techo fijo 2 m.	**PER313**
66/36	Perfil para vidrio falso techo fijo 3 m.	**PER314**
66/56	Perfil para vidrio falso techo fijo 5 m.	**PER315**

66/20	Perfil Alum. Anod. PLATA 2 m.. SV-A40/A60/A-80	**PER010**
66/30	Perfil Alum. Anod. PLATA 3 m.. SV-A40/A60/A-80	**PER011**
66/50	Perfil Alum. Anod. PLATA 5 m.. SV-A40/A60/A-80	**PER012**

86/00	Jgo.completo Acc. SV-A80	**PER087**

64/34	Tapeta Alum. Anod. PLATA 3 m. SV-LARGE	**PER288**

64/35	Tapeta blanca 3 m. SV-LARGE	**PER290**

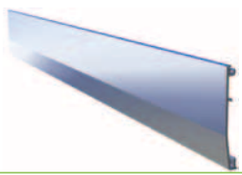

64/36	Tapeta inox brillo 3 m. SV-LARGE	**PER291**

80/30	Embellecedor perfil vidrio fijo 3 m..	**PER316**

80/57	Embellecedor final perfil	**PER035**

80/58	Embellecedor final tapeta plata 8 mm	**PER292**
80/60	Embellecedor final tapeta brillo 8 mm	**PER457**
80/62	Embellecedor final tapeta blanco 8 mm	**PER458**
80/59	Embellecedor final tapeta plata 10 mm	**PER422**
80/61	Embellecedor final tapeta brillo 10 mm	**PER459**
80/63	Embellecedor final tapeta blanco 10 mm	**PER460**

SV-MATIC Hasta 80 Kg.

Sistema para puertas correderas automáticas.

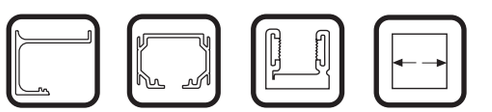

43,5x37 mm | 40x30 mm | 20x15 mm | Máx. 1200 mm

Uno de los sistemas más innovadores y completos de Saheco.

La automatización del sistema de corredera de Saheco en conjunto con los mecanismos óptimos, nos ofrece un desplazamiento de forma automática.
El sistema de automatismos integrales es controlado por un pulsador o mando a distancia que nos permite abrir y cerrar des de cualquier punto, a través de radiofrecuencia.

Las principales caracteristicas del sistema son:

- Aplicaciones (puertas de paso, cerramientos exteriores, laboratorios, ..), capacidad máxima 80 Kg.
- Herrajes para la instalación de vidrio fijo (incorporables).
- Control de la velocidad de apertura y de cierre con detección de obstáculos.
- Regulación del tiempo en final de maniobra (cierre) e inicio de esta (apertura).
- Pulsador apertura y cierre a distancia (comunicación de hasta 15 pulsadores).
- Mando a distancia y placa programable según aplicación.
- Detector de movimiento por radar (incorporable).
- Cierre automático (programable).
- Paro de emergencia (mediante mando o mediante obstaculización de la puerta).
- Paro sueve.
- Cuadro de control y motor desmontable (independiente).
- 2 entradas libres en placa para domótica, fotocélulas.
- Alimentación a red.
- Bateria recargable (permite el funcionamiento en caso de corte de suministro eléctrico).

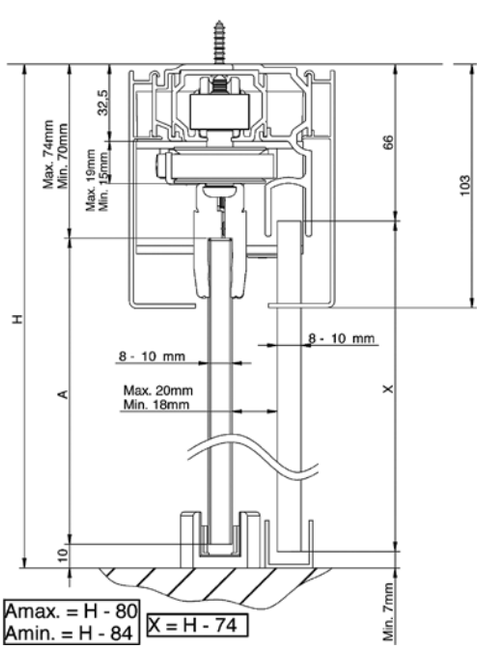

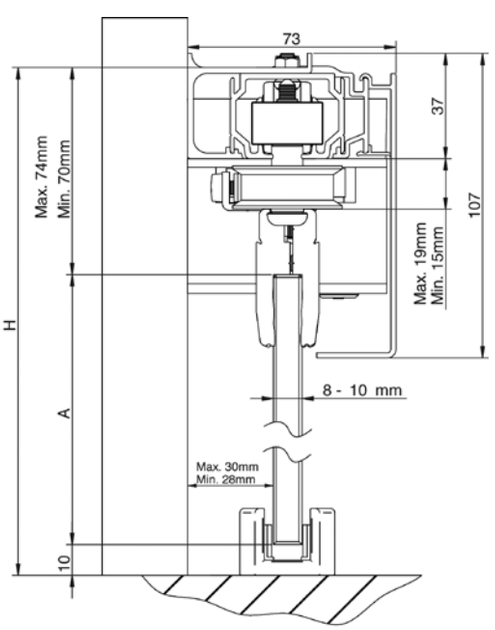

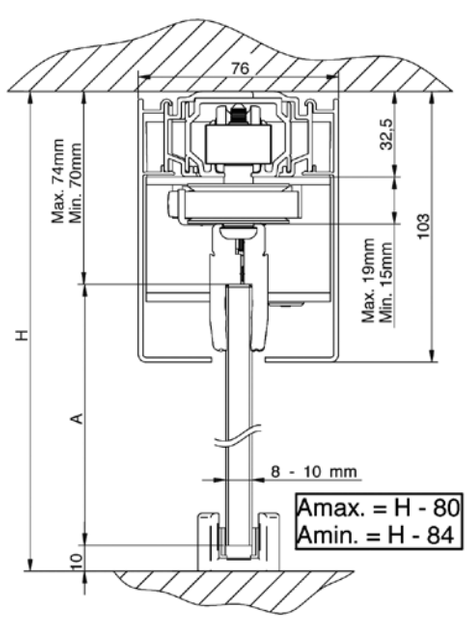

SV-MATIC

62/23	Perfil Alum. Anod.Plata 2 m.	PER342
62/33	Perfil Alum. Anod.Plata 3 m.	PER343
62/53	Perfil Alum. Anod.Plata 5 m.	PER344

66/24	Perfil separador Alum. Anod. 2 m.	PER045
66/34	Perfil separador Alum. Anod. 3 m.	PER046
66/54	Perfil separador Alum. Anod. 5 m.	PER047

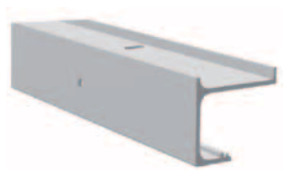

63/03	Soporte separador Alum. Anod. 0,10 m.	PER034

63/04	Soporte separador Tapeta 0,10 m.	PER349

63/01	Soporte Vidrio Fijo 0,10 m.	PER025

86/00	Jgo. Completo Acc. SV-A80	PER087

64/27	Tapeta Alum. Anod.Pestaña larga 2 m.	PER352
64/37	Tapeta Alum. Anod.Pestaña larga 3 m.	PER353
64/57	Tapeta Alum. Anod.Pestaña larga 5 m.	PER354

68/65	Sistema Automatismo Integral	PER350

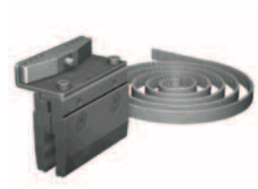

68/69	Sistema Automatismo Integral para 2 hojas	PER430

68/68	Radar	PER431

68/66	Pulsador Radiofrecuencia	PER351

68/67	Mando a distancia	PER432

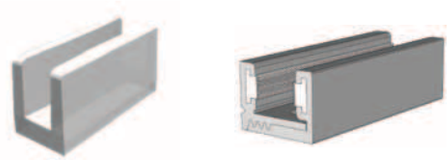

40/57	Guiador inferior	PER007
41/57	Guiador inferior con cepillo	PER120

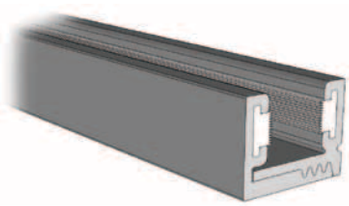

41/22	Perfil inferior Alum. Burlete 2 m..	PER223
41/32	Perfil inferior Alum. Burlete 3 m..	PER224
41/62	Perfil inferior Alum. Burlete 6 m..	PER225

SV-SINCRO PROGRESIVA Hasta 80 Kg.

Sistema para puertas correderas telescópicas.

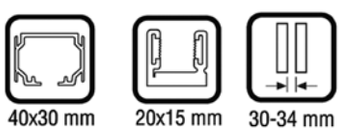

Para divisiones y puertas de paso de vidrio. La innovación, el desarrollo y el gran diseño se ven reflejados una vez más en estos sistemas. Los mecanismos de apertura y cierre permiten abrir y recoger las cuatro
puertas de la instalación de forma paralela y simiultánea, alojando dos a la izquierda y dos a la derecha.
Ambos sistemas nos facilitan la integración entre espacios, versatilidad a la hora de cerrar y abrir con un máximo
de 5 metros y peso máximo de 80 kg. por hoja. Uno de los elementos más destacados de estos sistemas es su guiador
inferior, diseñado para quedar oculto cuando las puertas están recogidas, dejando completamente libre el paso.
Añadir que con esta versión para cristal cabe la posibilidad de acoplar los perfiles para la instalación de un vidrio
fijo a ambos lados dando así mucga más luz y profundidad.

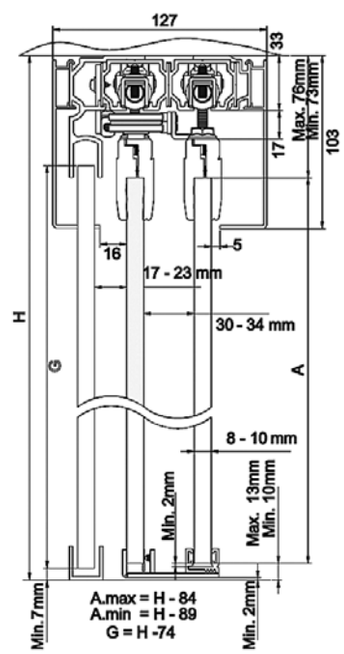

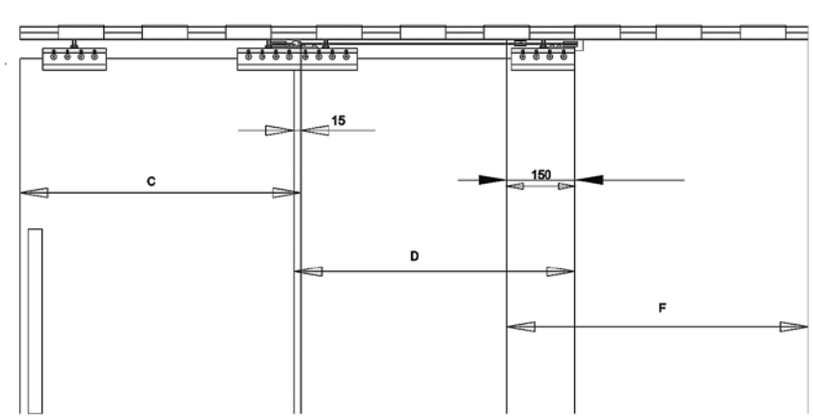

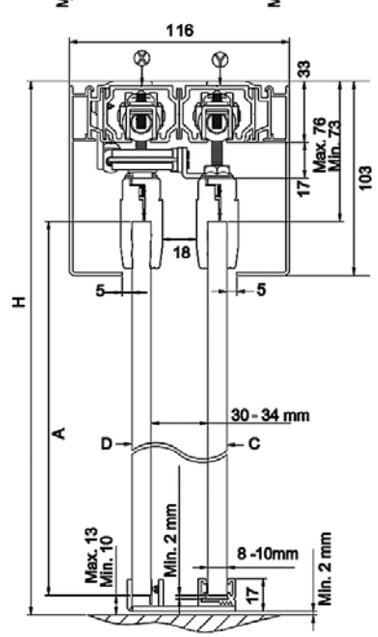

SV-SINCRO PROGRESIVA

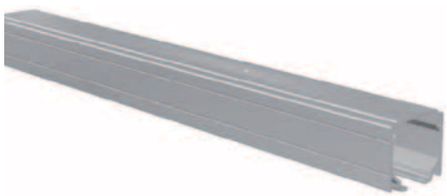

62/23	Perfil Alum. Anod. 2 m. SV-T	**PER342**
62/33	Perfil Alum. Anod. 3 m. SV-T	**PER343**
62/53	Perfil Alum. Anod. 5 m. SV-T	**PER344**

101/16	Jgo. Completo Acc. 4 puertas	**PER415**

101/17	Jgo. Completo Acc. 2 puertas Derecha	**PER416**

101/27	Jgo. Completo Acc. 3 puertas Derecha	**PER455**

101/18	Jgo. Completo Acc. 2 puertas Izquierda	**PER417**

101/28	Jgo. Completo Acc. 3 puertas Izquierda	**PER456**

86/55	Jgo.Roldanas SV-A80	**PER087**

63/04	Soporte separador Tapeta 0,10 m.	**PER349**

66/59	Soporte Tapeta	**PER020**

66/23	Tapeta Alum. Anod.Pestaña larga 2 m.	**PER352**
66/33	Tapeta Alum. Anod.Pestaña larga 3 m.	**PER353**
66/53	Tapeta Alum. Anod.Pestaña larga 5 m.	**PER354**

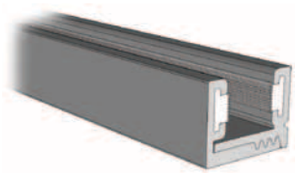

41/22	Perfil inferior Alum. Burlete 2 m..	**PER223**
41/32	Perfil inferior Alum. Burlete 3 m..	**PER224**
41/62	Perfil inferior Alum. Burlete 6 m..	**PER225**

SV-SINCRO De 40 a 125 Kg.

Sistema para puertas correderas sincronizadas.

Nuevo mecanismo para la familia de divisiones y puertas de vidrio. Dichos mecanismos proporcionan una apertura sincronizada de las dos puertas que forman la instalación. Los elementos que forman el juego de la SV-SINCRO son complementarios a los productos SV-A-40, SV-A-60, SV-A-80, SV-A-100 y SV-A125, por lo que son aplicables para pesos de 40 a 125 kg.
El sistema SV-SINCRO proporciona; mecanismos para la apertura de ambas puertas de forma sincronizada, topes de frenos.

SV-A40 / SV-A60 / SV-A80

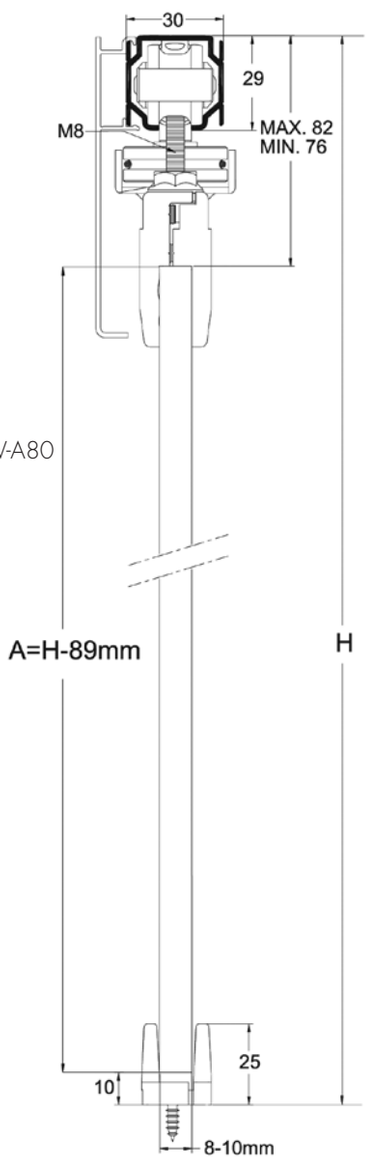

SV-A100 / SV-A125

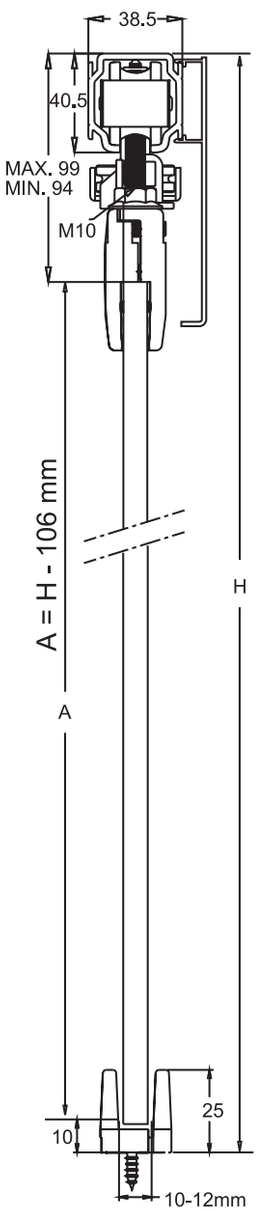

SV-SINCRO SV-A40 / SV-A60 / SV-A80

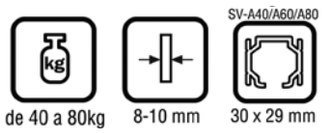

101/14	Jgo. Completo Acc. 2 puertas SINCRO	**PER179**

SV-SINCRO SV-A100 / SV-A125

101/15	Jgo. Completo Acc. 2 puertas SINCRO	**PER180**

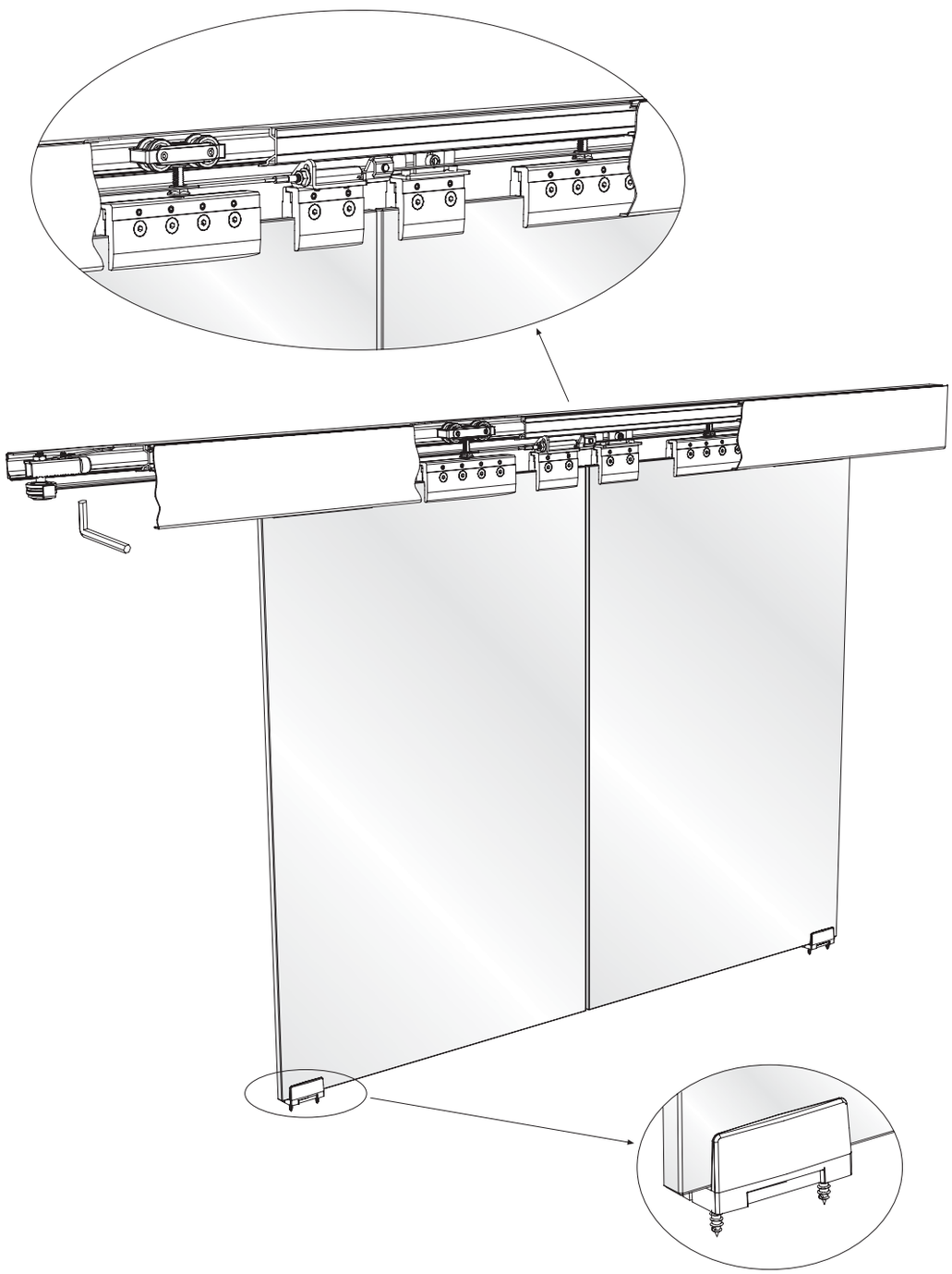

SV-A101D Hasta 100 Kg.

Sistema para puertas plegables.

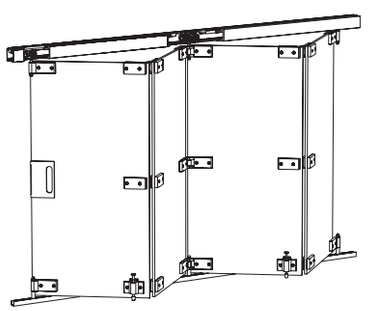

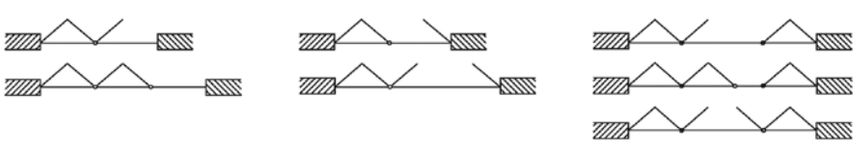

Ancho máximo por hoja; 745 mm.
Instalar Bisagras centrales para altura superior a 2.650 mm.
Sistemas realizados a medida, solicitar presupuesto.

Su perfil superior es de aluminio natural, y sus roldanas, de gran resistencia, están montadas sobre dos o cuatro cojinetes a bolas las del extremo, y sobre cuatro los centrales.
Instalaremos bisagras macizas de aluminio antivandálicas, quedando siempre los mecanizados vistos en la parte interior del cerramiento, ofreciendo un perfecto acabado. En la parte inferior colocaremos unos guiadores que permitirán deslizar las hojas por el perfil inferior de aluminio y que evitarán posibles balanceos.
Vidrio templado.

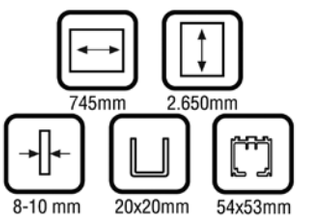

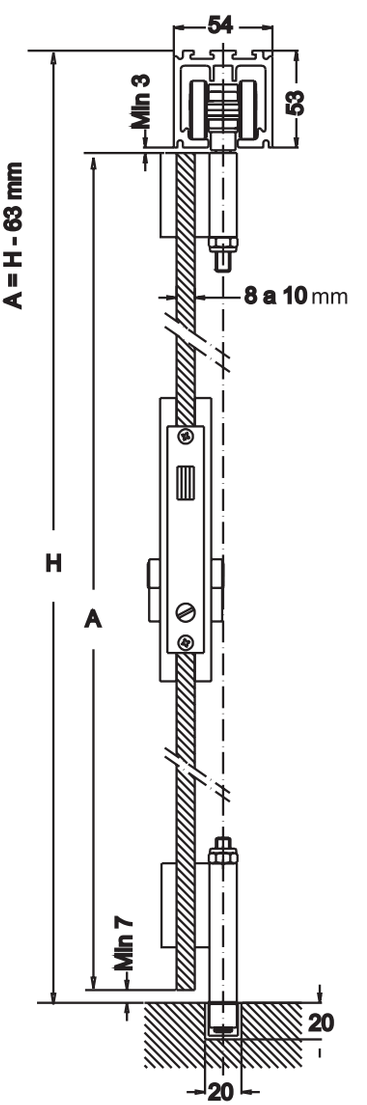

SV-A101D

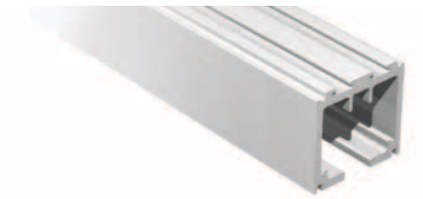

256/15	Perfil Alum. Anod. Plata 1,5 m. SV-A101D	**PER100**
256/22	Perfil Alum. Anod. Plata 2,25 m. SV-A101D	**PER101**
256/30	Perfil Alum. Anod. Plata 3 m. SV-A101D	**PER102**
256/37	Perfil Alum. Anod. Plata 3,75 m. SV-A101D	**PER103**
256/45	Perfil Alum. Anod. Plata 4,5 m. SV-A101D	**PER104**
256/60	Perfil Alum. Anod. Plata 6 m. SV-A101D	**PER105**

107/70	Roldana final bisagra simple con rodamiento simple	**PER037**

107/71	Roldana final bisagra simple con doble rodamiento	**PER169**

107/72	Guiador Inf. con bisagra simple	**PER170**

107/73	Roldana central con bisagra doble con doble rodamiento	**PER171**

107/74	Bisagra doble con pasador de pie	**PER172**

107/75	Bisagra doble “A” central	**PER172**

107/80	Bisagra doble “b” central	**PER174**

107/76	Guiador central inf. con bisagra doble	**PER175**

107/77	Pivote superior con bisagra	**PER176**

107/78	Pivote inferior con bisagra	**PER177**

107/79	Pasador de pie	**PER178**

GLASER, S.L.

SV-P40 Hasta 40 Kg.

Sistema para puertas plegables.

Su perfil superior es de aluminio natural, y sus roldanas, de gran resistencia, están montadas sobre dos o cuatro cojinetes a bolas las del extremo, y sobre cuatro los centrales. Instalaremos bisagras macizas de aluminio antivandálicas, quedando siempre los mecanizados vistos en la parte interior del cerramiento, ofreciendo un perfecto acabado. En la parte inferior colocaremos unos guiadores que permitirán deslizar las hojas por el perfil inferior y que evitarán posibles balanceos. Vidrio templado.

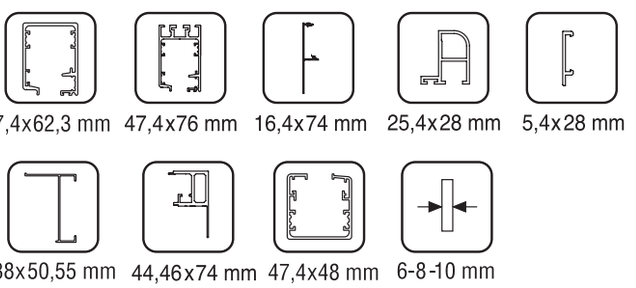

Sistemas realizados a medida, solicitar presupuesto.

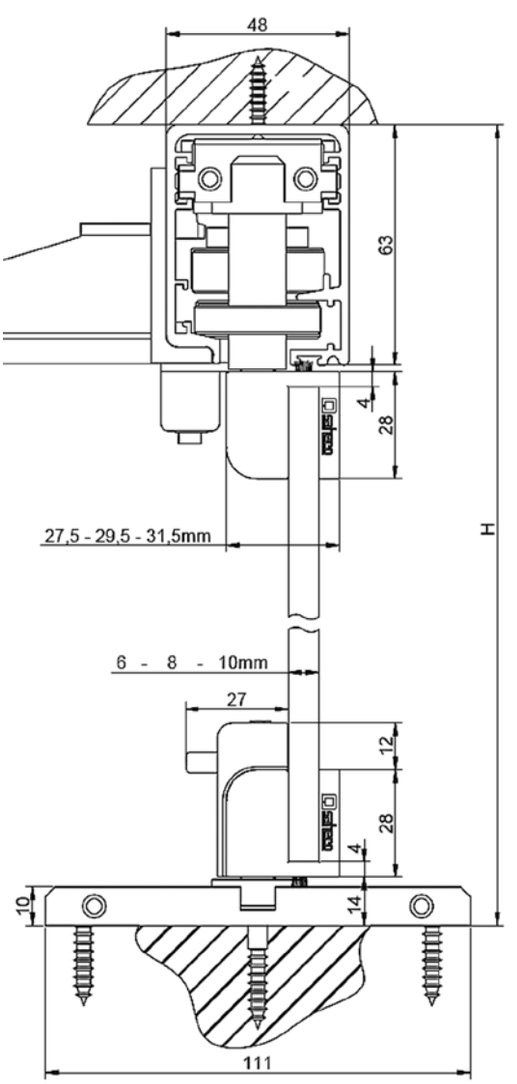

Sin perfil inferior

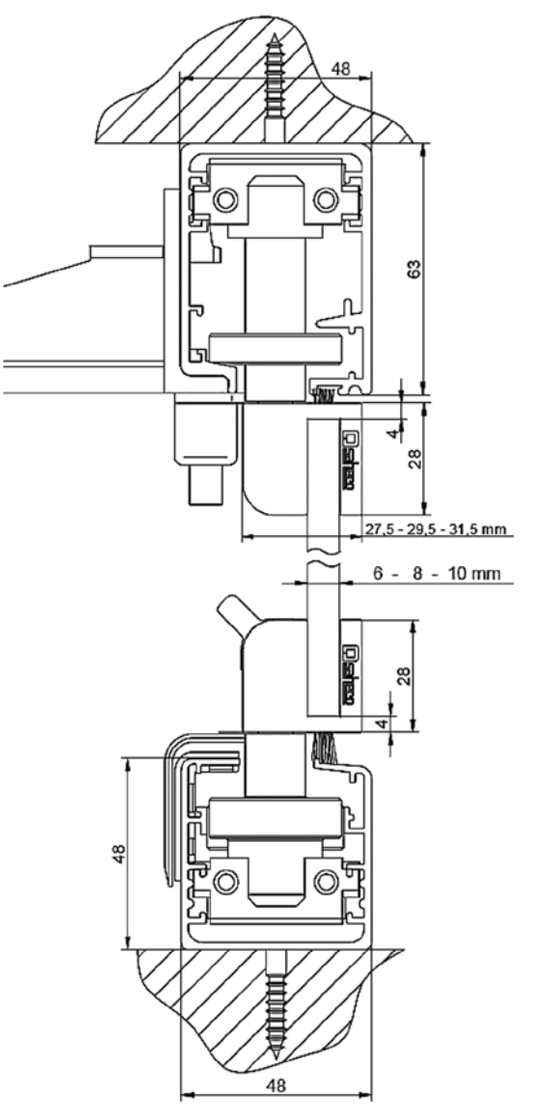

Con perfil inferior

SV-P40

SV-P150 Hasta 150 Kg.

Sistema para puertas plegables.

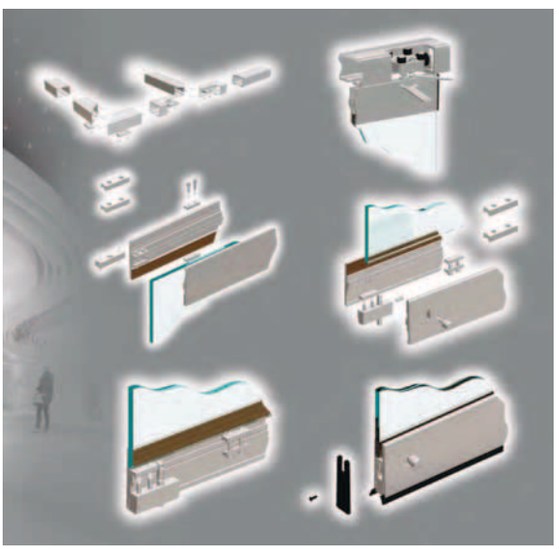

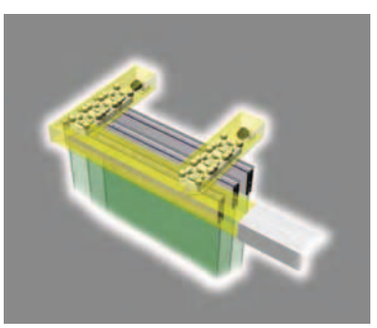

Es un sistema para hojas correderas plegables de hasta 150 Kg. por hoja para vidrio de 10 a 12 mm de grosor.
El modelo se caracteriza de nuevo por su zona de estacionamiento de las hojas conocida como "parking".
Dicho "parking", en este modelo, es de 90° o perpendicular y esto permite la mas amplia gama den variantes de instalación haciéndolo flexible y pudiéndose adaptar a cualquier espacio.

Sistemas realizados a medida, solicitar presupuesto.

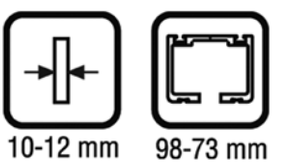

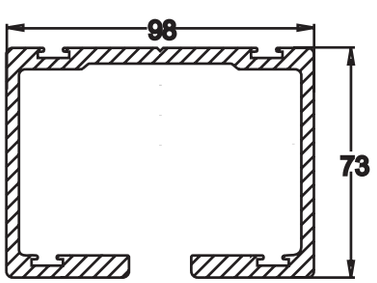

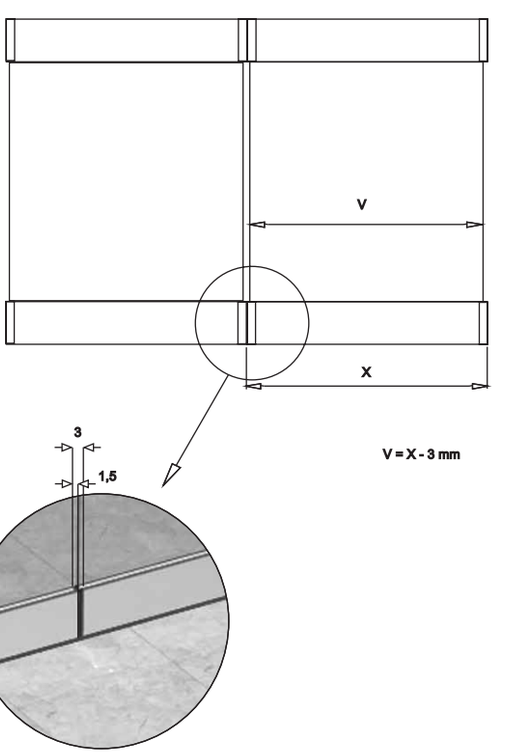

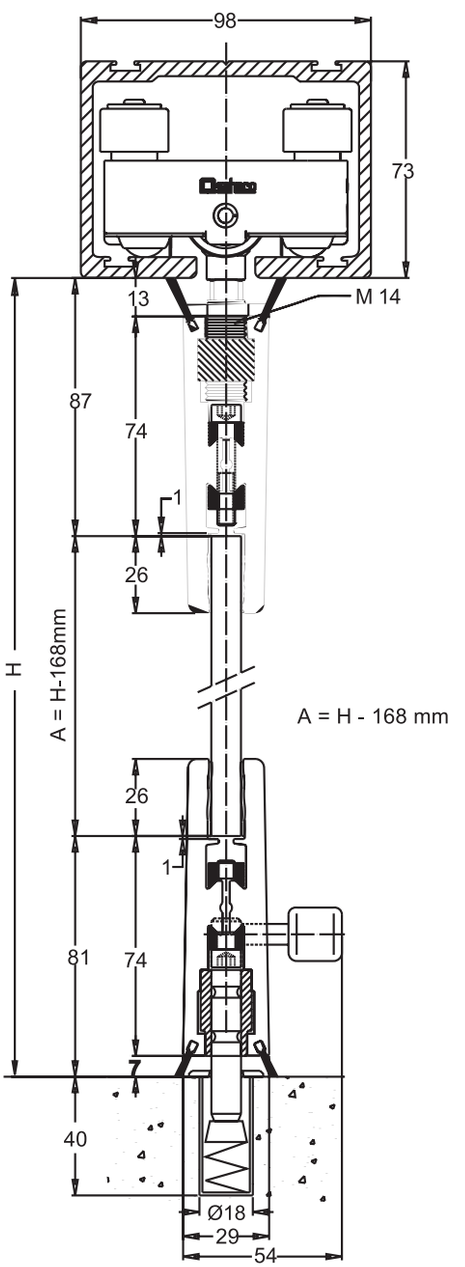

SV-P150

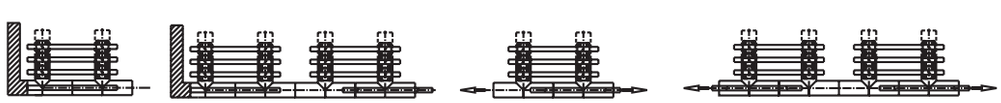

SV-P250 Hasta 250 Kg.

Sistema para puertas plegables.

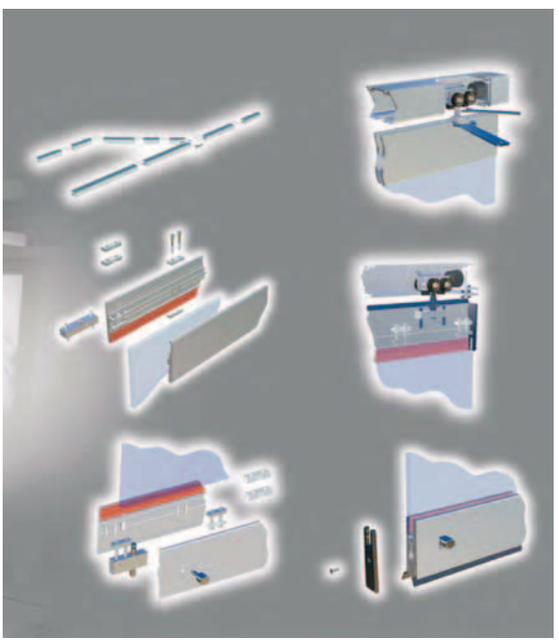

Es un sistema para hojas correderas plegables de hasta 250 Kg. por hoja para vidrio de 10 a 12 mm de grosor. El modelo se caracteriza de nuevo por su zona de estacionamiento de las hojas conocida como "parking". Y dicho "parking", cuenta con distintas opciones haciéndolo flexible y pudiéndose adaptar a cualquier espacio.

Sistemas realizados a medida, solicitar presupuesto.

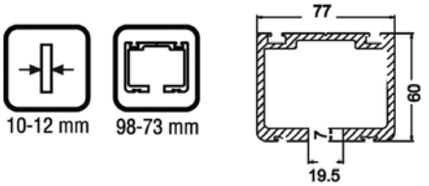

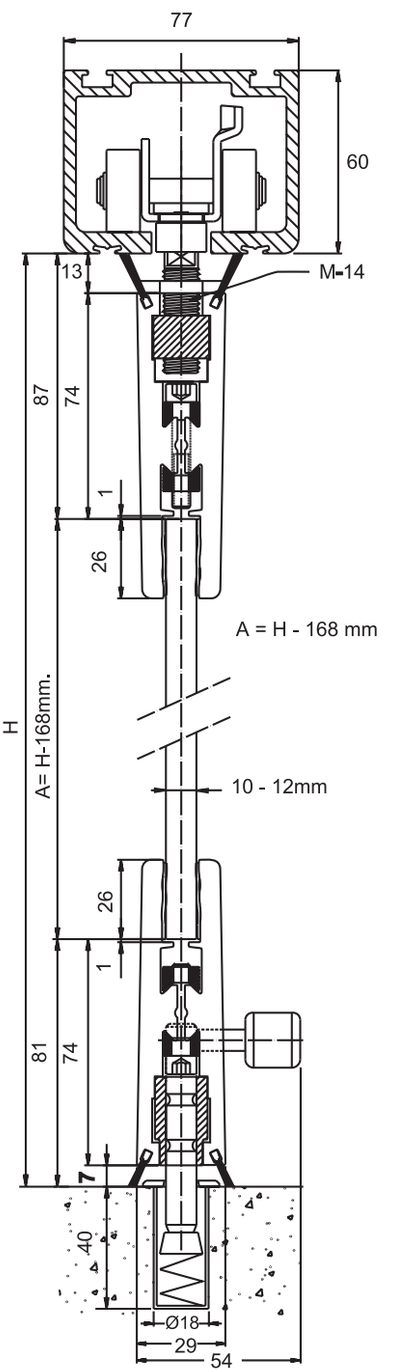

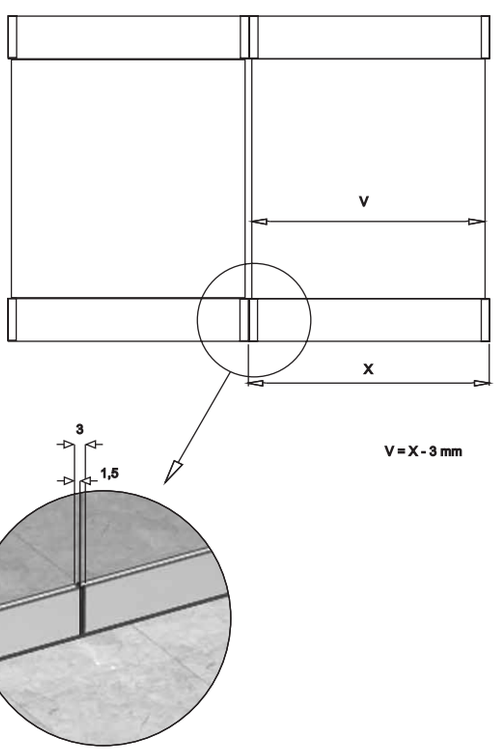

SV-P250

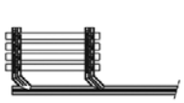

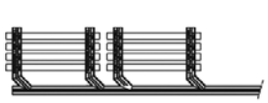

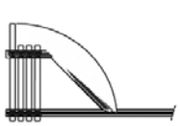

SV-I46 Inox Hasta 45 Kg.

Sistema para puertas correderas de una hoja.

Se trata de un mecanismo de divisiones y puertas de vidrio, con herrajes de acero inoxidable, para puertas correderas de cristal, de hasta 45 Kg. de peso, para vidrios de entre 6 y 8 mm. El sistema de herrajes de acero inoxidable visibles, le da un acabado de diseño y calidad a la instalación, que puede ser en pared y en vidrio, cabe destacar también que la puerta puede estar situada en la esquina, e incluso el anclaje puede ser desde el techo.
Destaca el perfil redondo de acero inoxidable, así como el soporte articulado que permite un amplio abanico de ángulos de instalación.

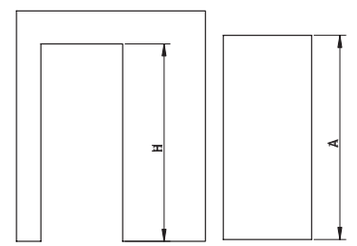

A=H+30

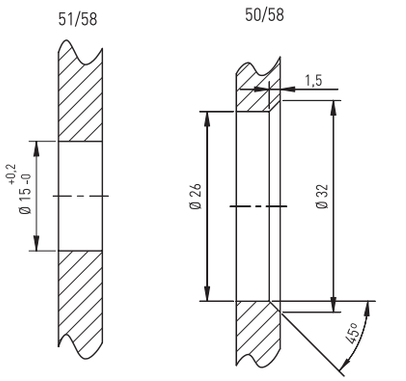

MECANIZADOS PARA SOPORTES DE VIDRIO

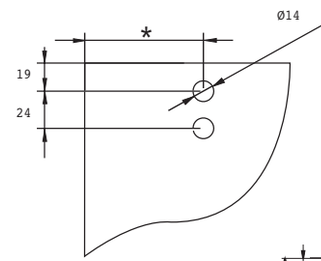

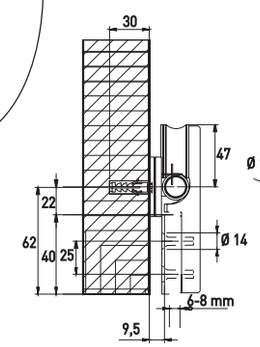

FIJACIÓN TRASERA PARED

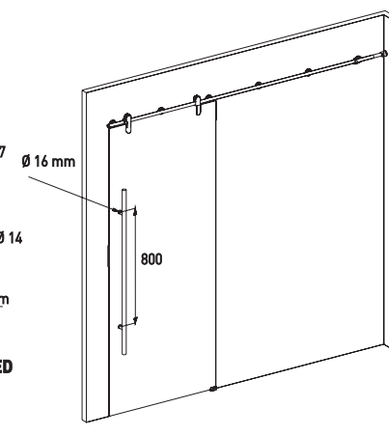

6-8 mm

20 mm

Variantes de instalación:

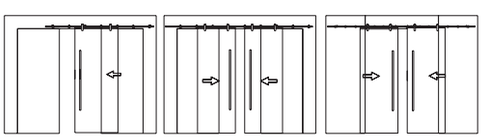

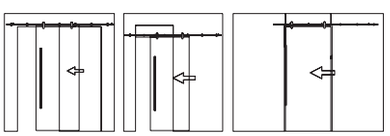

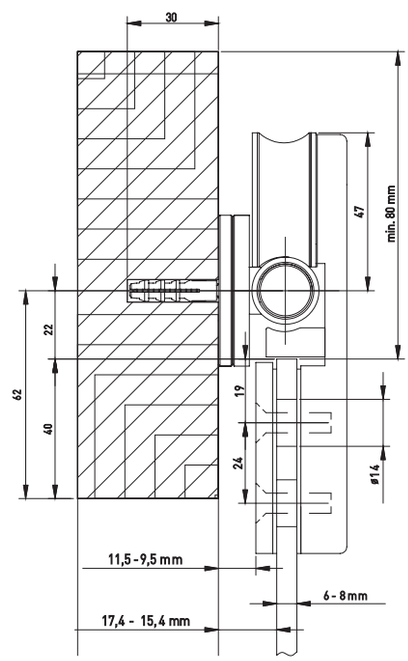

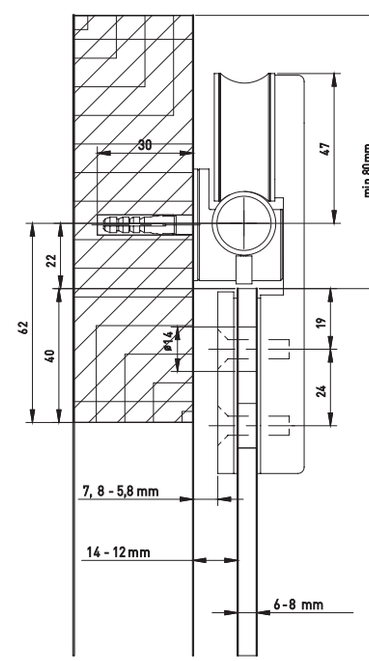

SV-I46 Inox

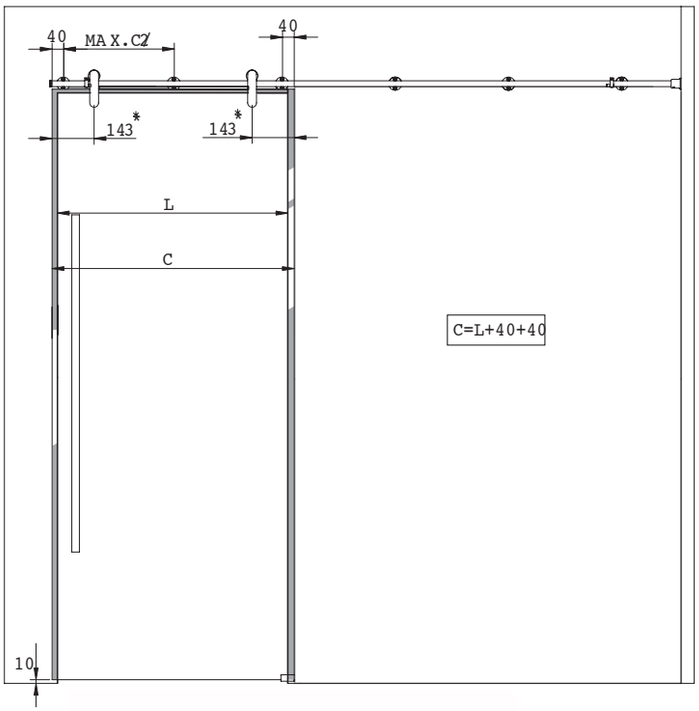

53/20	Perfil Inox. Matizado 2 m. SV-i46	**PER210**
53/30	Perfil Inox. Matizado 3 m. SV-i46	**PER211**
53/60	Perfil Inox. Matizado 6 m. SV-i46	**PER212**

50/07	Juego Completo Acc. SV-i46	**PER300**

51/58	Soporte vidrio SV-i46	**PER301**

51/59	Soporte pared SV-i46	**PER302**

50/58	Soporte vidrio oculto SV-i46	**PER215**

50/59	Soporte pared oculto SV-i46	**PER216**

50/57	Juego tope freno SV-i46	**PER217**

120/53	Tope freno inf. derecho	**PER451**
120/54	Tope freno inf. izquierdo	**PER452**

50/67	Soporte pared guia SV-i46	**PER218**

50/66	embellezedor perfil Inox. SV-i46	**PER219**

120/57	Guiador inferior Inox. SV-i46	**PER159**

50/65	Soporte articulado perfil SV-i46	**PER220**

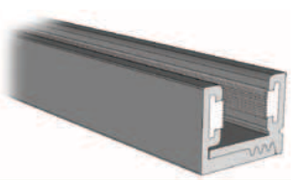

41/22	Perfil inferior Alum. Burlete 2 m..	**PER223**
41/32	Perfil inferior Alum. Burlete 3 m..	**PER224**
41/62	Perfil inferior Alum. Burlete 6 m..	**PER225**

SV-I120 U SIMPLE Inox Hasta 120 Kg.

Sistema para puertas correderas de una hoja.

Variantes de instalación:

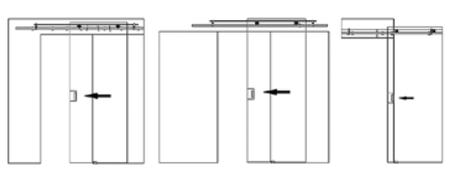

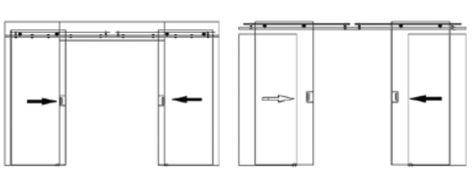

Se trata de un mecanismo de divisiones y puertas de vidrio, con un rodamiento de acero inoxidable, para puertas correderas de cristal, de hasta 120 Kg. kg de peso, para vidrios de entre 8 y 10 mm. El sistema de herrajes de acero inoxidable visibles, le da un acabado de diseño y calidad a la instalación, que puede ser en pared y en vidrio, cabe destacar también que la puerta puede estar situada en la esquina, e incluso el anclaje puede ser desde el techo.

Destaca el perfil redondo de acero inoxidable, así como el soporte articulado que permite un amplio abanico de ángulos de instalación.

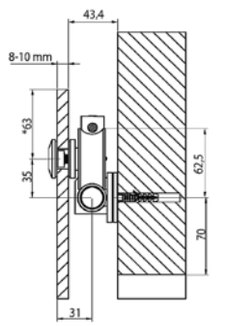

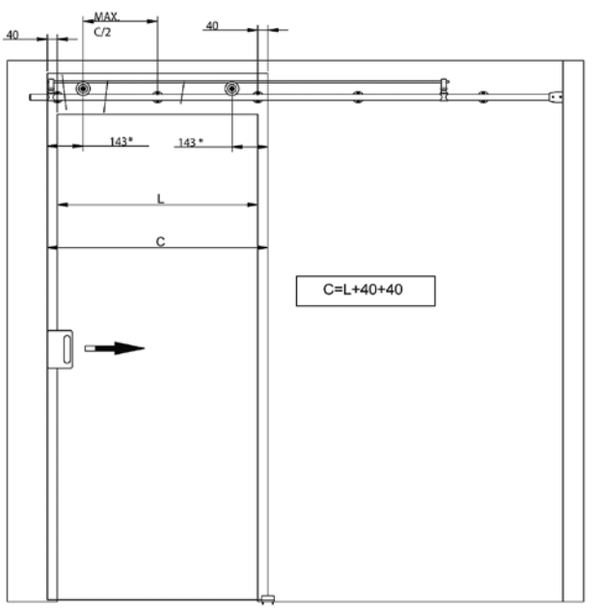

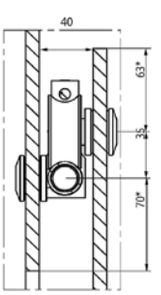

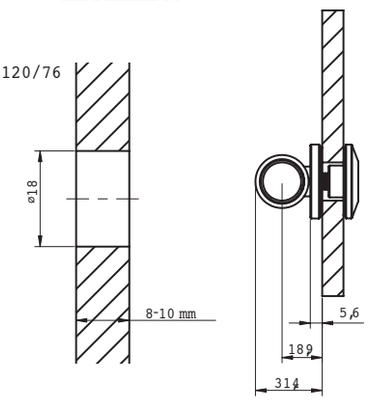

FIJACIÓN TRASERA PARED

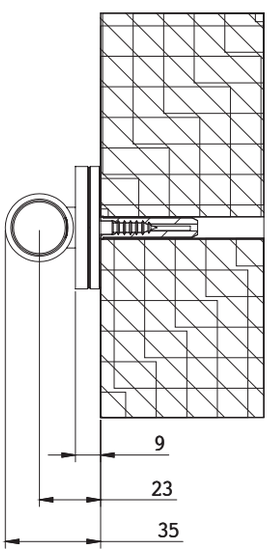

*MEDIDA REQUERIDA PARA LA INSTALACIÓN

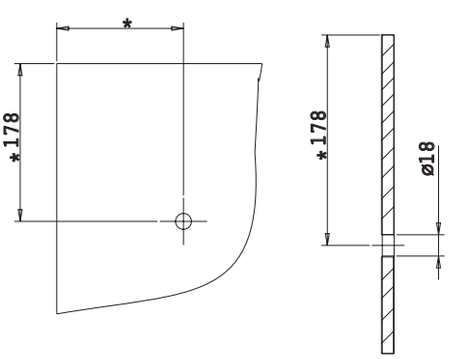

SV-I120 U SIMPLE Inox

120/20	Perfil Inox. Matizado 2 m. SV-i120	**PER145**
120/30	Perfil Inox. Matizado 3 m. SV-i120	**PER146**
120/60	Perfil Inox. Matizado 6 m. SV-i120	**PER148**

120/01	Juego Roldanas. SV-i120 u	**PER038**

120/57	Guiador inferior Inox. SV-i120 u	**PER159**

120/76	Soporte vidrio oculto SV-i120 u	**PER039**

120/64	Soporte pared oculto SV-i120 u	**PER155**

120/58	Tope freno perfil anti-descarrilamiento	**PER040**

120/53	Tope freno inf. derecho	**PER451**
120/54	Tope freno inf. izquierdo	**PER452**

120/31	Perfil anti-descarrilamiento	**PER041**

120/80	Soporte techo regul. fijación oculta	**PER304**

120/82	Soporte techo regulable SV-i120 u	**PER305**

120/72	Soporte articulado SV-i120 u	**PER221**

120/74	Soporte oculto para vidrio fijo	**PER042**

120/65	Soporte pared guia SV-i120 u	**PER156**

120/66	embellezedor perfil Inox.	**PER157**

SV-I120 U DOBLE Inox Hasta 120 Kg.

Sistema para puertas correderas de una hoja.

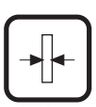
10-12 mm

25 mm

Variantes de instalación:

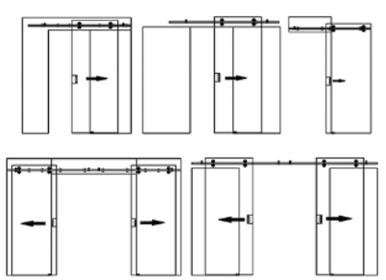

Se trata de un mecanismo de divisiones y puertas de vidrio, con dos rodamientos de acero inoxidable, para puertas correderas de cristal, de hasta 120 Kg. de peso, para vidrios de entre 10 y 12 mm. especialmente indicado para instalacionesde duchas en baños.
El sistema de herrajes de acero inoxidable visibles, le da un acabado de diseño y calidad a la instalación, que puede ser en pared y en vidrio, cabe destacar también que la puerta puede estar situada en la esquina, e incluso el anclaje puede ser desde el techo.
Destaca el perfil redondo de acero inoxidable, así como el soporte articulado que permite un amplio abanico de ángulos de instalación.

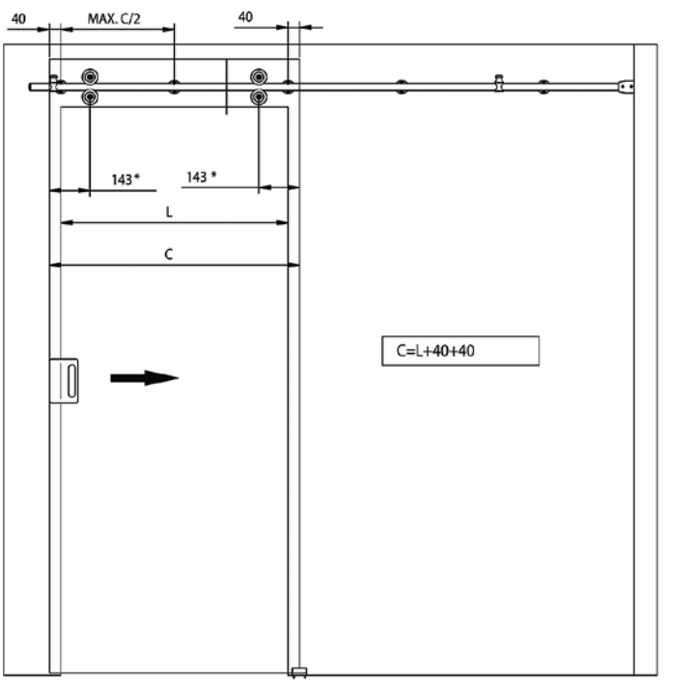

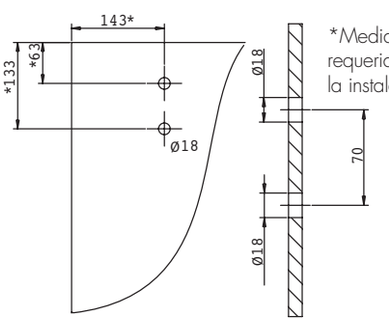

*Medida requerida para la instalación

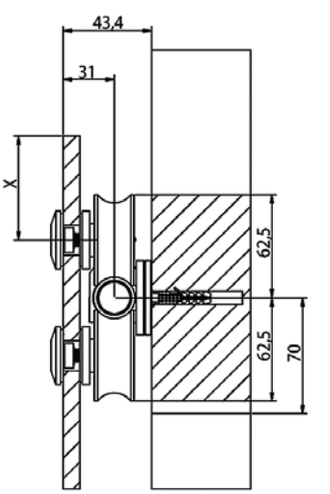

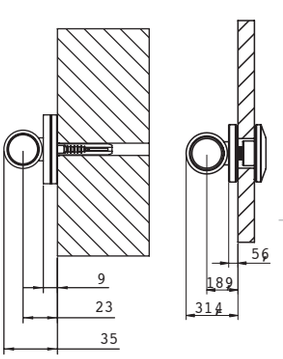

Fijación trasera vidrio

120/64 120/76

SV-I120 U DOBLE Inox

120/20	Perfil Inox. Matizado 2 m. SV-i120	PER145
120/30	Perfil Inox. Matizado 3 m. SV-i120	PER146
120/60	Perfil Inox. Matizado 6 m. SV-i120	PER148

120/02	Juego Roldanas. SV-i120 u	PER463

120/57	Guiador inferior Inox.	PER159

120/76	Soporte vidrio oculto SV-i120 u	PER039

120/64	Soporte pared oculto SV-i120 u	PER155

120/59	Tope freno SV-i120 u	PER043

120/53	Tope freno inf. derecho	PER451
120/54	Tope freno inf. izquierdo	PER452

120/80	Soporte techo regul. fijación oculta	PER304

120/72	Soporte articulado SV-i120 u	PER221

120/74	Soporte oculto para vidrio fijo	PER042

120/65	Soporte pared guia SV-i120 u	PER156

120/66	embellecedor perfil Inox. SV-i120 u	PER157

SV-I120 U TERRA Inox Hasta 120 Kg.

Sistema para puertas correderas de una hoja inox.

Se trata de un mecanismo de divisiones y puertas de vidrio, con dos rodamientos de acero inoxidable, para puertas correderas de cristal, de hasta 120 Kg. de peso, para vidrios de entre 8 y 10 mm. El sistema de herrajes de acero inoxidable visibles, le da un acabado de diseño y calidad a la instalación, que puede ser en pared y en vidrio, cabe destacar también que la puerta puede estar situada en la esquina, e incluso el anclaje puede ser desde el techo.

Destaca el perfil redondo de acero inoxidable, así como el soporte articulado que permite un amplio abanico de ángulos de instalación.

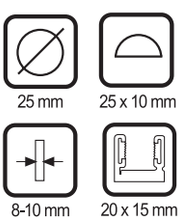

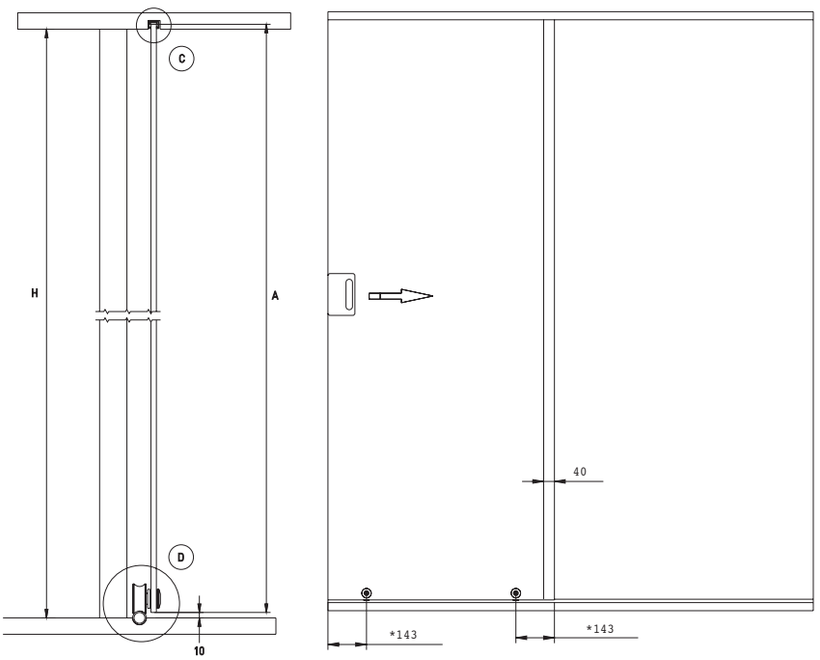

Variantes de instalación:

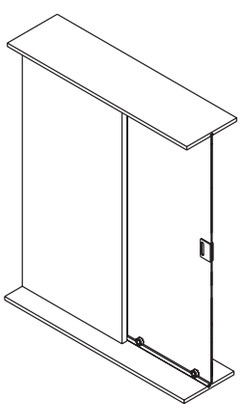

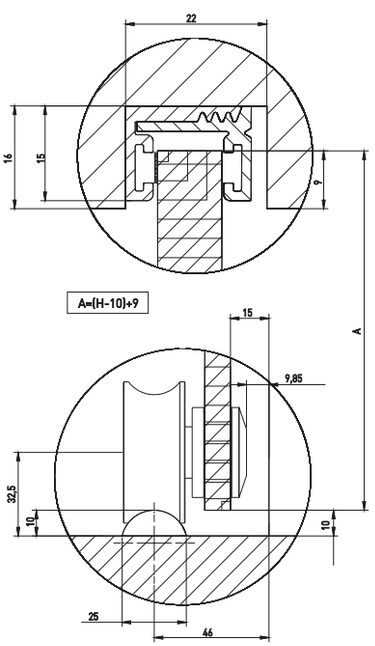

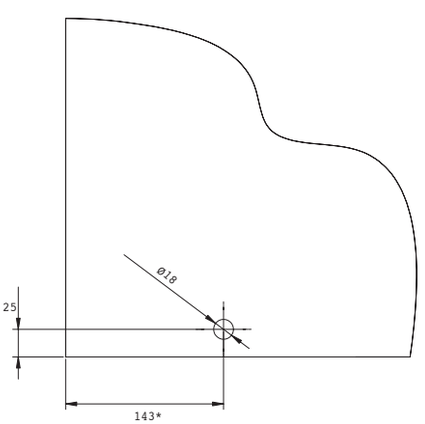

medidas requeridas para instalaión

SV-I120 U TERRA Inox

120/20	Perfil Inox. Matizado 2 m. SV-i120	**PER145**
120/30	Perfil Inox. Matizado 3 m. SV-i120	**PER146**
120/60	Perfil Inox. Matizado 6 m. SV-i120	**PER148**

120/21	Perfil Inox. Matizado media caña 2 m.	**PER307**
120/41	Perfil Inox. Matizado media caña 4 m.	**PER308**

120/01	Juego Roldanas. SV-i120 u	**PER038**

120/66	embellecedor perfil Inox.	**PER157**

120/78	JGO. Tope freno SV-i120 terra	**PER306**

120/53	Tope freno inf. derecho	**PER451**
120/54	Tope freno inf. izquierdo	**PER452**

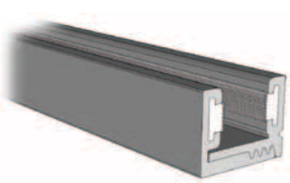

41/22	Perfil inferior Alum. Burlete 2 m..	**PER223**
41/32	Perfil inferior Alum. Burlete 3 m..	**PER224**
41/62	Perfil inferior Alum. Burlete 6 m..	**PER225**

SV-I120 Inox Hasta 120 Kg.

Sistema para puertas correderas de una hoja inox.

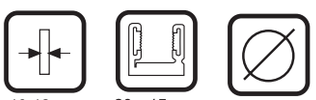

Se trata de un mecanismo de divisiones y puertas de vidrio, con dos rodamientos de acero inoxidable, para puertas correderas de cristal, de hasta 120 Kg. de peso, para vidrios de entre 10 y 12 mm. El sistema de herrajes de acero inoxidable visibles, le da un acabado de diseño y calidad a la instalación, que puede ser en pared y en vidrio, cabe destacar también que la puerta puede estar situada en la esquina, e incluso el anclaje puede ser desde el techo.

Destaca el perfil redondo de acero inoxidable, así como el soporte articulado que permite un amplio abanico de ángulos de instalación.

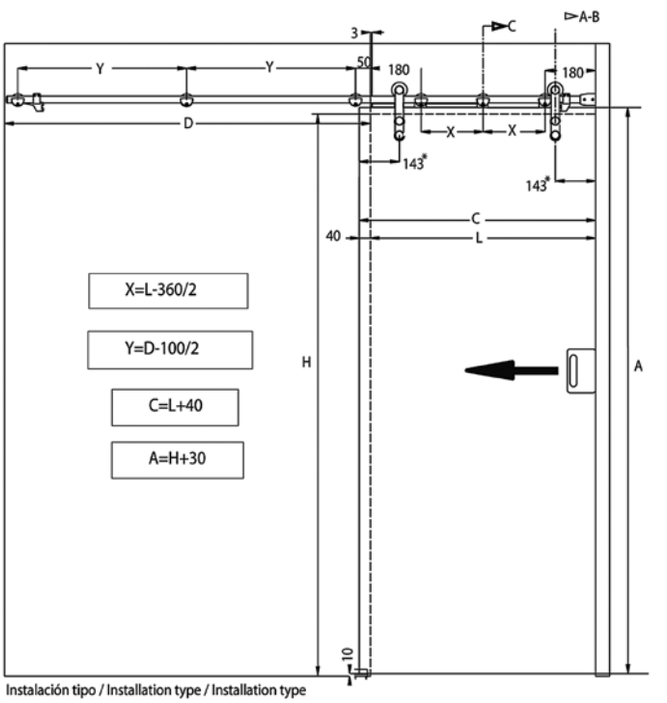

Medidas requeridas para instalación

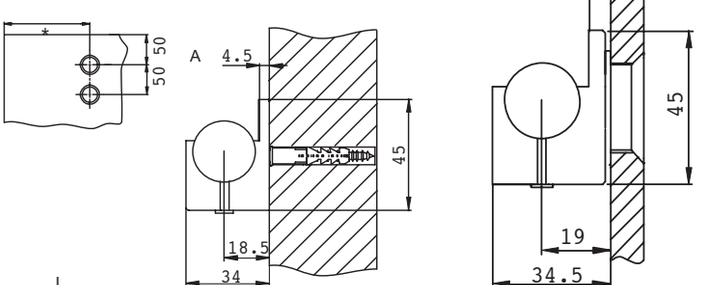

soporte perfil pared

soporte perfil vidrio

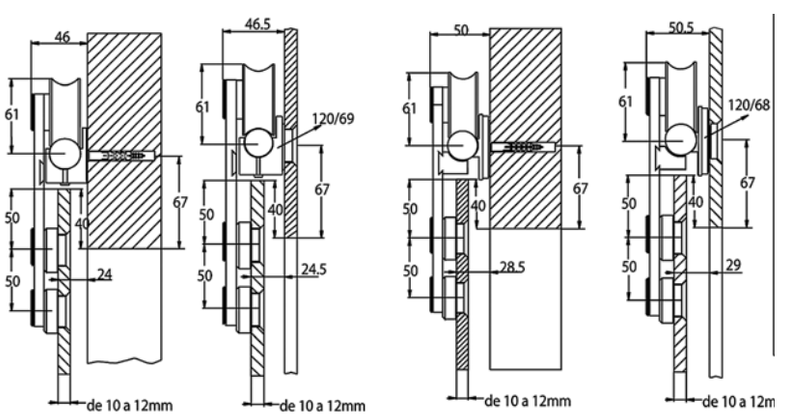

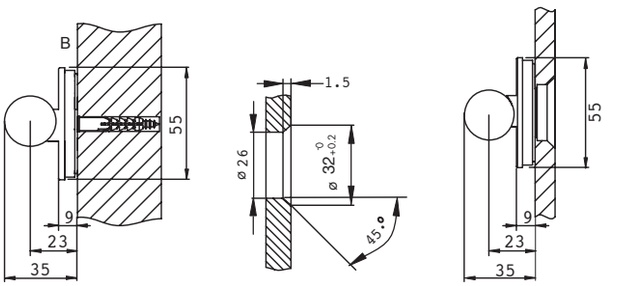

fijación trasera pared

fijación trasera vidrio

SV-I120 Inox

120/20	Perfil Inox. Matizado 2 m. SV-i120	PER145
120/30	Perfil Inox. Matizado 3 m. SV-i120	PER146
120/60	Perfil Inox. Matizado 6 m. SV-i120	PER148

120/00	Juego completo acc. SV-i120	PER149

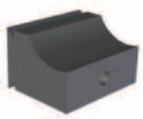

120/68	Soporte Roldanas. anti-descarrilamiento	PER150

120/69	embellecedor roldana	PER151

120/61	Soporte vidrio SV-i120	PER152

120/62	Soporte pared SV-i120	PER153

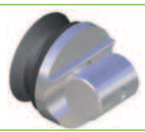

120/63	Soporte vidrio oculto SV-i120	PER154

120/64	Soporte pared oculto SV-i120	PER155

120/72	Soporte articulado v	PER221

120/65	Soporte pared guia SV-i120	PER156

120/57	Guiador inferior Inox.	PER159

120/73	Soporte perpendicular para fijo	PER260

120/53	Tope freno inf. derecho	PER451
120/54	Tope freno inf. izquierdo	PER452

120/70	Soporte techo	PER147

120/80	Soporte techo regul. fijación oculta	PER304

120/82	Soporte techo regulable	PER305

120/71	Soporte techo doble	PER222

120/66	embellezedor perfil Inox. SV-i120	PER157

120/67	Llaves SV-i120	PER158

120/56	Juego tope freno	PER261

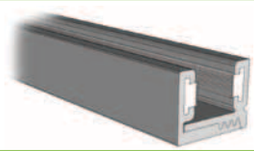

41/22	Perfil inferior Alum. Burlete 2 m..	PER223
41/32	Perfil inferior Alum. Burlete 3 m..	PER224
41/62	Perfil inferior Alum. Burlete 6 m..	PER225

SV-I120 SINCRO Inox **Hasta 120 Kg.**

Sistema para puertas correderas de dos hojas sincronizadas inox.

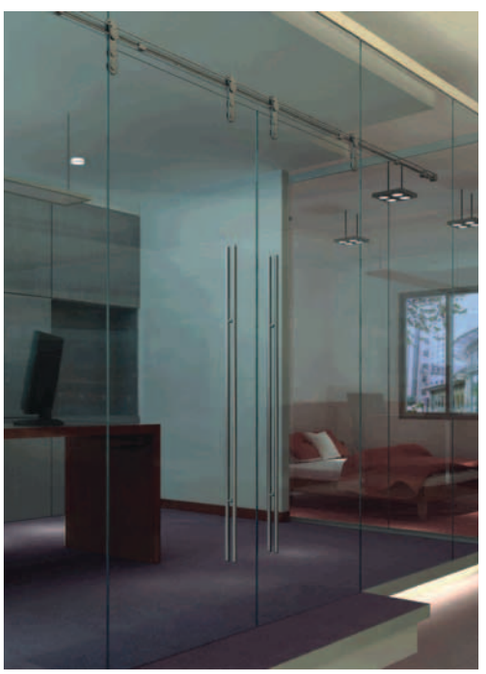

El perfil superior de forma circular tiene la robustez para soportar el peso de distintas hojas colocando los soportes en los lugares indicados. Las roldanas son de rodamientos a bolas y de acero inoxidable. El modelo dispone de soportes para pared y vidrio, según el tipo de instalación a realizar, también de acero inoxidable y banda de rodadura de nylon negro. También dispone de guiador inferior. Una de los requisitos de SV-i120 Sincro es que las hojas de vidrios sean templados ya que son mecanizados. La espectacularidad de este modelo viene dado por su diseño y por todos sus mecanismos visibles.

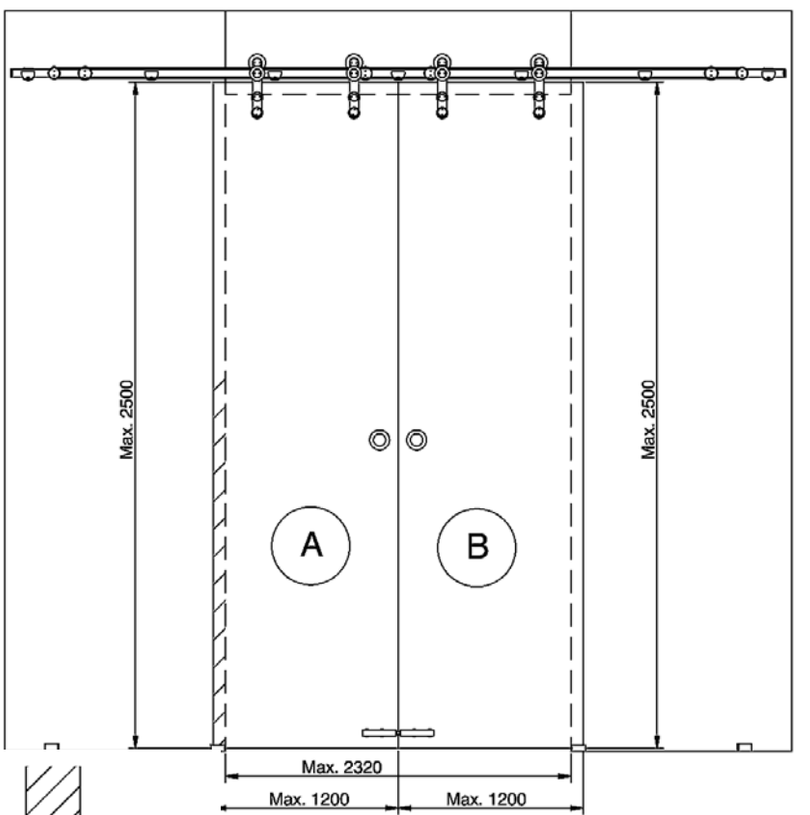

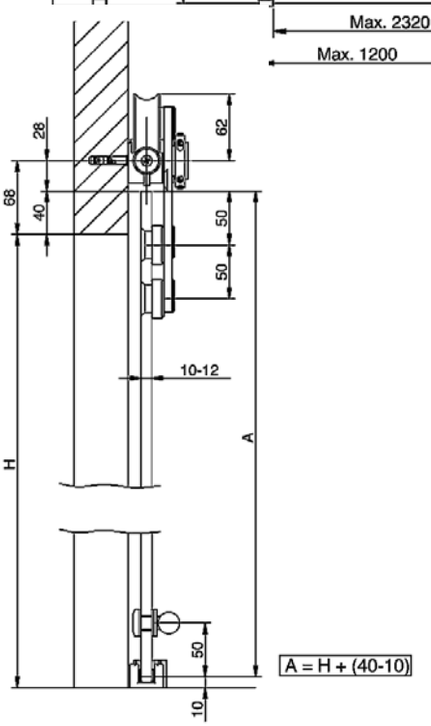

SV-I120 SINCRO Inox

120/20	Perfil Inox. Matizado 2 m. SV-i120	PER145
120/30	Perfil Inox. Matizado 3 m. SV-i120	PER146
120/60	Perfil Inox. Matizado 6 m. SV-i120	PER148

120/07	Juego completo acc. SV-i120 sincro para 2 puertas	PER453

120/61	Soporte vidrio SV-i120	PER152

120/62	Soporte pared SV-i120	PER153

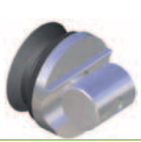

120/63	Soporte vidrio oculto SV-i120	PER154

120/64	Soporte pared oculto SV-i120	PER155

120/53	Tope freno inf. derecho	PER451
120/54	Tope freno inf. izquierdo	PER452

120/80	Soporte techo regul. fijación oculta	PER304

120/82	Soporte techo regulable	PER305

120/65	Soporte pared guia SV-i120	PER156

120/66	embellezedor perfil Inox. SV-i120	PER157

120/57	Guiador inferior Inox.	PER159

120/67	Llaves SV-i120	PER158

SV-I240 Inox **Hasta 240 Kg.**

Sistema para puertas correderas de una hoja inox.

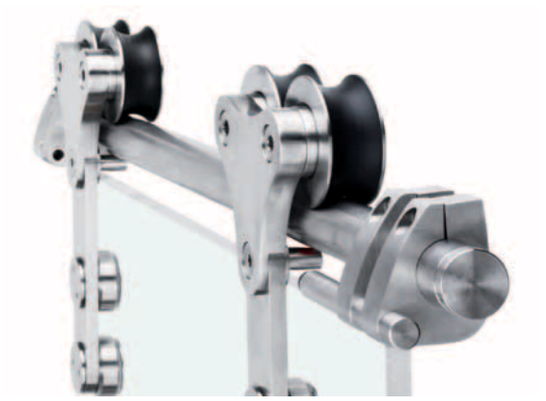

Es un sistema de hojas correderas de hasta 240 Kg. de peso por hoja para vidrios de entre 10 y 12 mm en acero inoxidable. El perfil superior de forma circular tiene la robustez para soportar el peso de distintas hojas colocando los soportes en los lugares indicados. Las roldanas dobles son de rodamientos a bolas y de acero inoxidable.
El modelo dispone de soportes para pared y vidrio, según el tipo de instalación a realizar, también dispone de guiador inferior en acero inoxidable. Una de los requisitos de SV-i240 es que las hojas de vidrios sean templados ya que son mecanizados. La espectacularidad de este modelo viene dado por su diseño y por todos sus mecanismos visibles.

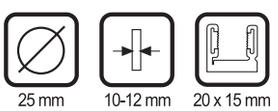

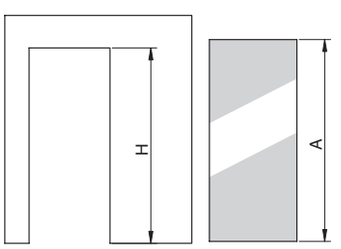

A=H+30

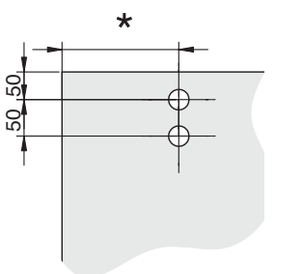

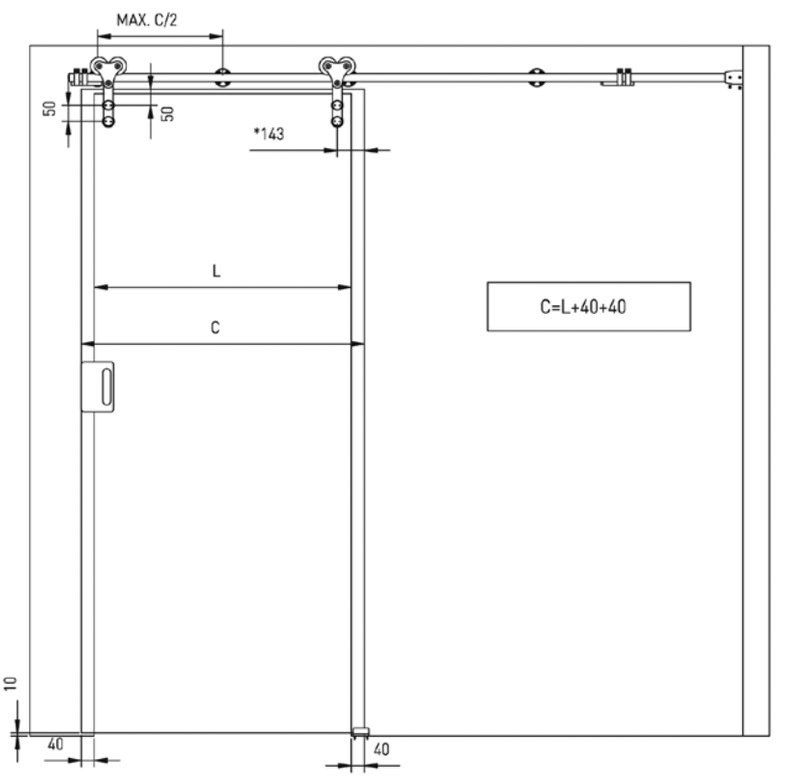

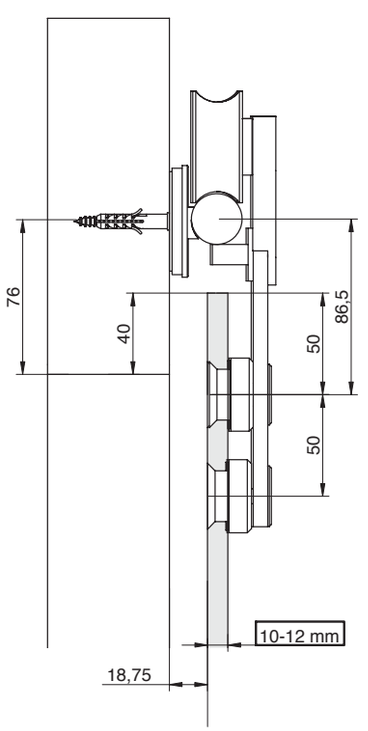

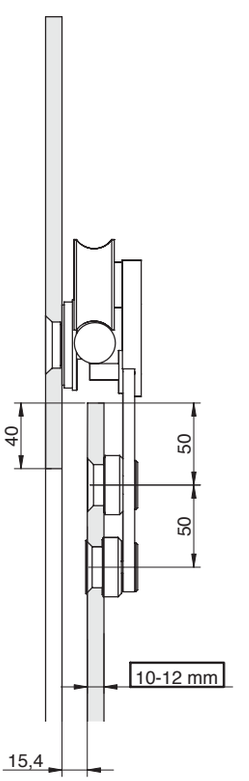

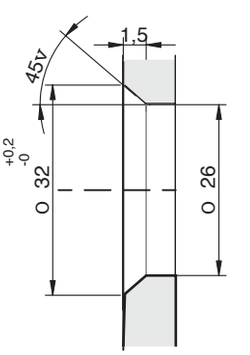

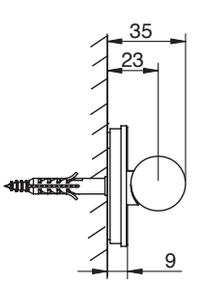

fijación trasera pared

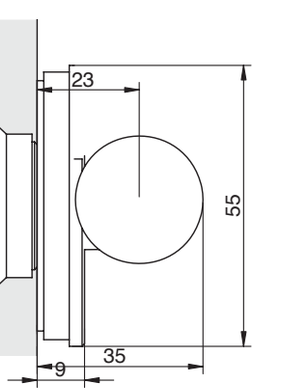

fijación trasera vidrio

SV-I240 Inox

240/20	Perfil Inox. Matizado 2 m. SV-i240	PER309
240/30	Perfil Inox. Matizado 3 m. SV-i240	PER310
240/60	Perfil Inox. Matizado 6 m. SV-i240	PER311

240/00	Juego completo acc. SV-i240	PER312

120/63	Soporte vidrio oculto SV-i240	PER154

120/64	Soporte pared oculto SV-i240	PER155

120/80	Soporte techo regul. fijación oculta	PER304

120/70	Soporte techo	PER147

120/53	Tope freno inf. derecho	PER451
120/54	Tope freno inf. izquierdo	PER452

120/72	Soporte articulado SV-i240	PER221

120/65	Soporte pared guia SV-i240	PER156

120/57	Guiador inferior Inox.	PER159

120/66	Embellecedor perfil Inox. SV-i240	PER157

120/67	Llaves SV-i120	PER158

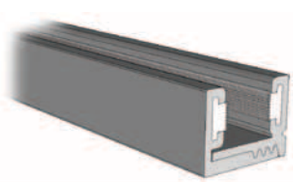

41/22	Perfil inferior Alum. Burlete 2 m..	PER223
41/32	Perfil inferior Alum. Burlete 3 m..	PER224
41/62	Perfil inferior Alum. Burlete 6 m..	PER225

SV-SWING Inox Hasta 120 Kg.

Sistema para puertas batientes inox.

Es un nuevo sistema de divisiones y puertas de vidrio de puerta batiente, que permite sujetar hasta 120 Kg. de peso para cristales de entre 10 y 12 mm. Se caracteriza por un sistema de herrajes de acero inoxidable, con un acabado de gran calidad, de modo que pueden ser visibles y dar un toque de diseño a la instalación. los diferentes herrajes que forman este nuevo mecanismo de Saheco, son regulables y articulados, y se pueden combinar entre ellos de múltiples formas; destacan los perfiles redondos inox y también los tiradores que pueden ir con o sin cerradura.
En cuanto a la instalción de la SV-SWING puede ir tanto en pared como en cristal.

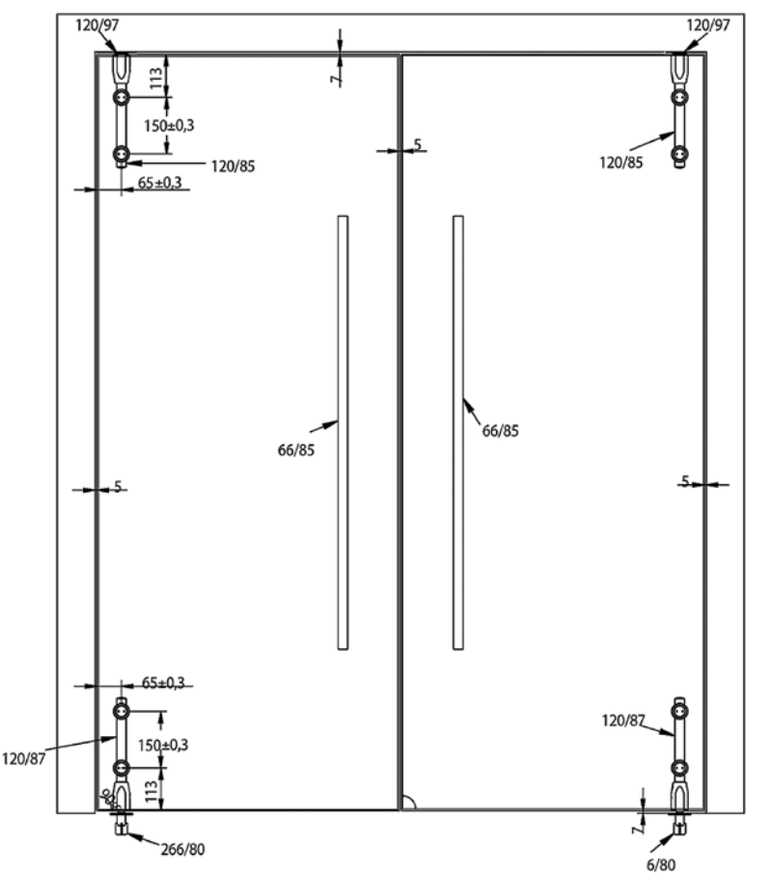

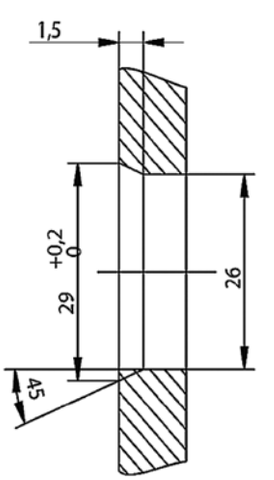

SV-SWING Inox

120/85	Herraje superior Batiente Inox	PER265

120/87	Herraje inferior Batiente Inox	PER266

266/80	Soporte giratorio inferior Batiente	PER267

120/89	Pivote superior batiente inox	PER268

120/91	conector superior batiente inox	PER269

120/93	conector superior inox	PER270

120/95	Tope freno para vidrio	PER271

120/96	Tope freno para techo	PER272

120/97	Pivote pletina techo	PER273

120/98	Pivote expansión techo	PER274

SV-SWING OVAL Inox Hasta 120 Kg.

Sistema para puertas batientes inox.

Es un nuevo sistema de divisiones y puertas de vidrio de puerta batiente, que permite sujetar hasta 120 Kg. de peso para cristales de entre 10 y 12 mm. Se caracteriza por un sistema de herrajes de acero inoxsidable, con un acabado de gran calidad, de modo que pueden ser visibles y dar un toque de diseño a la instalación. los diferentes
herrajes que forman este nuevo mecanismo de Saheco, son regulables y articulados, y se pueden combinar entre ellos de múltiples formas; destacan los perfiles redondos inox y también los tiradores que pueden ir con o sin cerradura.
En cuanto a la instalción de la SV-SWING puede ir tanto en pared como en cristal.

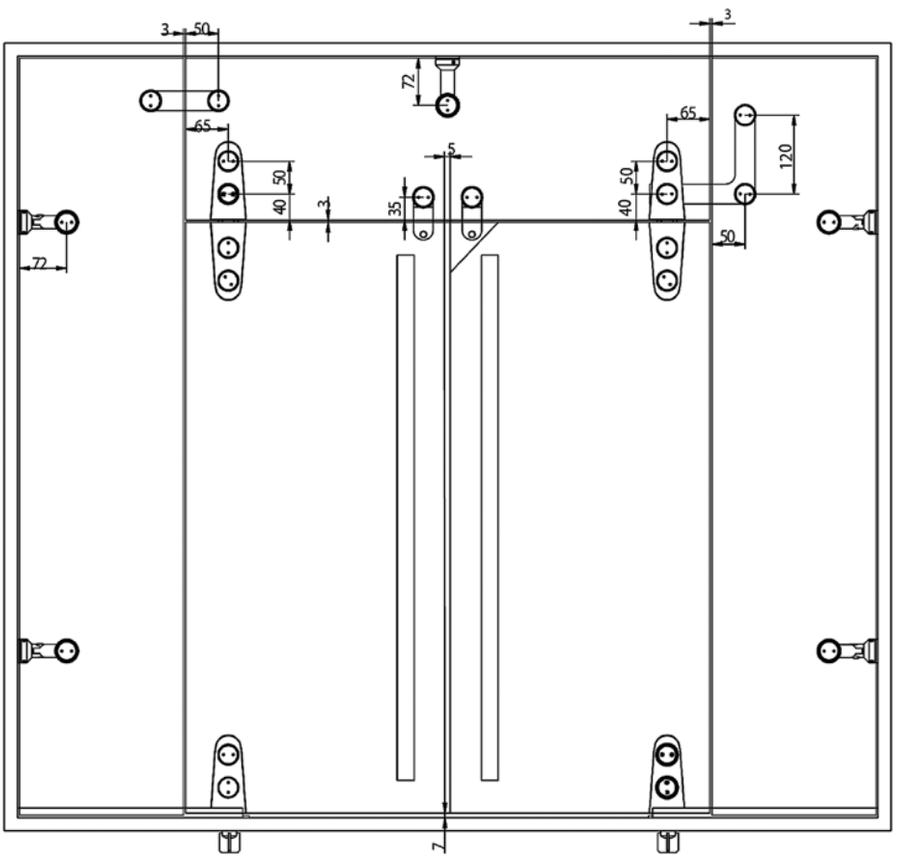

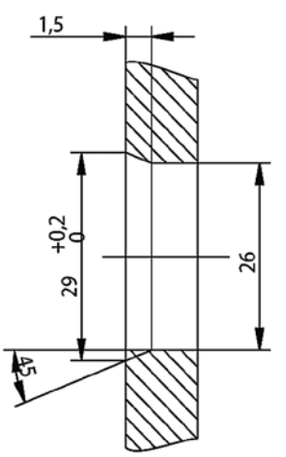

SV-SWING OVAL Inox

120/86	Herraje superior Batiente Inox oval	PER276

120/88	Herraje inferior Batiente Inox oval	PER277

266/80	Soporte giratorio inferior Batiente	PER267

120/90	Pivote superior batiente inox oval	PER278

120/92	conector superior batiente inox oval	PER279

120/93	conector superior inox	PER270

120/95	Tope freno para vidrio	PER271

120/96	Tope freno para techo	PER272

120/97	Pivote pletina techo	PER273

120/98	Pivote expansión techo	PER274

PINZA CONTINUA De 40 a 125 Kg.

Pinza de vidrio de 0,6 - 0,9 o 1,2 metros de longitud para correderas de 40 a 125 kg. de peso.

Su elegante diseño le permite ser montada vista, con necesidad de colocar la pinza Saheco.

La regulación de la pinza permite que se adapte a vidrios de 8 a 10 mm.

El sistema de fijación consta de dos hileras de tornillos; los superiores o reguladores, que permiten ajustar milimetricamente la pinza al grosor del vidrio, y los inferiores o de apriete, que permiten compactar la pinza y vidrio.

Las caras internas irregulares, junto con la materia antideslizante, ejercen una gran adherencia.

En ninguno de los sistemas SV se requiere el mecanizado previo de la hoja.

106/05	Pinza regulable SV-L5 0,5 m.	**PER201**
106/06	Pinza regulable SV-L6 0,6 m.	**PER081**
106/07	Pinza regulable SV-L7 0,7 m.	**PER202**
106/08	Pinza regulable SV-L8 0,8 m.	**PER204**
106/09	Pinza regulable SV-L9 0,9 m.	**PER082**
106/10	Pinza regulable SV-L10 1 m.	**PER205**
106/11	Pinza regulable SV-L11 1,1 m.	**PER206**
106/12	Pinza regulable SV-L12 1,2 m.	**PER083**

ACCESORIOS

MEDIDAS DE LA CERRADURA

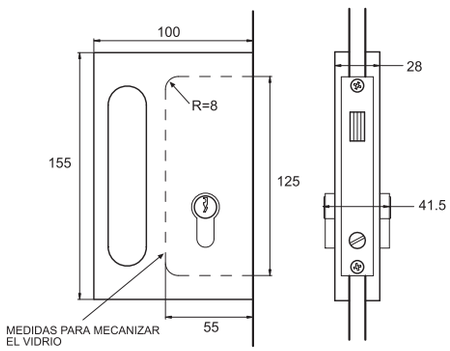

66/60	Cerradura aluminio c/gancho	PER089

DETALLE B

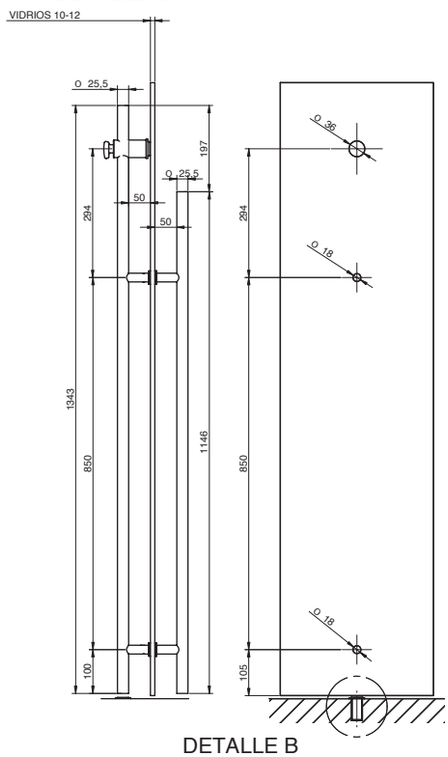

DETALLE B

MEDIDAS DEL CERRADERO

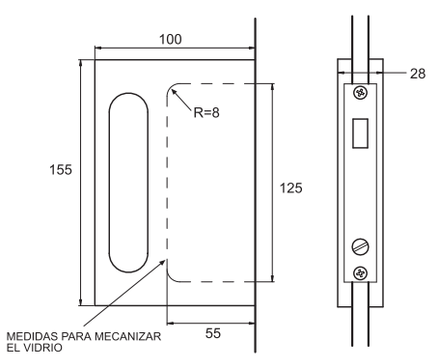

66/21	Cerradura vidrio aluminio	PER090

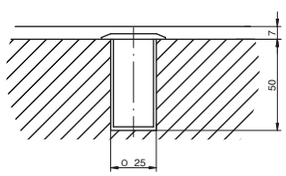

66/80	Tirador c/cerradura inox	PER464

SV-X150 Hasta 150 Kg.

Sistema para puertas correderas para instalaciones en falso techo.

SV-X150 es una solución de deslizamiento compacta ya que oculta todos sus mecanismos en la guía y reduce al mínimo el espacio entre la hoja y la pared. Fácil de instalar, práctica, inmediata y con un diseño muy atractivo. Además, está capacitada para soportar hojas de vidrio de gran envergadura (hojas de hasta 150kg de peso) permitiendo la abertura de grandes espacios de manera elegante y sofisticada. Una combinación perfecta entre el más puro diseño minimalista y la tecnología silenciosa que proporciona el sistema softbrake (freno amortiguador), el cual acompaña suavemente a la puerta en la fase de cierre (últimos 10mm de recorrido). Asimismo, dispone de opción de instalación a falso techo, que se caracteriza principalmente por la completa ocultación del mecanismo en el techo; simulando así, paredes de vidrio en movimiento.

FALSO TECHO

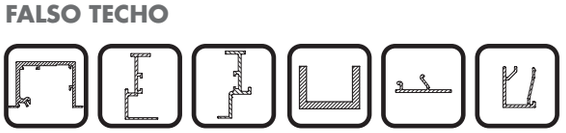

62x100mm | 57,5x28,5mm | 57,5x28,5mm | 12x17mm | 27x9mm | 20,5x16,5mm

PERFILERÍA

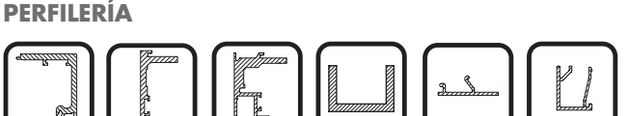

62x56mm | 62x31mm | 62x50mm | 12x17mm | 27x9mm | 20,5x16,5mm

ESPECIFICACIONES

8x12mm | 8-12mm > 16,25-20,25mm | 1 softbrake > min. 700mm 2 softbrake > min. 940mm

SECCIÓN TIPO SV-X150

Montaje a pared

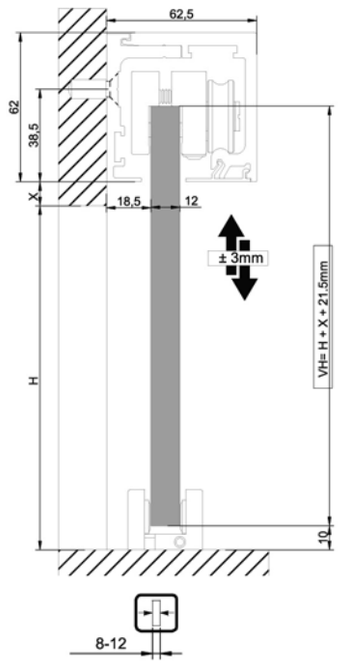

Montaje a techo

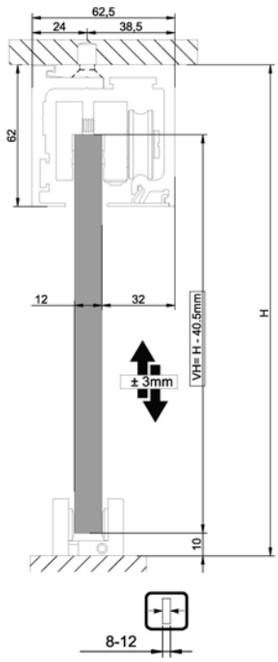

Montaje a falso techo

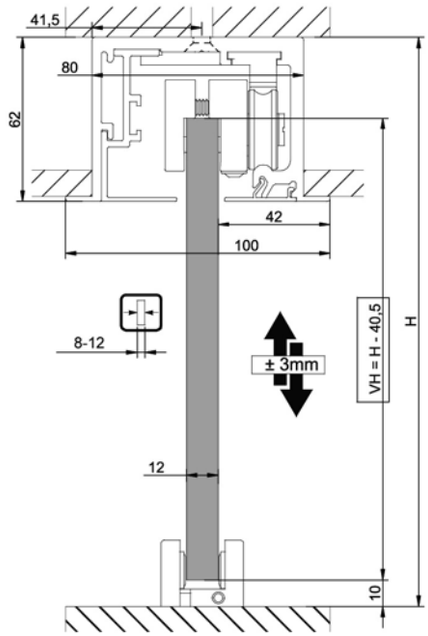

SECCIÓN TIPO SV-X150 OPCIÓN VIDRIO FIJO

Montaje a pared

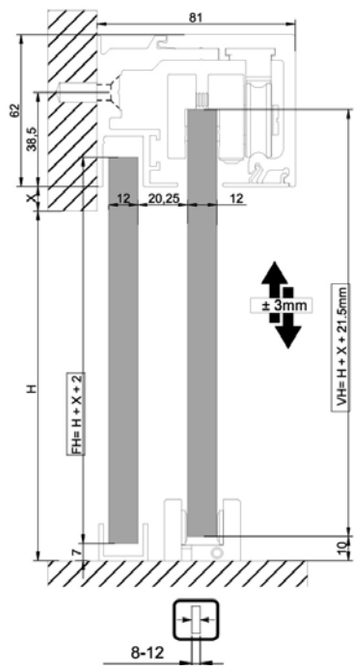

Montaje a techo

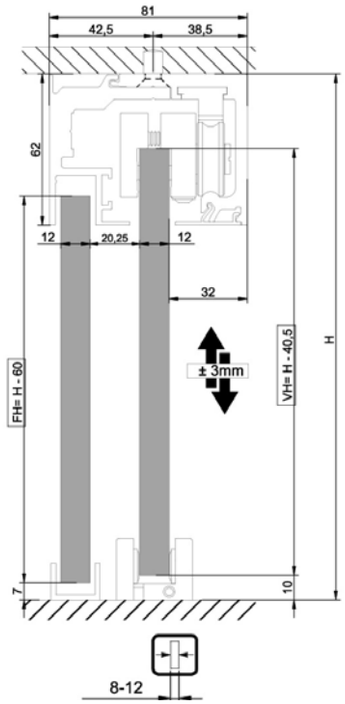

Montaje a falso techo

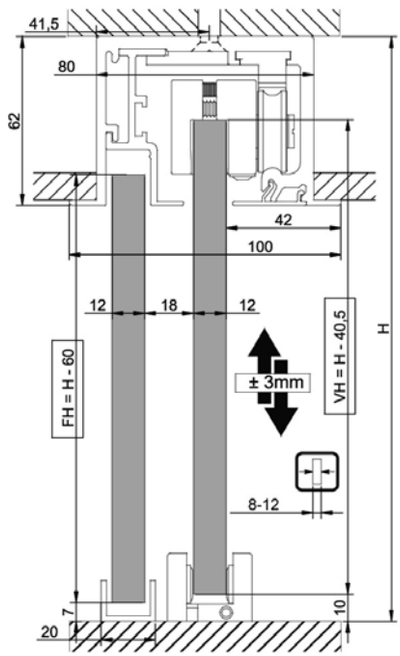

SV-X150 Hasta 150 Kg.

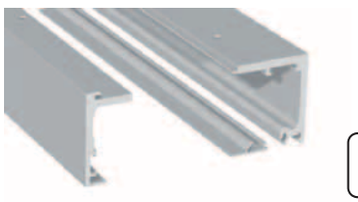

157/20	Conjunto perfil para techo 2m SV-X150	**PER516**
157/30	Conjunto perfil para techo 3m SV-X150	**PER517**
157/40	Conjunto perfil para techo 4m SV-X150	**PER518**
157/60	Conjunto perfil para techo 6m SV-X150	**PER519**

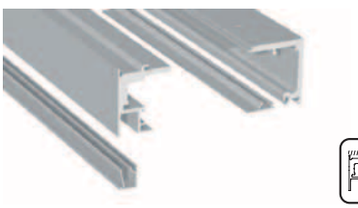

157/24	Conjunto perfil para techo vidrio fijo 2m SV-X150	**PER520**
157/34	Conjunto perfil para techo vidrio fijo 3m SV-X150	**PER521**
157/44	Conjunto perfil para techo vidrio fijo 4m SV-X150	**PER522**
157/64	Conjunto perfil para techo vidrio fijo 6m SV-X150	**PER523**

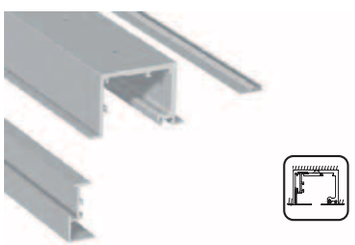

157/28	Conjunto perfil falso techo 2m SV-X150	**PER524**
157/38	Conjunto perfil falso techo 3m SV-X150	**PER525**
157/48	Conjunto perfil falso techo 4m SV-X150	**PER526**
157/68	Conjunto perfil falso techo 6m SV-X150	**PER527**

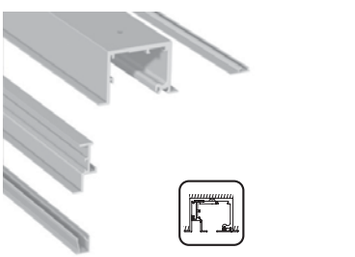

157/50	Conjunto perfil falso techo vidrio fijo 2m SV-X150	**PER528**
157/51	Conjunto perfil falso techo vidrio fijo 3m SV-X150	**PER529**
157/52	Conjunto perfil falso techo vidrio fijo 4m SV-X150	**PER530**
157/53	Conjunto perfil falso techo vidrio fijo 6m SV-X150	**PER531**

155/73	Guiador inferior aluminio 8-12mm SV-X150	**PER532**

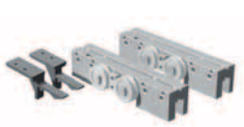

155/00	Juego completo accesorios SV-X150	**PER533**

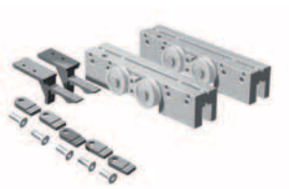

160/00	Juego completo accesorios falso techo SV-X150	**PER534**

155/74	Juego tapas laterales final perfil SV-X150	**PER535**

155/75	Juego tapas laterales final perfil vidrio fijo SV-X150	**PER536**

155/70	Softbrake freno amortiguador 70 kgs	**PER537**

155/71	Softbrake freno amortiguador 120 kgs	**PER538**

SV-X70 Hasta 70 Kg.

Sistema para puertas correderas para instalaciones con autocierre.

SV-X70 es un sistema de puerta corredera para paneles de vidrio sin marco que combina las últimas novedades tecnológicas con un atractivo diseño minimalista. El sistema se instala fácil y rápidamente, y es especialmente apropiado para aplicaciones domésticas y comerciales, en las que se integra a la perfección en cualquier diseño.

SV-X70, adecuado para paneles de vidrio de 8-10 mm de grosor y un peso máximo de 70kg por hoja, oculta todos sus mecanismos dentro del perfil superior consiguiendo un moderno y minimalista aspecto estético. Este producto permite elegir entre el sistema de frenado con softbrake o un novedoso sistema de frenado anti-shock, proporcionando así una acción deslizante suave, agradable y segura: los dedos quedan resguardados en el ciclo de cierre del panel de vidrio, y éste también está protegido de daños de impacto. Los softbrake dobles, que proporcionan una apertura y un cierre suave a ambos lados, se pueden instalar en un panel de vidrio sin marco con una anchura mínima de 635mm.

Este sistema se ofrece tanto para montaje a techo como para montaje a pared. Para las instalaciones de montaje a pared, presenta una característica única en que la distancia entre la pared y el panel de vidrio se puede ajustar entre un mínimo de 16mm hasta 24mm, dependiendo de los requisitos de diseño, añadiendo así una mayor versatilidad para los demás beneficios del sistema.

SV-X70 se ofrece en dos acabados: aluminio anodizado plata y aluminio inox cepillado de alta calidad. Además, el sistema ha sido probado en 100.000 ciclos según normativa europea EN1527 / EN1670.

Sistemas para puertas correderas - **SAHECO**
SV-X70

GLASER, S.L.

SV-X70 Hasta 70 Kg.

PERFILERIA

STANDARD

24,4x60mm 41x60mm 19x8mm

VIDRIO FIJO | FIXED GLASS | VERRE FIXE

24,4x70mm 41x70mm 15,4x3,5mm

PERFIL INTERIOR

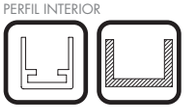

12x12mm 17x12mm

ESPECIFICACIONES

8-10mm mín. 12mm 2 softbrake mín. 635mm.

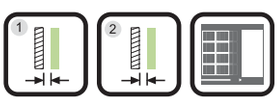

16mm 24mm Softbrake max. 70kg.

SECCIÓN TIPO SV-X70 - MONTAJE A PARED

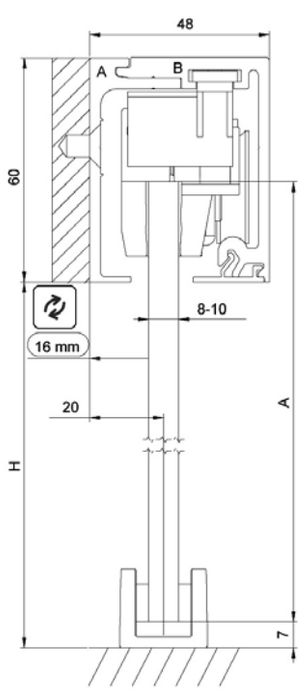

A= H + 20mm

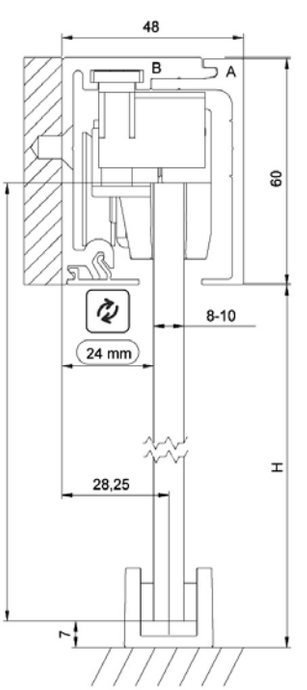

A= H + 20mm

SECCIÓN TIPO SV-X70 - MONTAJE TECHO

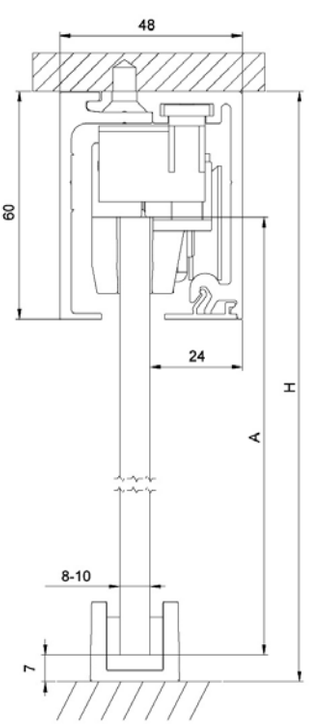

A= H - 40mm

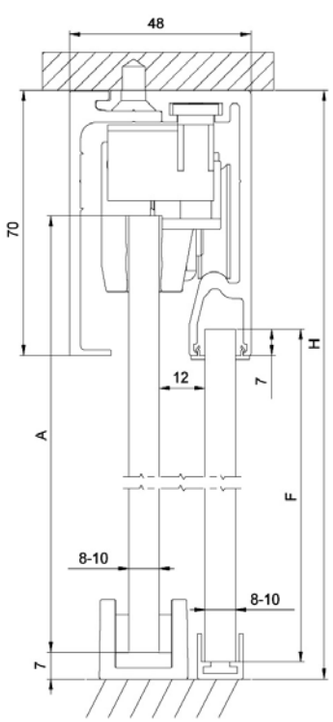

F= H - 67mm

SV-X70 Hasta 70 Kg.

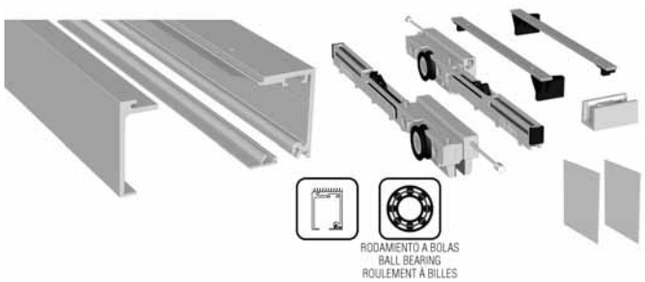

970/01	Kit doble softbrake a techo 2m SV-X70 plata	**PER500**
970/02	Kit doble softbrake a techo 3m SV-X70 plata	**PER501**

970/41	Kit doble softbrake vidrio fijo 2m SV-X70 plata	**PER502**
970/42	Kit doble softbrake vidrio fijo 3m SV-X70 plata	**PER503**

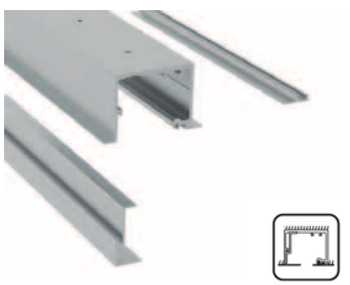

109/24	Conjunto perfil falso techo 2m SV-X70	**PER504**
109/34	Conjunto perfil falso techo 3m SV-X70	**PER505**
109/44	Conjunto perfil falso techo 4m SV-X70	**PER506**
109/64	Conjunto perfil falso techo 6m SV-X70	**PER507**

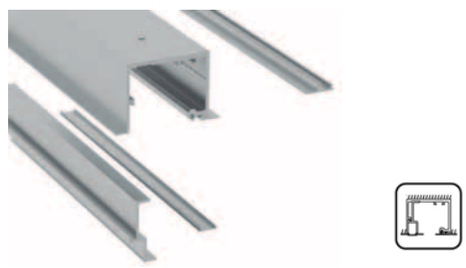

109/26	Conjunto perfil falso techo vidrio fijo 2m SV-X70	**PER508**
109/36	Conjunto perfil falso techo vidrio fijo 3m SV-X70	**PER509**
109/46	Conjunto perfil falso techo vidrio fijo 4m SV-X70	**PER510**
109/66	Conjunto perfil falso techo vidrio fijo 6m SV-X70	**PER511**

42/57	Guiador inferior aluminio V8-12mm SV-X70	**PER512**

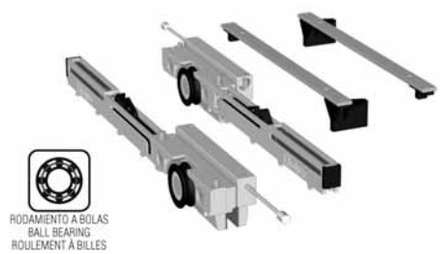

70/01	Jgo. completo accesorios doble softbrake SV-X70	**PER513**

87/84	Soporte para pared de vidrio SV-X70	**PER515**

70/87	Juego soporte flotante SV-X70	**PER514**

PINZING

Sistema puerta corredera hoja móvil y fija.

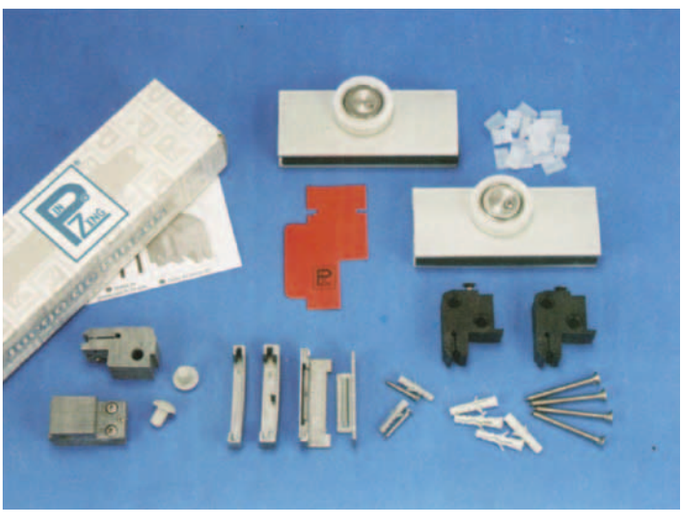

PZ-70XT	Jgo. Completo Acc. 60 Kgs	**PIZ001**
PZ-120XT	Jgo. Completo Acc. 150 Kgs	**PIZ003**
PZ-036	Perfil Guia 2 mts.	**PIZ007**
PZ-036	Perfil Guia 3 mts.	**PIZ008**
PZ-036	Perfil Guia 4 mts.	**PIZ009**
PZ-036	Perfil Guia 6 mts.	**PIZ010**
PZ-037	Tapa 2 mts.	**PIZ011**
PZ-037	Tapa 3 mts.	**PIZ012**
PZ-037	Tapa 4 mts.	**PIZ013**
PZ-037	Tapa 6 mts.	**PIZ014**
PZ-038	Junquillo 2 mts.	**PIZ015**
PZ-038	Junquillo 3 mts.	**PIZ016**
PZ-038	Junquillo 4 mts.	**PIZ017**
PZ-038	Junquillo 6 mts.	**PIZ018**
PZ-012	Tapa Lateral	**PIZ020**
PZ-041	Pieza esquinera	**PIZ019**
PZ-013	Guiador terra	**PIZ021**

Sistemas para puertas correderas.
Pinzas de rueda regulables aptas para vidrio laminar o templado.
Ideal para vidrio fijo y hoja móvil.
Para vídrio de 8 ó 10 mm.
Soluciones de montaje; a techo, a pared o entre paredes.

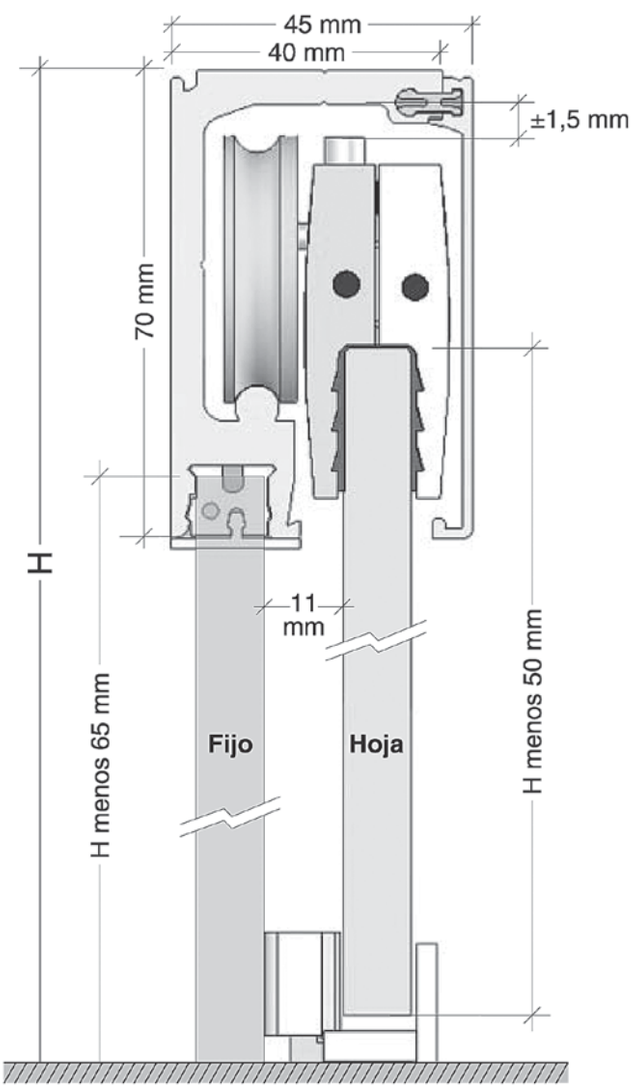

PINZING

"Ejemplo: posibilidad ángulo a 90º"

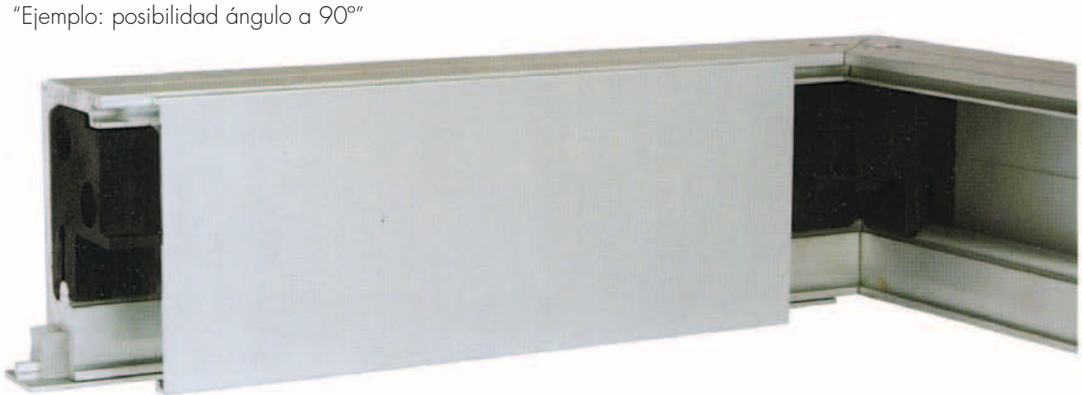

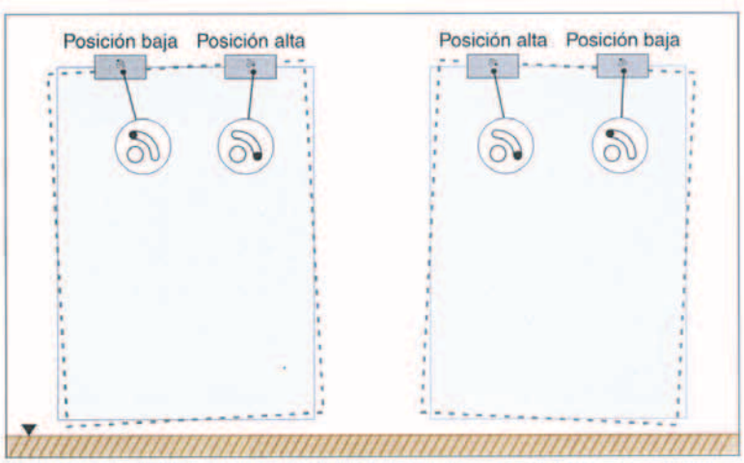

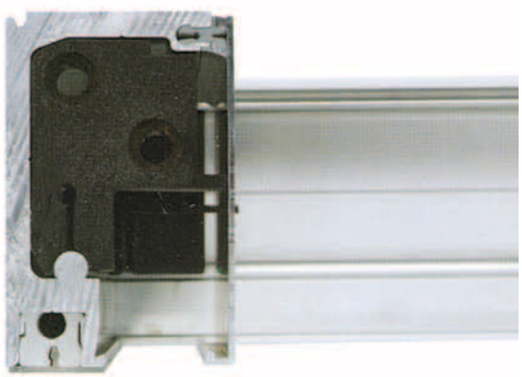

Ajuste de la posición vertical del vidrio mediante el tornillo de regulación de la pinza.

PINZING

Sistema puerta corredera hoja móvil y fija.

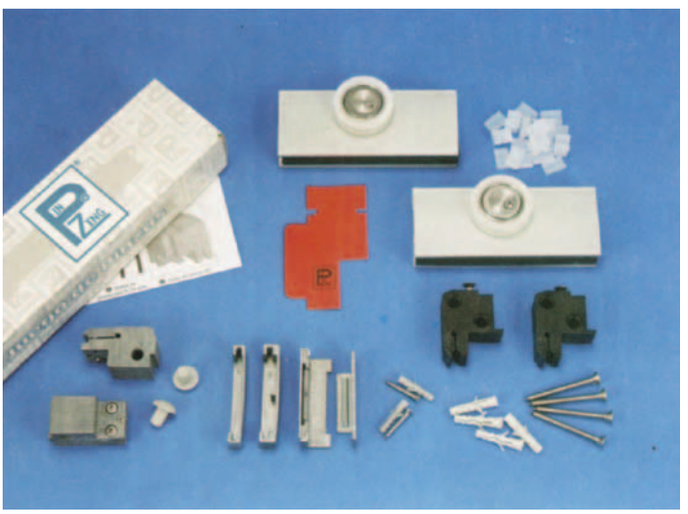

PZ-70XT	Jgo. Completo Acc. 60 Kgs	**PIZ001**
PZ-120XT	Jgo. Completo Acc. 150 Kgs	**PIZ003**
PZ-036	Perfil Guia 2 mts.	**PIZ007**
PZ-036	Perfil Guia 3 mts.	**PIZ008**
PZ-036	Perfil Guia 4 mts.	**PIZ009**
PZ-036	Perfil Guia 6 mts.	**PIZ010**
PZ-037	Tapa 2 mts.	**PIZ011**
PZ-037	Tapa 3 mts.	**PIZ012**
PZ-037	Tapa 4 mts.	**PIZ013**
PZ-037	Tapa 6 mts.	**PIZ014**
PZ-038	Junquillo 2 mts.	**PIZ015**
PZ-038	Junquillo 3 mts.	**PIZ016**
PZ-038	Junquillo 4 mts.	**PIZ017**
PZ-038	Junquillo 6 mts.	**PIZ018**
PZ-012	Tapa Lateral	**PIZ020**
PZ-041	Pieza esquinera	**PIZ019**
PZ-013	Guiador terra	**PIZ021**

Sistemas para puertas correderas.
Pinzas de rueda regulables aptas para vidrio laminar o templado.
Ideal para vidrio fijo y hoja móvil.
Para vídrio de 8 ó 10 mm.
Soluciones de montaje; a techo, a pared o entre paredes.

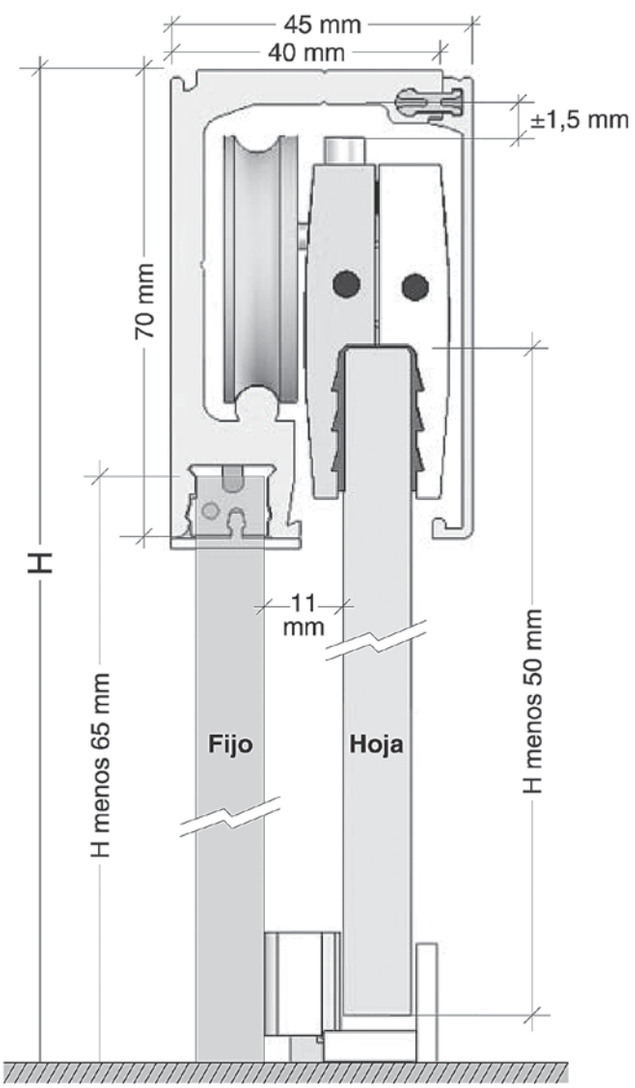

PINZING

"Ejemplo: posibilidad ángulo a 90º"

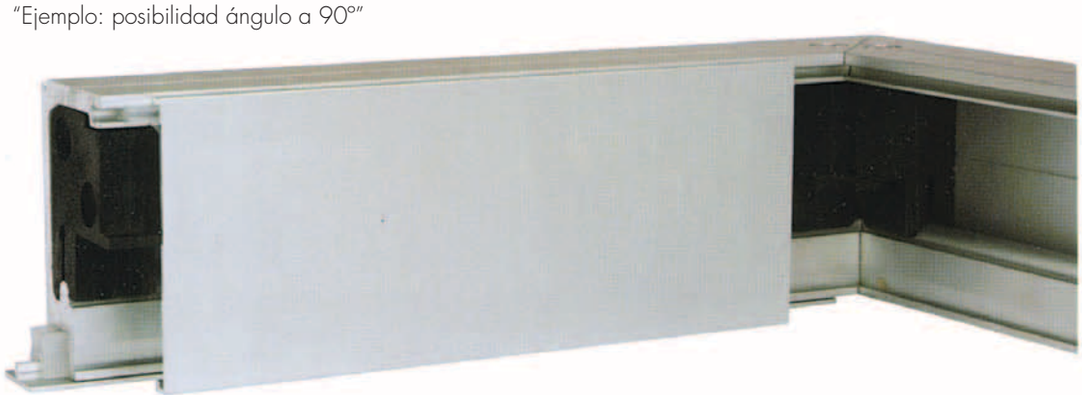

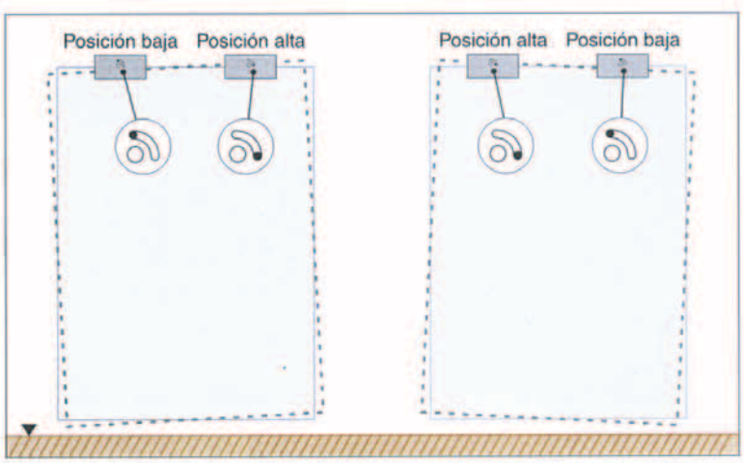

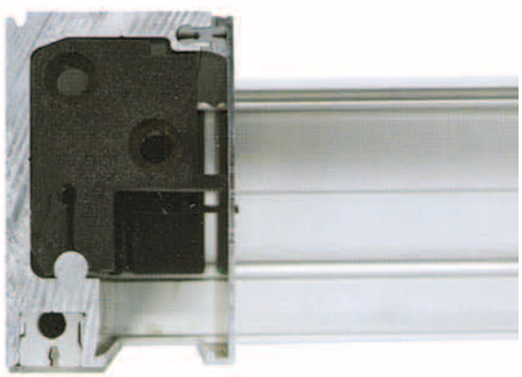

Ajuste de la posición vertical del vidrio mediante el tornillo de regulación de la pinza.

EPROM E70

Sistemas para puertas correderas.

La serie eprom 70, es un sistema compuesto por perfilería de aluminio para hojas correderas de vidrio sujetas mediante mordazas con capacidad de carga de hasta **50 Kg.** en el modelo **E70400** y hasta **90 Kg**. en el modelo **E70800.**
Las guías superiores tienen la posibilidad de anclaje a pared, techo ó entre paredes

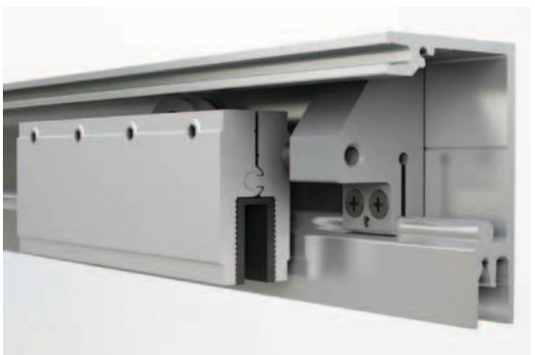

1120 GUÍA FIJO EPROM70 / ELEVA70

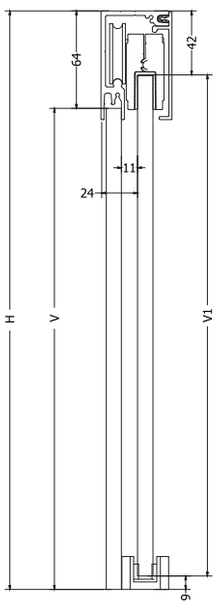

V = H-65 (FIJO)
V1 = H-50 (MÓVIL EPROM70)
V1 = H-53 (MÓVIL **ELEVA70**)

8059 TAPETA ELEVA70

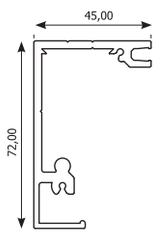

1147 GUÍA EPROM70 / ELEVA70

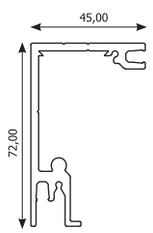

1120 GUÍA FIJO EPROM70 / ELEVA70

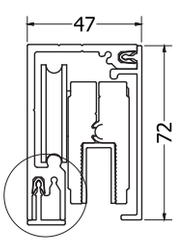

1129 TAPETA EPROM70

1120 GUÍA FIJO EPROM70 / ELEVA70

DETALLE COLOCACIÓN PERFIL CONTINUACIÓN VIDRIO FIJO.
DETAIL PROFILE PLACEMENT THEN FIXED GLASS.

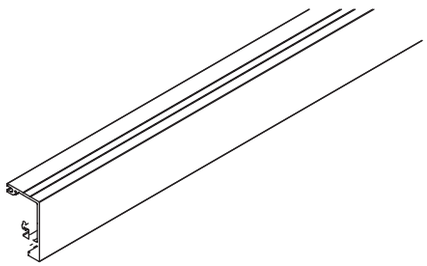

114702	Perfil guia E70 alum. anodizado plata 2 mts.	**EPR003**
114703	Perfil guia E70 alum. anodizado plata 3 mts.	**EPR004**
114705	Perfil guia E70 alum. anodizado plata 5 mts.	**EPR005**

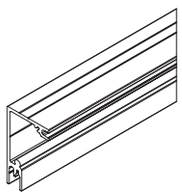

112002	Perfil guia fijo E70 alum. anodizado plata 2 mts.	**EPR008**
112003	Perfil guia fijo E70 alum. anodizado plata 3 mts.	**EPR009**
112005	Perfil guia fijo E70 alum. anodizado plata 5 mts.	**EPR010**

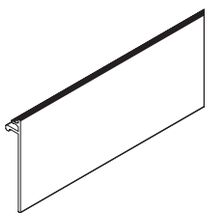

112902	Tapeta E70 alum. anodizado plata 2 mts.	**EPR011**
112903	Tapeta E70 alum. anodizado plata 3 mts.	**EPR012**
112905	Tapeta E70 alum. anodizado plata 5 mts.	**EPR013**

113402	Tapeta ranura fija E70 alum. anodizado plata 2 mts.	**EPR014**
113403	Tapeta ranura fija E70 alum. anodizado plata 3 mts.	**EPR018**

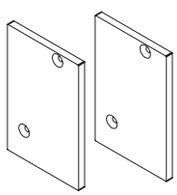

114800	Juego emb.lat. tapeta E70 alum. anodizado plata	**EPR016**

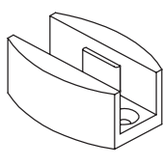

378700	Guiador inoxidable	**EPR017**

378700	Pack 50 udes. clips anclaje tapeta	**EPR015**

SET E70400

E70400	Juego accesorios para 50 Kg.	**EPR001**

2 mordazas para vidrio de 8-10mm
2 juntas EPDM para espesor 8mm
2 juntas EPDM para esperos 10mm
2 topes freno
2 soportes autoportantes
1guiador inferior inoxidable
10 clips anclaje tapeta

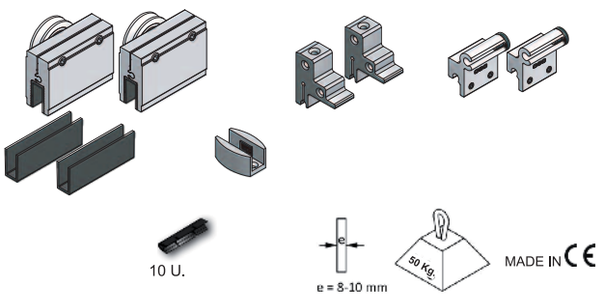

SET E70800

E70800	Juego accesorios para 90 Kg.	**EPR002**

2 mordazas para vidrio de 8-10mm
2 juntas EPDM para espesor 8mm
2 juntas EPDM para esperos 10mm
2 topes freno
2 soportes autoportantes
1guiador inferior inoxidable
10 clips anclaje tapeta

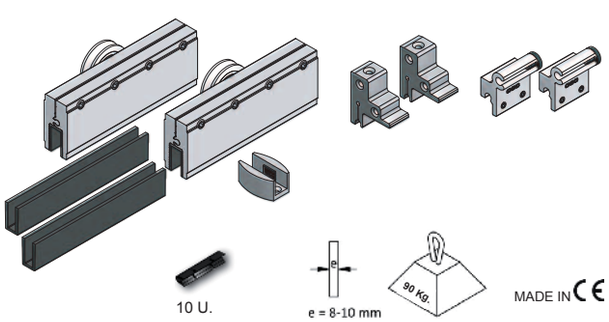

EPROM - ELEVA

Sistemas para puertas correderas con pinzas regulables.

La serie ELEVA se trata de la evolución natural de los juegos existentes de la Serie E70, pero añaden una gran novedad que es la regulación de las mordazas.

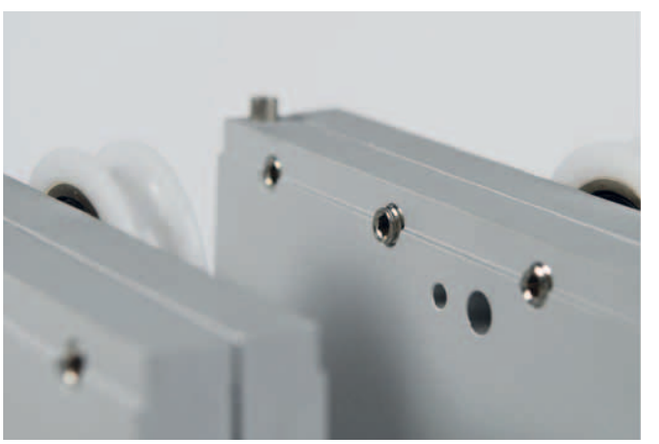

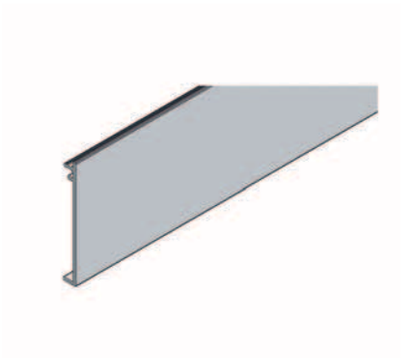

805902	Tapeta emb. Frontal Eleva anodizado plata 2m	**EPR021**
805903	Tapeta emb. Frontal Eleva anodizado plata 3m	**EPR022**
805905	Tapeta emb. Frontal Eleva anodizado plata 5m	**EPR023**

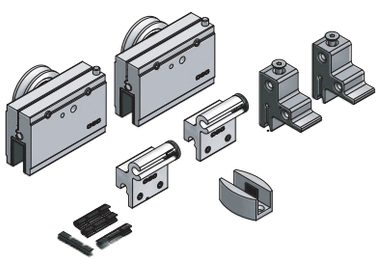

ELE050	Jgo. Completo Acc. ELEVA E70 50kg	**EPR019**

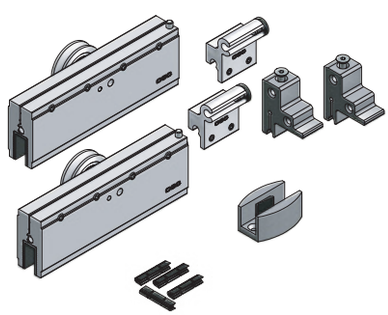

ELE090	Jgo. Completo Acc. ELEVA E70 90kg	**EPR020**

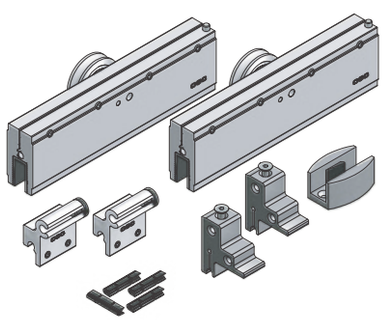

ELE125	Jgo. Completo Acc. ELEVA E70 125kg	**EPR024**

EPROM - E800

Sistemas para puertas correderas para falso techo.

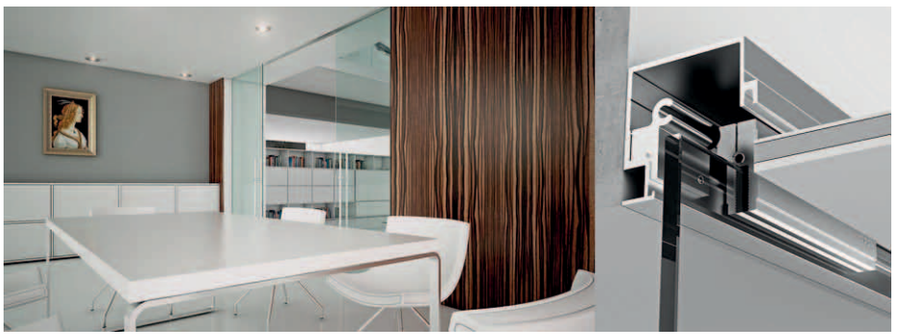

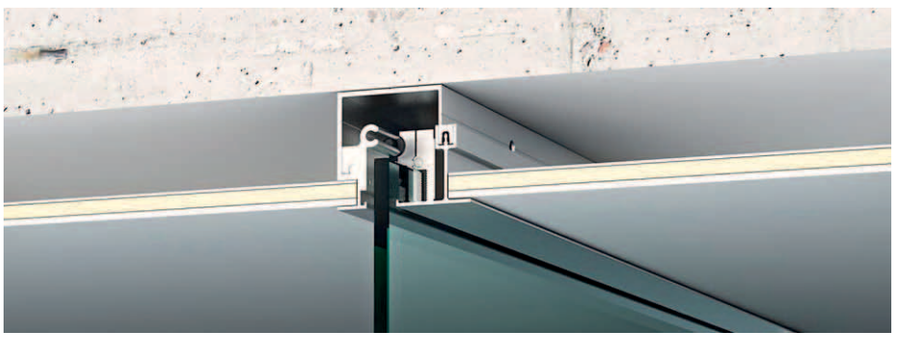

E800, más visual.

La Serie Eprom 800, es un sistema de guías para puertas correderas de vidrio proyectadas para instalaciones en las cuales el sistema de perfilería queda oculto.

Se trata de una guía que permite la colocación a techo o a pared, y que mediante una tapeta embellecedora inferior hace que pueda ser registrable.

Concebida con la misma filosofía de polivalencia y versatilidad que el resto de productos de OGC, hace que con solo dos perfiles podamos disponer de diferentes opciones de capacidad de carga que van desde los 50kg. hasta los 125 kg.

Eprom 800 se lanza junto los Sets de accesorios ELEVA, se trata de la evolución natural de los juegos existentes de la Serie Eprom 70, pero añaden una gran novedad que es la regulación de las mordazas.

Mecanizado de vidrio. ELEVA 800

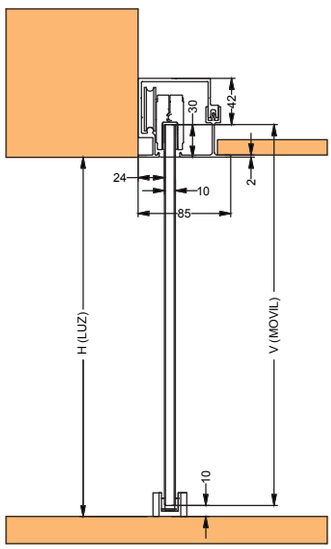

INSTALACIÓN SUJECIÓN A PARED.
V = H (LUZ) + 30MM - 10MM

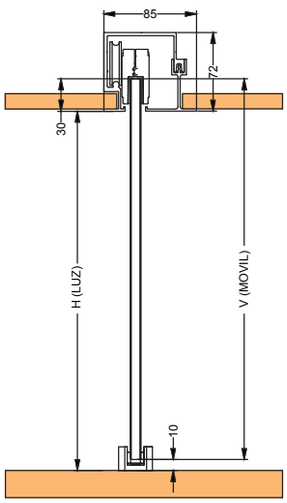

INSTALACIÓN SUJECIÓN A TECHO.
V = H (LUZ) + 30MM - 10MM

GUÍA 8743

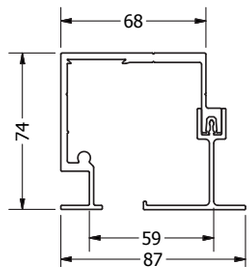

APERTURAS Y DESARROLLOS
SERIE ELEVA800

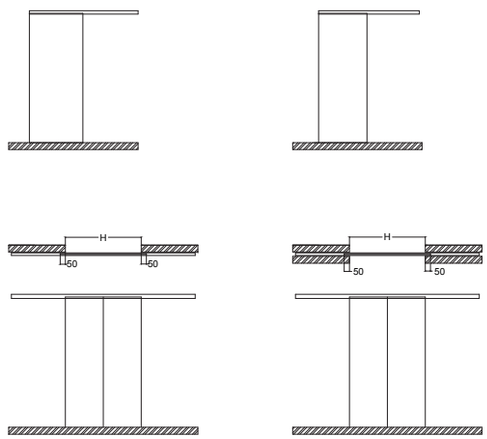

Mecanizado de vidrio. ELEVA 800 FIJO

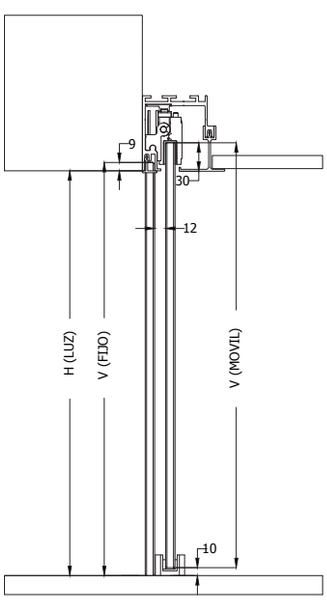

INSTALACIÓN SUJECIÓN A PARED.
V (MÓVIL)= H (LUZ) + 30MM - 10MM
V (FIJO) = H (LUZ) + 9MM

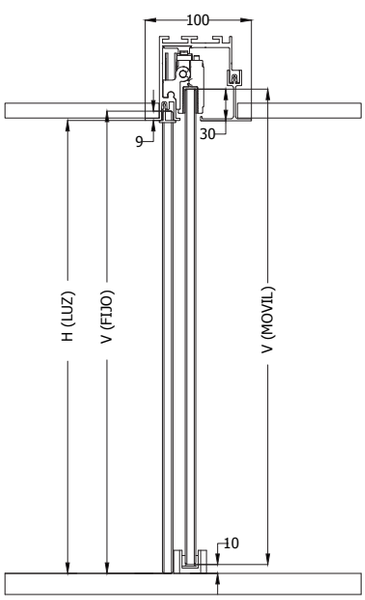

INSTALACIÓN SUJECIÓN A TECHO.
V (MÓVIL)= H (LUZ) + 30MM - 10MM
V (FIJO) = H (LUZ) + 9MM

GUÍA 8744

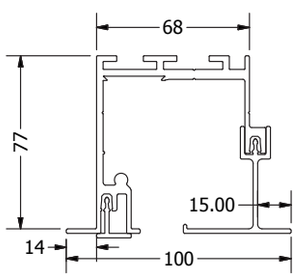

APERTURAS Y DESARROLLOS
SERIE ELEVA800

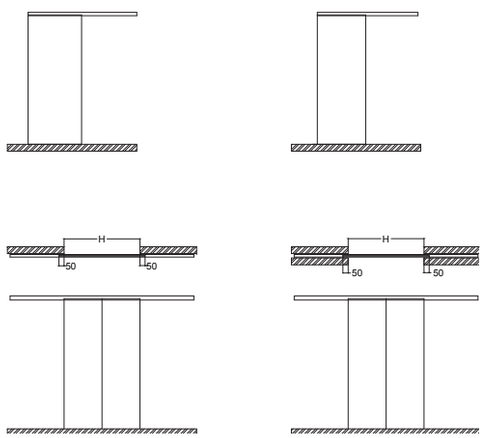

EPROM - E800

Sistemas para puertas correderas para falso techo.

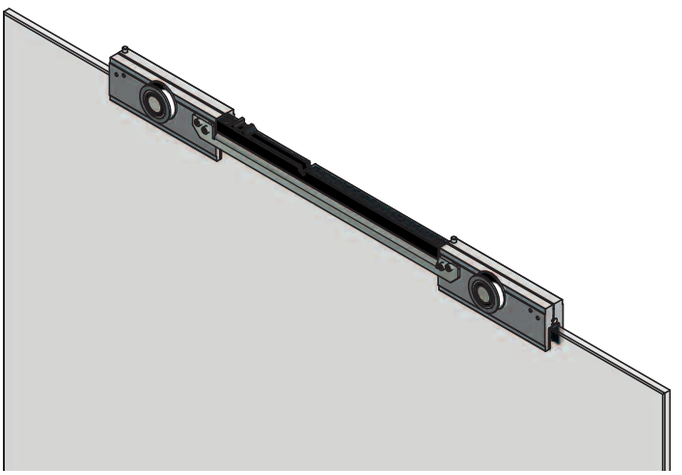

Opción A
Hoja móvil de 690- 900 mm ancho

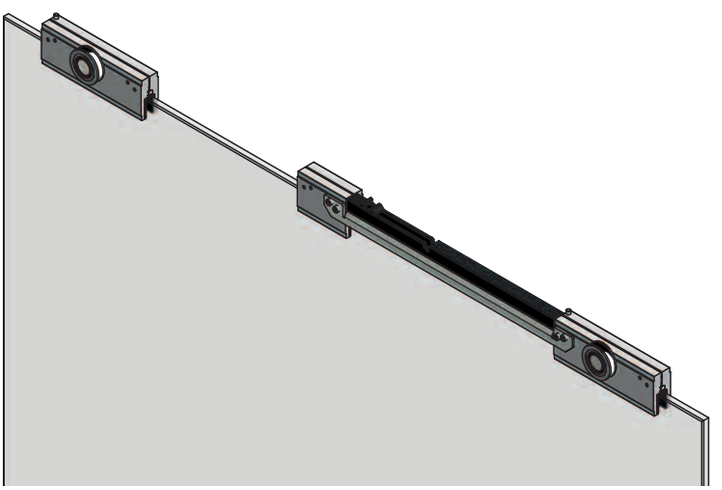

Opción B
Hoja móvil de 900-1070 mm ancho

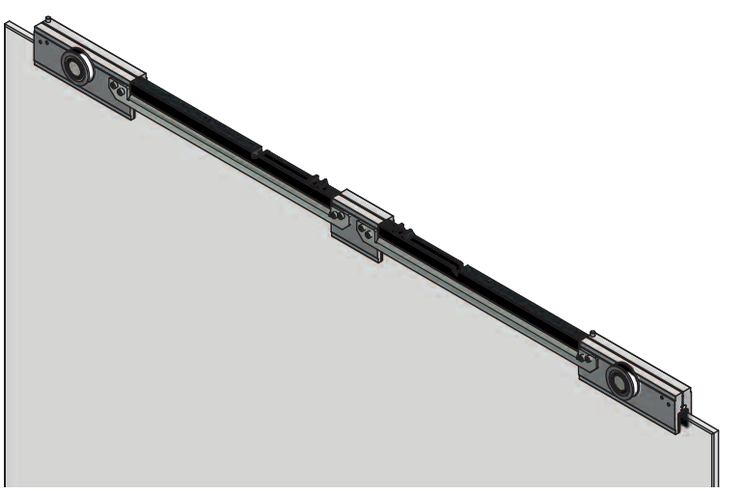

Opción C
Hoja móvil mayor de 1070 mm ancho

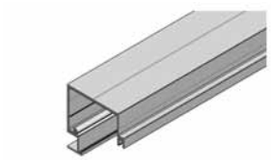

874302	Perfil guía E800 oculta 2m	EPR030
874303	Perfil guía E800 oculta 3m	EPR031
874305	Perfil guía E800 oculta 5m	EPR032

874402	Perfil guía FIJO E800 oculta 2m	EPR033
874403	Perfil guía FIJO E800 oculta 3m	EPR034
874405	Perfil guía FIJO E800 oculta 5m	EPR035

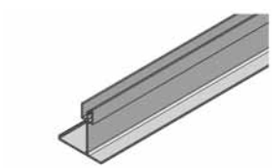

874202	Tapeta E800 oculta 2 m	EPR036
874203	Tapeta E800 oculta 3 m	EPR037
874205	Tapeta E800 oculta 5 m	EPR038

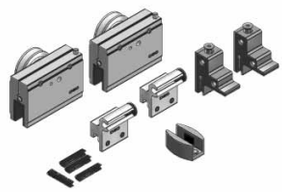

ELE050	Juego completo Acc. ELEVA E800 50 kg	EPR019

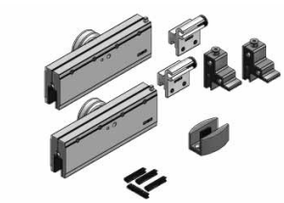

ELE090	Juego completo Acc. ELEVA E800 90 kg	EPR020

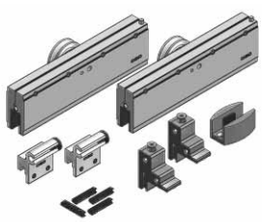

ELE125	Juego completo Acc. ELEVA E800 125 kg	EPR024

116000	SOFTCLOSE mordaza 50 kg ELEVA	EPR039
116100	SOFTCLOSE mordaza 90 kg ELEVA	EPR040

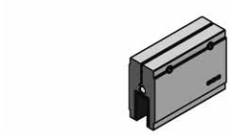

116200	Soporte SOFTCLOSE ELEVA	EPR041