LOGLI MASSIMO - Herrajes y accesorios para vidrio

GLASER, S.L.

LOGLI
MASSIMO®
glass system technology

GLASER, S.L.

HERRAJES Y ACCESORIOS PARA VIDRIO

LOGLI MASSIMO®
glass system technology

1.- MARQUESINA DE CRISTAL.
2.- BISAGRAS PARA PUERTAS BATIENTES DE CRISTAL.
3.- ACCESORIOS Y COMPLEMENTOS PARA CRISTAL.

HERRAJES.

LOGLI MASSIMO - Herrajes y accesorios para vidrio

GLASER, S.L.

KIT MARQUESINA SIN TIRANTES. PENSILINA

KIT MARQUESINA SIN TIRANTES. PENSILINA

El kit está compuesto por un perfil portante en aluminio, juntas y accesorios de seguridad e incluye tapas terminales de acabado sin tornillos a la vista.

CARACTERISTICAS:

- Extruido portante en aleación de aluminio 6063-T6, para vidrio de composición 88.2 (16.76 mm) o 88.4 (17.52 mm).
- Juntas sujetavidrio y junta de sellado de pared en TPE de color gris.
- Levas de bloqueo y elementos de seguridad en Grivory® para maximizar la resistencia mecánica y al envejecimiento.
- Tapas terminales en aluminio que se aplican con silicona.

Acabados:
Aluminio opaco, Aluminio imitación inox, RAL 9010 (blanco brillo), bruto.
Bajo pedido son posibles otros acabados anodizados y RAL.

PENSILINA
KIT MARQUESINA SIN TIRANTES

Longitud 1m.	**PEN010**
Longitud 1,5m.	**PEN015**
Longitud 2m.	**PEN020**
Longitud 3m.	**PEN030**

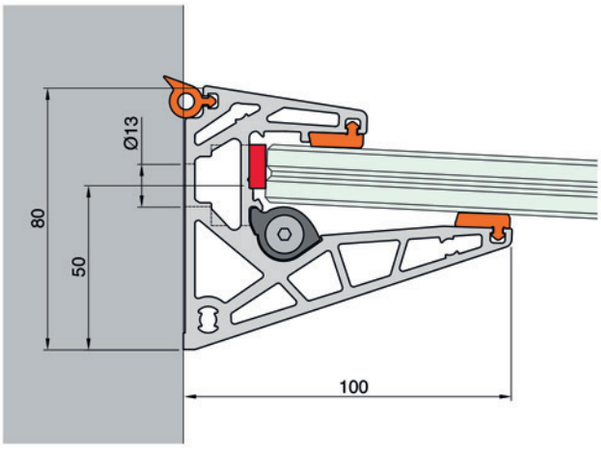

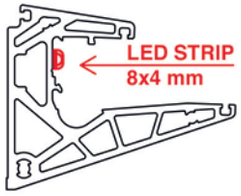

Posibilidad de introducir LEDs entre el perfil y el vidrio

HERRAJES.

LOGLI MASSIMO - Herrajes y accesorios para vidrio

GLASER, S.L.

KIT MARQUESINA SIN TIRANTES. PENSILINA

Instrucciones de montaje

1

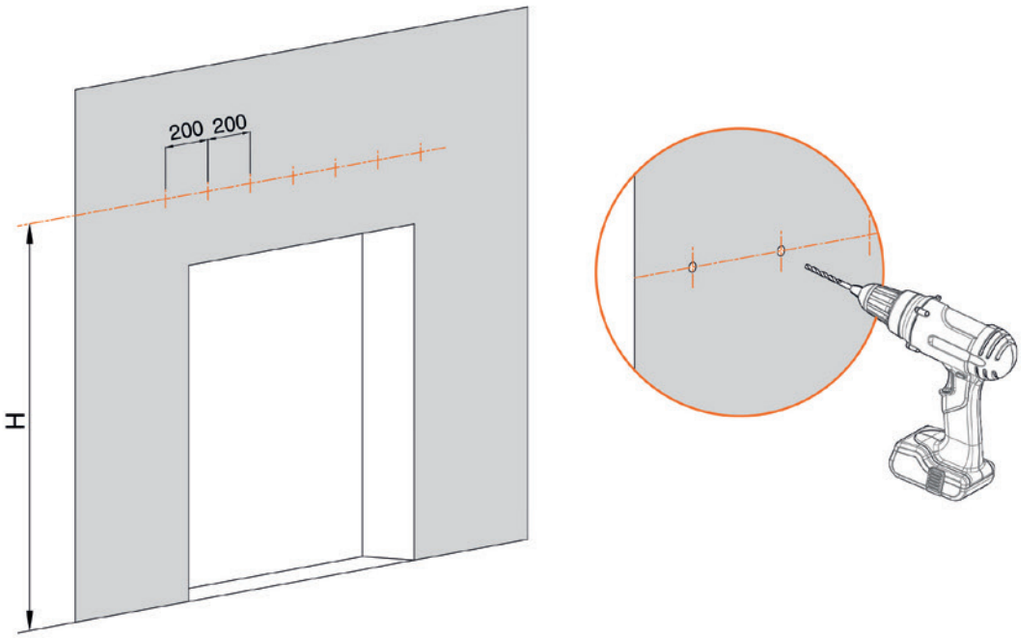

2

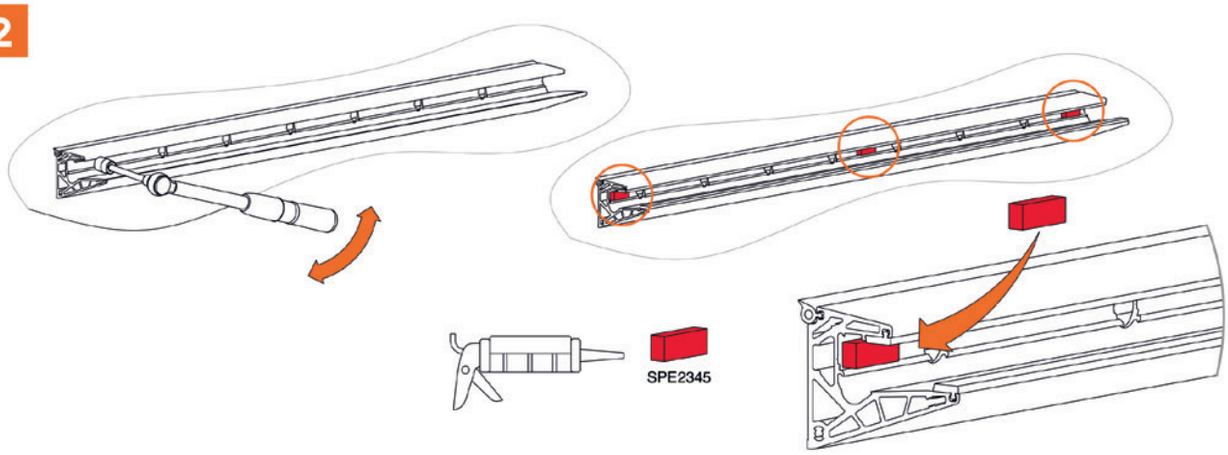

3

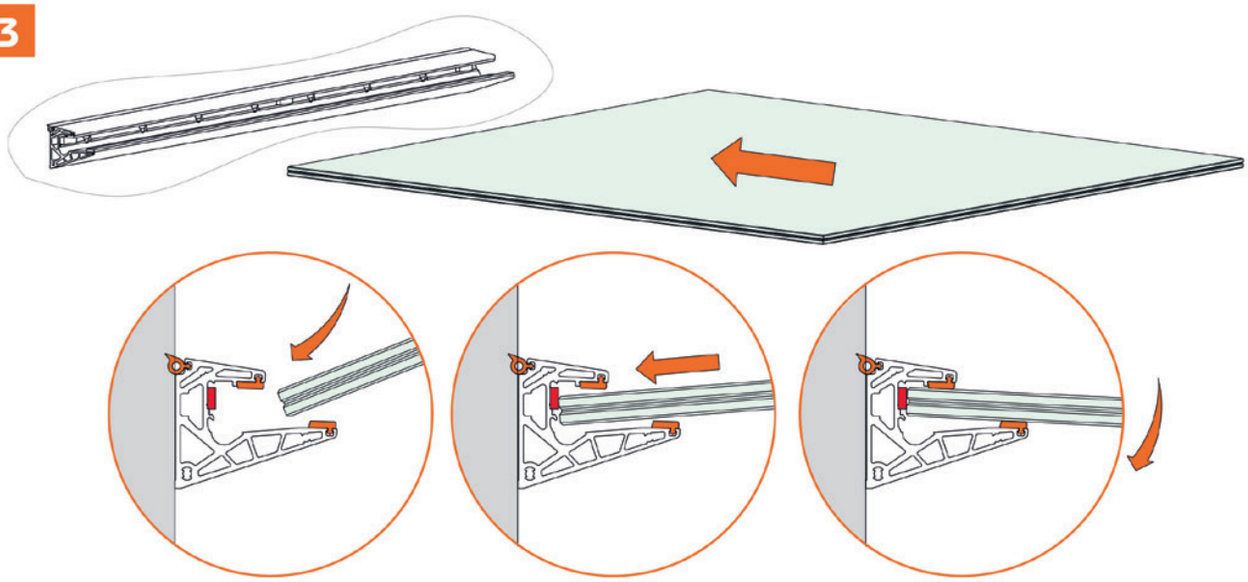

KIT MARQUESINA SIN TIRANTES. PENSILINA
Instrucciones de montaje

4

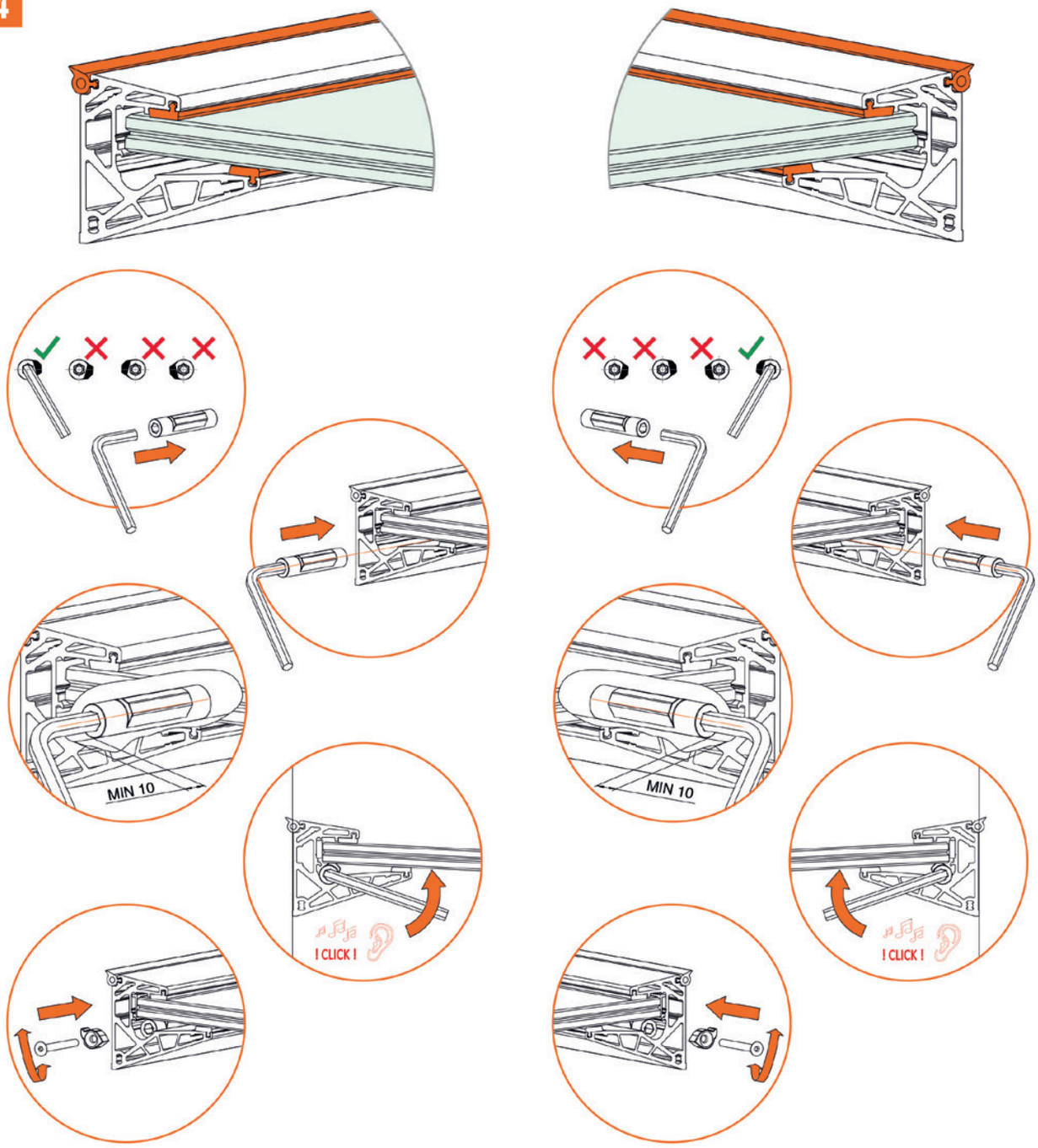

5

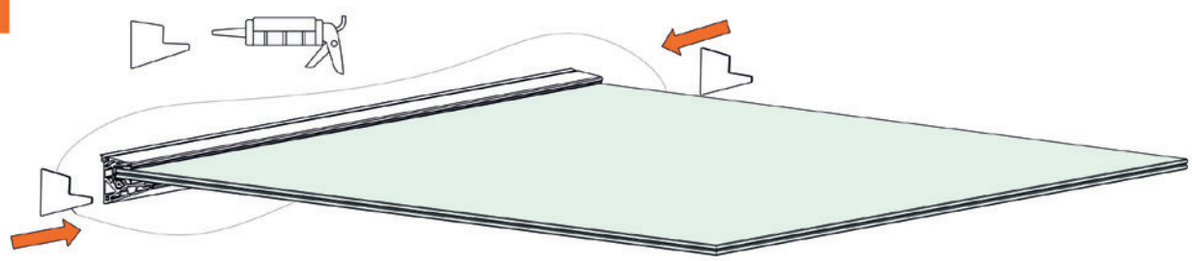

HERRAJES.

LOGLI MASSIMO - Herrajes y accesorios para vidrio

GLASER, S.L.

BISAGRAS PARA PUERTAS BATIENTES DE CRISTAL

CERPT80
BISAGRA SIMPLE BATIENTE
Para vidrio de 8-10-12mm.

crom	LOG001
niquel satinado	LOG002
oro	LOG003

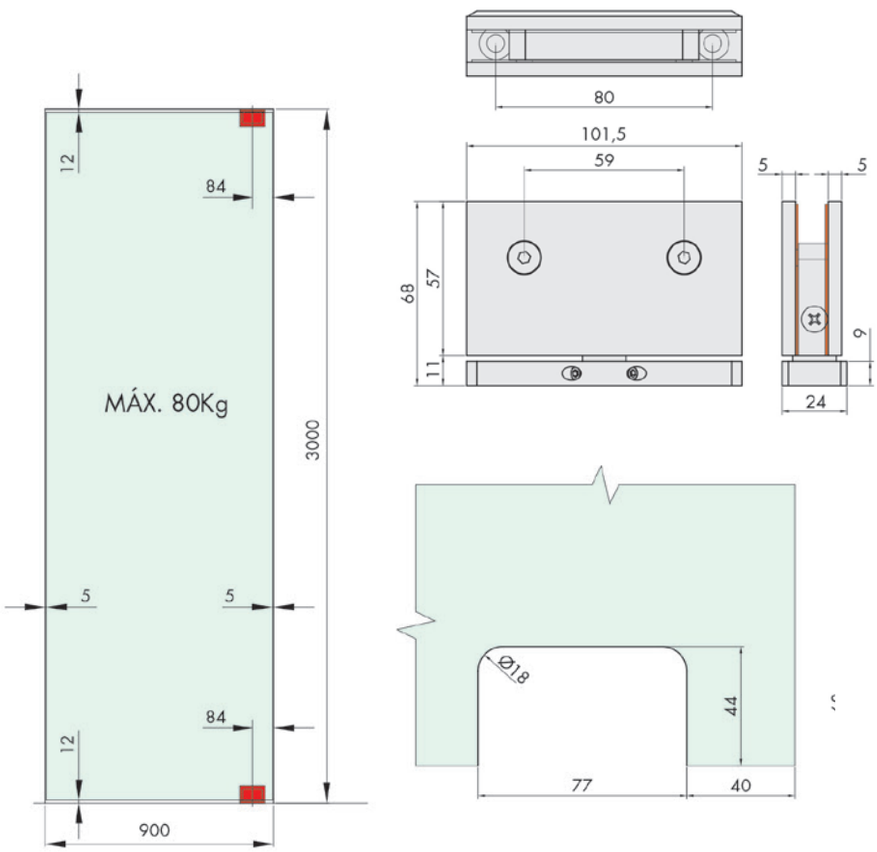

BISAGRAS PARA GRAN ESTANQUEIDAD

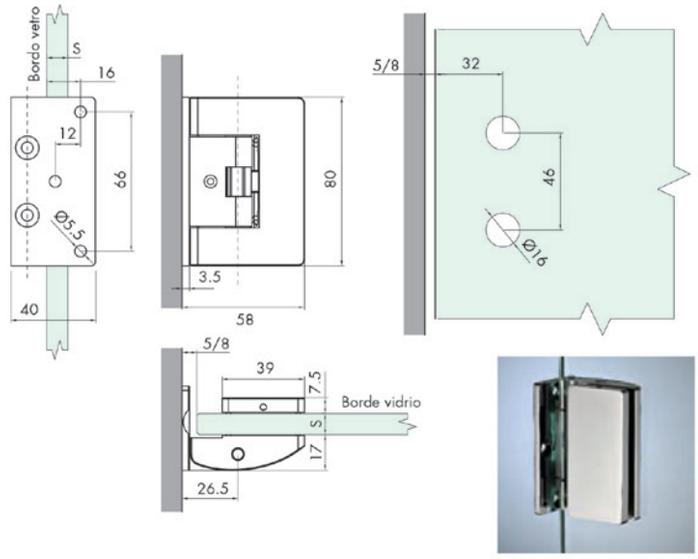

CER700

BISAGRA SIMPLE REGULABLE

Para vidrio de 8-10mm.
Peso máximo: 50kgs.
Anchura máx. puerta: 900mm.

crom	**LOG004**
niquel satinado	**LOG005**

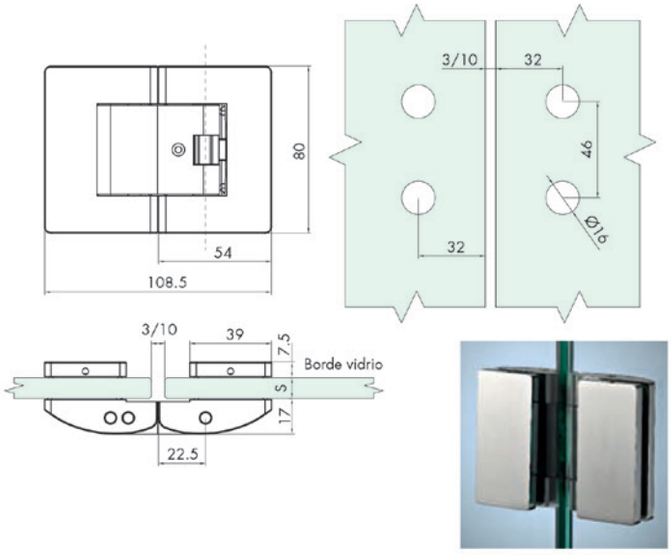

BISAGRA DOBLE REGULABLE

Para vidrio de 8-10mm.
Peso máximo: 50kgs.
Anchura máx. puerta: 900mm.

crom	**LOG006**
niquel satinado	**LOG007**

HERRAJES.

LOGLI MASSIMO - Herrajes y accesorios para vidrio

GLASER, S.L.

BISAGRAS PARA PUERTAS BATIENTES DE CRISTAL

CARACTERISTICAS:

- Material: latón
- Característica principal: ningún tornillo a la vista
- Otras características: bisagra vidrio/pared con hoja lateral.
- Cuerpo bisagra de fusión a acabada CNC, restantes partes de fabricación mecánica.
- Cubierta de latón sólo en un lado para cubrir los tornillos que fijan la bisagra a la hoja de vidrio.
- Corrección posición ángulo de la puerta de ± 10° a montaje efectuado.
- Hoja de anclaje a la pared con ranura, enroscada al cuerpo bisagra, 50 mm × 90 mm.
- Incluye 2 protecciones de 2 mm más 2 de 1 mm negras.
- Protecciones adhesivas para facilitar el posicionamiento de la bisagra sobre la hoja de vidrio.
- Ángulo de rotación de +90° y -90°. Con retención a 0°, tope fin a -90° y +90°, retorno automático a la posición del cero en los últimos 30°
- Acabado: cromo, imitación acero inox

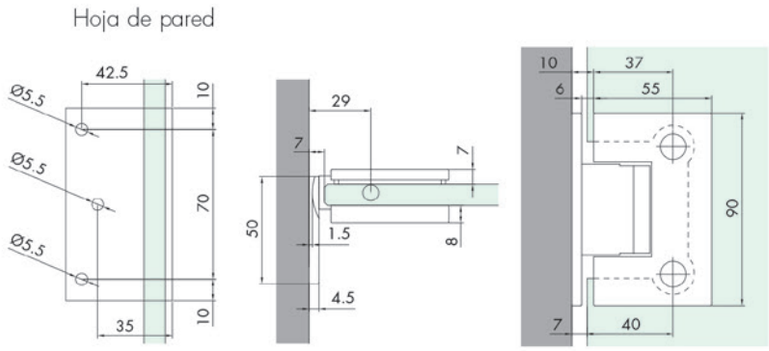

DQ40

BISAGRA SIMPLE ESQUINA HD SQUARE REGULABLE

Para vidrio de 10-12mm.
Peso máximo: 55kgs.
Anchura máx. puerta: 900mm.

crom	LOG008
imitación acero inox	LOG009

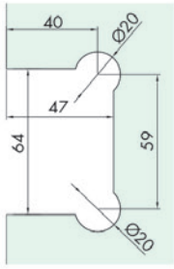

BISAGRAS PARA PUERTAS BATIENTES DE CRISTAL

DQ42

BISAGRA SIMPLE HD SQUARE REGULABLE

Para vidrio de 10-12mm.
Peso máximo: 55kgs.
Anchura máx. puerta: 900mm.

crom	**LOG010**
imitación acero inox	**LOG011**

CARACTERISTICAS:

Material: latón - **Característica principal: ningún tornillo a la vista** - Otras características: Bisagra vidrio/pared con hoja central.
Cuerpo bisagra de fusión a acabada CNC, restantes partes de fabricación mecánica. Cubierta de latón sólo en un lado para cubrir los tornillos
que fijan la bisagra a la placa de vidrio. Corrección posición ángulo de la puerta de ± 10° a montaje efectuado.
Hoja de anclaje a la pared, enroscada al cuerpo bisagra, 50 mm × 90 mm.
Incluye 2 protecciones de 2 mm más 2 de 1 mm negras.
Protecciones adhesivas para facilitar el posicionamiento de la bisagra sobre la hoja de vidrio.
Ángulo de rotación de +90° y -90°. Con retención a 0°, tope fin a -90°C y +90°,
retorno automático a la posición del cero en los últimos 30°
Acabado: cromo, imitación acero inox

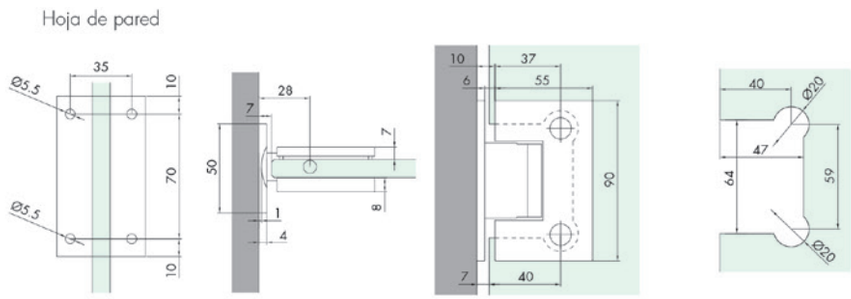

DQ490

BISAGRA DOBLE 90º HD SQUARE REGULABLE

Para vidrio de 10-12mm.
Peso máximo: 55kgs.
Anchura máx. puerta: 900mm.

crom	**LOG012**
imitación acero inox	**LOG013**

CARACTERISTICAS:

Material: latón - **Característica principal: ningún tornillo a la vista** - Otras características: Bisagra vidrio/vidrio 90°
Cuerpo bisagra de fusión a acabada CNC, restantes partes de fabricación mecánica.
Cubierta de latón sólo en un lado para cubrir los tornillos que fijan la bisagra a la hoja de vidrio.
Corrección posición ángulo de la puerta de ± 10° a montaje efectuado.
Incluye 4 protecciones de 2 mm más 4 de 1 mm negras.
Protecciones adhesivas para facilitar el posicionamiento de la bisagra sobre la hoja de vidrio.
Ángulo de rotación de +90° y -90°. Con retención a 0°, tope fin a -90°C y +90°,
retorno automático a la posición del cero en los últimos 30°
Acabado: cromo, imitación acero inox

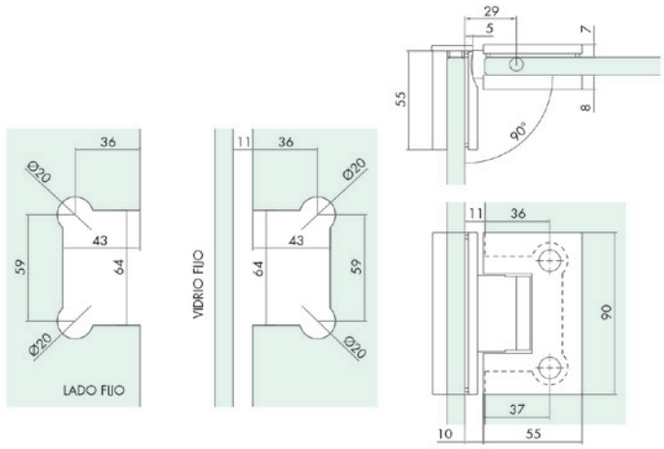

HERRAJES.

LOGLI MASSIMO - Herrajes y accesorios para vidrio

GLASER, S.L.

BISAGRAS PARA PUERTAS BATIENTES DE CRISTAL

DQ480

BISAGRA DOBLE 180º HD SQUARE REGULABLE

Para vidrio de 10-12mm.
Peso máximo: 55kgs.
Anchura máx. puerta: 900mm.

crom	LOG014
imitación acero inox	LOG015

CARACTERISTICAS:

Material: latón - **Característica principal: ningún tornillo a la vista** - Otras características: Bisagra vidrio/vidrio en línea
Cuerpo bisagra de fusión a acabada CNC, restantes partes de fabricación mecánica.
Cubierta de latón sólo en un lado para cubrir los tornillos que fijan la bisagra a la hoja de vidrio.
Corrección posición ángulo de la puerta de ± 10° a montaje efectuado.
Incluye 4 protecciones de 2 mm más 4 de 1 mm negras.
Protecciones adhesivas para facilitar el posicionamiento de la bisagra sobre la hoja de vidrio.
Ángulo de rotación de +90° y -90°. Con retención a 0°, tope fin a -90°C y +90°,
retorno automático a la posición del cero en los últimos 30°
Acabado: cromo, imitación acero inox

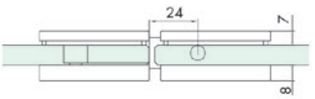

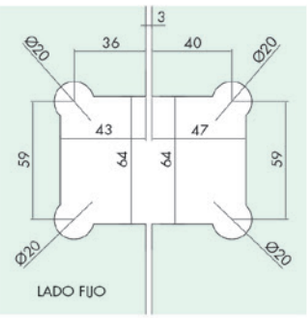

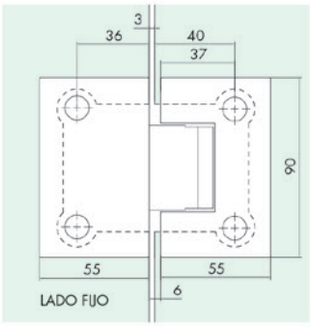

DQ4135

BISAGRA DOBLE 180º HD SQUARE REGULABLE

Para vidrio de 10-12mm.
Peso máximo: 55kgs.
Anchura máx. puerta: 900mm.

crom	LOG016
imitación acero inox	LOG017

CARACTERISTICAS:

Material: latón - **Característica principal: ningún tornillo a la vista** - Otras características: Bisagra vidrio/vidrio 135°
Cuerpo bisagra de fusión a acabada CNC, restantes partes de fabricación mecánica.
Cubierta de latón sólo en un lado para cubrir los tornillos que fijan la bisagra a la hoja de vidrio.
Corrección posición ángulo de la puerta de ± 10° a montaje efectuado.
Incluye 4 protecciones de 2 mm más 4 de 1 mm negras.
Protecciones adhesivas para facilitar el posicionamiento de la bisagra sobre la hoja de vidrio.
Ángulo de rotación de +90° y -90°. Con retención a 0°, tope fin a -90°C y +90°,
retorno automático a la posición del cero en los últimos 30°
Acabado: cromo, imitación acero inox

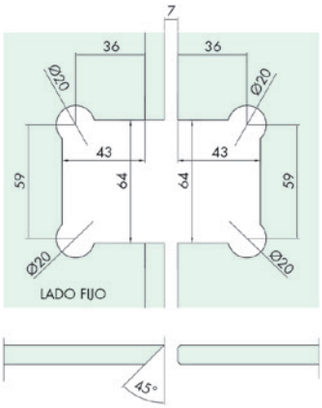

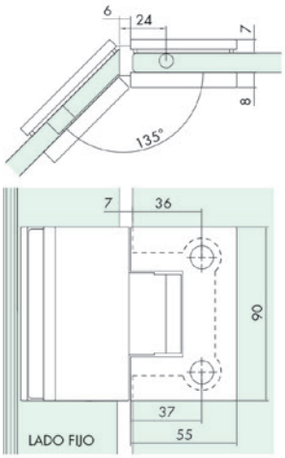

BISAGRAS PARA PUERTAS BATIENTES DE CRISTAL

CARACTERISTICAS:
Material: latón - **Característica principal: ningún tornillo a la vista** - Otras características: Bisagra con hoja para atornillar a la pared
Cuerpo bisagra de fusión a acabada CNC, restantes partes de fabricación mecánica. Cubierta de latón sólo en un lado para cubrir los tornillos
que fijan la bisagra a la hoja de vidrio. Corrección posición ángulo de la puerta de ± 10° a montaje efectuado. Placa de anclaje a la pared con
ranura, enroscada al cuerpo bisagra, 49 mm × 90 mm. Incluye 2 protecciones de 2 mm más 2 de 1 mm negras.
Protecciones adhesivas para facilitar el posicionamiento de la bisagra sobre la hoja de vidrio.
Ángulo de rotación de +90° y -90°. Con retención a 0°, tope fin a -90°C y +90°,
retorno automático a la posición del cero en los últimos 30°
Acabado: cromo, imitación acero inox

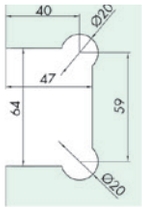

Hoja de pared

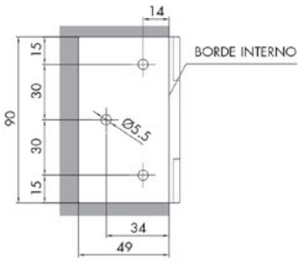

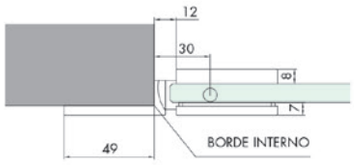

DQ475
BISAGRA DOBLE PARED EN LINEA HD SQUARE REGULABLE
Para vidrio de 10-12mm.
Peso máximo: 55kgs.
Anchura máx. puerta: 900mm.

crom	**LOG018**
imitación acero inox	**LOG019**

CARACTERISTICAS:
Material: latón - **Característica principal: ningún tornillo a la vista** - Otras características: Bisagra con hoja para atornillar a la pared a 135°
Cuerpo bisagra de fusión a acabada CNC, restantes partes de fabricación mecánica. Cubierta de latón sólo en un lado para cubrir los tornillos
que fijan la bisagra a la hoja de vidrio. Corrección posición ángulo de la puerta de ± 10° a montaje efectuado. Hoja de anclaje a la pared con
ranura, enroscada al cuerpo bisagra, 55 mm × 90 mm. Incluye 2 protecciones de 2 mm más 2 de 1 mm negras.
Protecciones adhesivas para facilitar el posicionamiento de la bisagra sobre la placa de vidrio.
Ángulo de rotación de +90° y -90°. Con retención a 0°, tope fin a -90°C y +90°,
retorno automático a la posición del cero en los últimos 30°
Acabado: cromo, imitación acero inox

Hoja de recambio
Art. **DQMP6** pag. 673

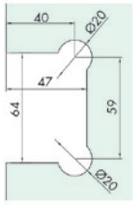

Hoja de pared

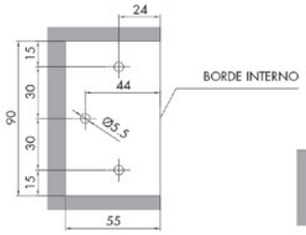

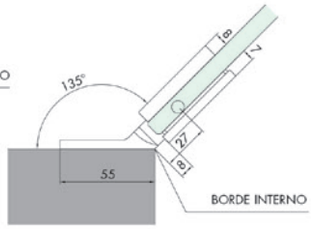

DQ497
BISAGRA DOBLE PARED A 135º HD SQUARE REGULABLE
Para vidrio de 10-12mm.
Peso máximo: 55kgs.
Anchura máx. puerta: 900mm.

crom	**LOG020**
imitación acero inox	**LOG021**

HERRAJES.

LOGLI MASSIMO - Herrajes y accesorios para vidrio

GLASER, S.L.

JUNTAS ADHESIVAS PAREDES DUCHA

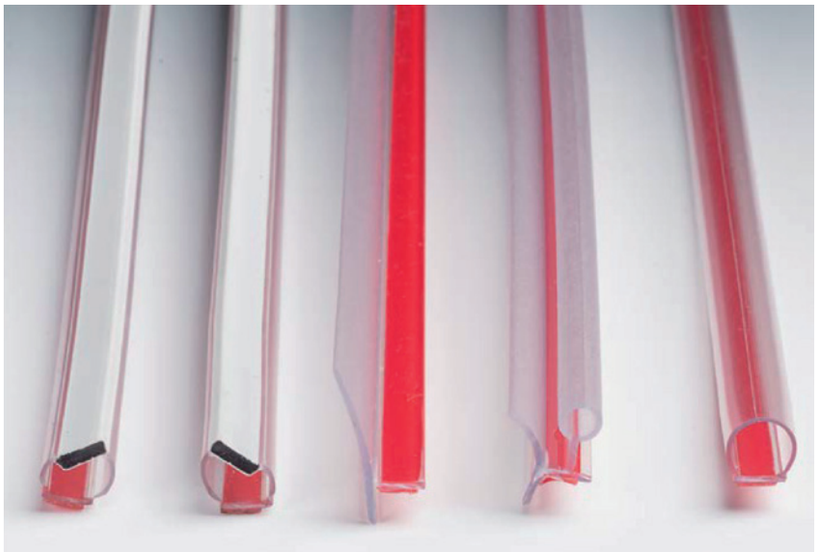

CARACTERÍSTICAS DE LA CINTA ADHESIVA DOBLE CARA:

Cinta adhesiva doble cara en espuma acrílica transparente 3M VHB™, dimensiones 5x0.5 mm.
Resistencia a la peladura: 2.1 N/mm (hasta 90 °C)
100% de la resistencia después de 72 h
90% de la resistencia después de 24 h
50% de la resistencia después de 20 minutos.
Se recomienda aplicar el adhesivo doble cara sobre superficies frías (mín. 10 °C).
Para incrementar la adhesión se recomienza utilizar una imprimación.

NOTAS PARA EL USO CORRECTO

- Preparar la superficie mediante una limpieza con los productos adecuados
- Retirar el revestimiento y aplicar la junta en el borde procurando mantener la alineación y ejerciendo presión
para dar inicio a la adhesión.

JUNTA MAGNÉTICA ADHESIVA A 45°:
Material: PVC coextruído rígido/plastificado
Cinta adhesiva doble cara en espuma acrílica transparente VHB – Imán tripolar
Temperatura máxima de servicio 70 °C - Elevada resistencia a los rayos UV
Acabados: PVC rígido transparente, PVC plastificado gofrado, imán blanco.
Para vidrio 8/12 mm

GMVHB1	**PMB100**

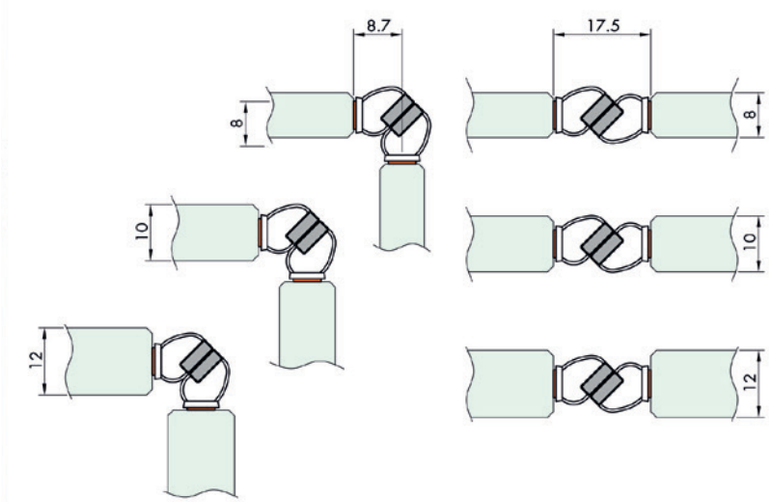

JUNTAS ADHESIVAS PAREDES DUCHA

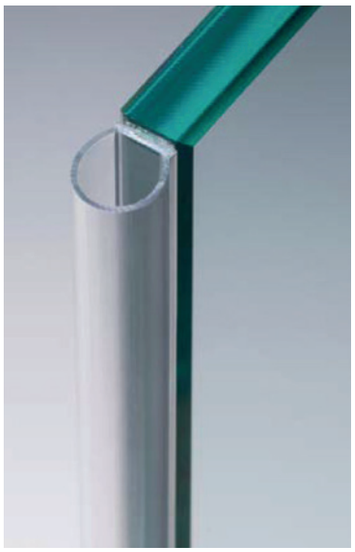

JUNTA ADHESIVA CON BURBUJA:
Material: PVC coextruído rígido/plastificado
Cinta adhesiva doble cara en espuma acrílica transparente VHB – Imán tripolar
Temperatura máxima de servicio 70 °C - Elevada resistencia a los rayos UV
Acabados: PVC rígido transparente, PVC plastificado gofrado, imán blanco.
Para vidrio 8/12 mm

GMVHB4 **PMB101**

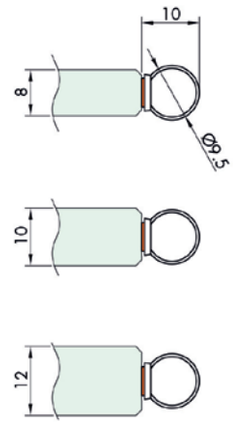

JUNTA ADHESIVA CON ALETA RECTA:
Material: PVC coextruído rígido/plastificado
Cinta adhesiva doble cara en espuma acrílica transparente VHB
Temperatura máxima de servicio 70 °C - Elevada resistencia a los rayos UV
Acabados: PVC rígido transparente, PVC plastificado gofrado.
Para vidrio 8/12 mm

GMVHB3 **PMB102**

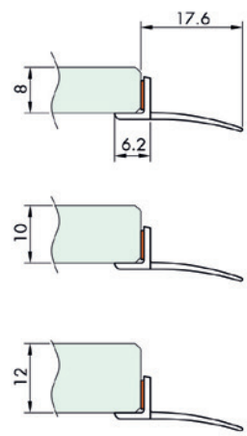

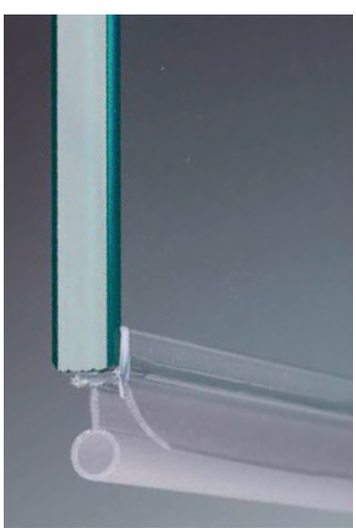

JUNTA ADHESIVA CON BARRERA Y GOTERÓN:
Material: PVC coextruído rígido/plastificado
Cinta adhesiva doble cara en espuma acrílica transparente VHB
Temperatura máxima de servicio 70 °C - Elevada resistencia a los rayos UV
Acabados: PVC rígido transparente, PVC plastificado gofrado.
Para vidrio 8/12 mm

GMVHB2 **PMB103**

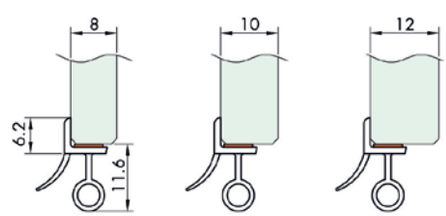

HERRAJES.

LOGLI MASSIMO - Herrajes y accesorios para vidrio

GLASER, S.L.

PERFILES EN POLICARBONATO

CARACTERÍSTICAS DE LA CINTA ADHESIVA DOBLE CARA:
Perfil transparente aplicable sobre el espesor del vidrio para sistemas de paredes vetradas. Suministrado con biadhesivo. Perfil a inserir en el canal como alternativa al sellado. Efecto de continuidad.

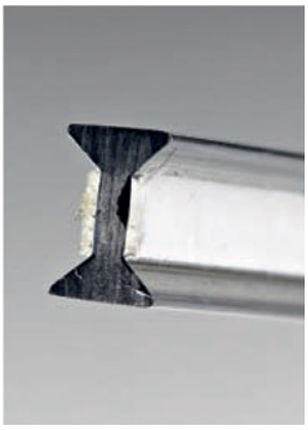

PERFILES A 2 GUÍAS EN LÍNEA EN POLICARBONATO CON VHB

Material: policarbonato
Características: perfiles en policarbonato con adhesivos VHB de longitud 3000 mm para la conexión de vidrios en línea. Perfil incluido con biadhesivo 3M aplicado en ambos lados. Color: transparente
Confección mínima 5 Pz incluso mezclados

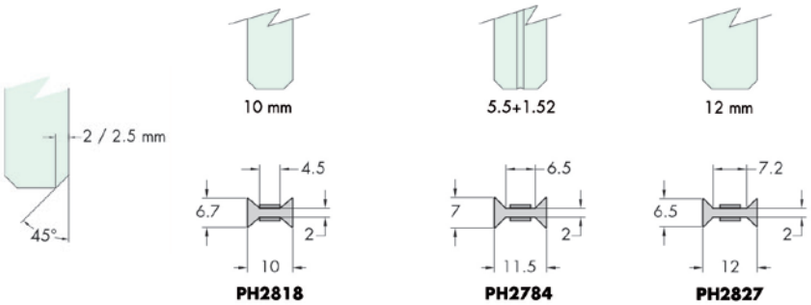

PH2818	PMB104
PH2784	PMB105
PH2827	PMB106

PERFILES EN 90° EN POLICARBONATO CON VHB

Material: policarbonato
Características: perfiles en policarbonato con adhesivos VHB de longitud 3000 mm para la conexión de vidrios a 90°. Perfil incluido con biadhesivo 3M aplicado en ambos lados. Color: transparente
Confección mínima 5 Pz incluso mezclados

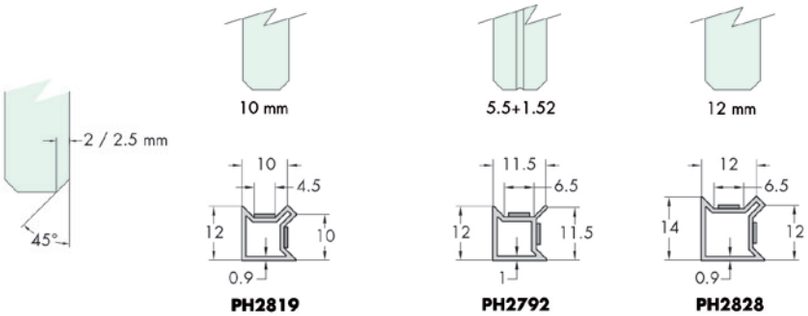

PH2819	PMB107
PH2792	PMB108
PH2828	PMB109

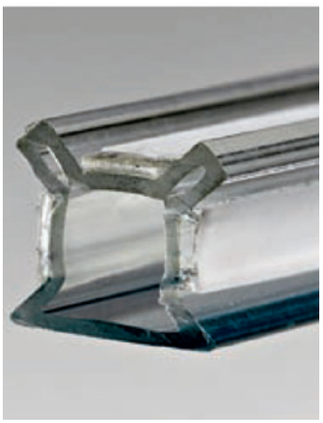

PERFILES A 3 GUÍAS EN POLICARBONATO CON VHB

Material: policarbonato
Características: perfiles en policarbonato con adhesivos VHB de longitud 3000 mm para la conexión de vidrios en línea y a 90°. Perfil incluido con biadhesivo 3M aplicado en ambos lados. Color: transparente
Confección mínima 5 Pz incluso mezclados

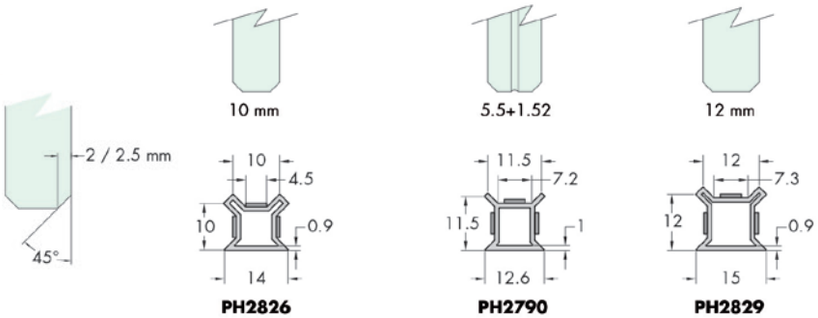

PH2826	PMB110
PH2790	PMB111
PH2829	PMB112

SERIE GLASS SEALING SYSTEM.

Mod. GLASS LIP. SISTEMA PATENTADO

CAMPO DE USO: Cerradores de grietas perimetrales para evitar el agua, viento, polvo, insectos, ruido y las variaciones térmicas.
Descripción: GLASS LIP , es una junta adhesiva perimetral para puertas y paredes de vidrio de sencilla y rápida instalación, se aplica con plantilla Art. GSL812 que permite el posicionamiento en el centro del vidrio en toda la longitud del borde. Se forma por una junta de labios que se instala rápidamente con un biadhesivo de alto mantenimiento incorporado transparente. La particular estructura de los labios suaves, regulable por corte, permite el cierre de grietas de 2,5 hasta 7 milímetros.

Características:
GLASS LIP puede usarse sobre vidrios de espesor de 8 mm a 13.52 mm
APLICACIÓN: Todas las puertas de vidrio.
TIPO DE SUJECIÓN: Con biadhesivo transparente VHB de alta resistencia de -40°C a +150°C
JUNTAS: Junta de labio en termoplástico coextruso, regulable (sistema patentado).
ACABADO: Decorado

GSL3000 **PMB113**

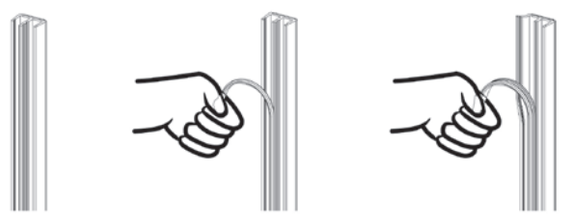

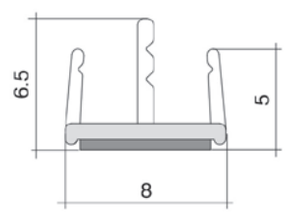

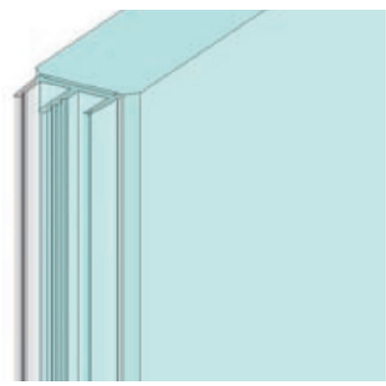

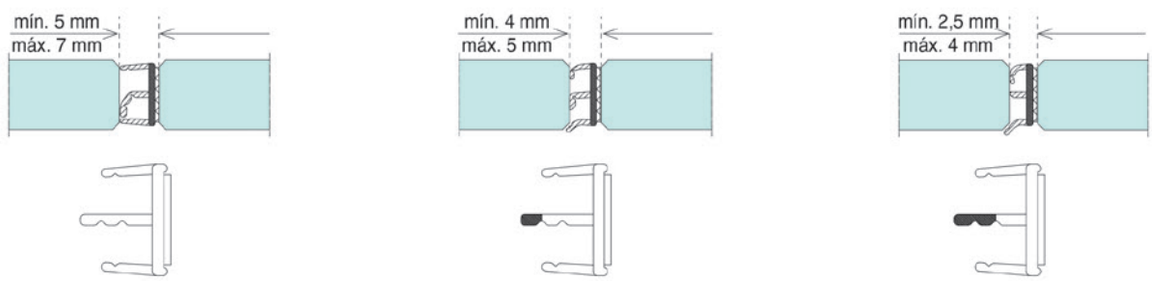

PLANTILLA LIP

Plantilla en material plástico que permite el posicionamiento en el centro del vidrio por toda la longitud del borde.
Utilizar con Art. GSL3000

GSL812 **PMB114**

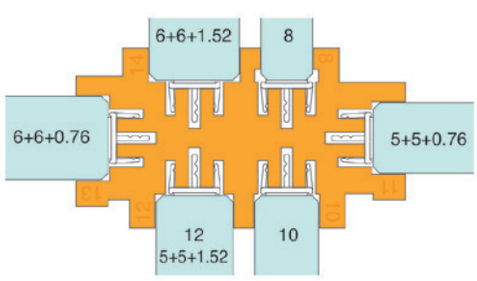

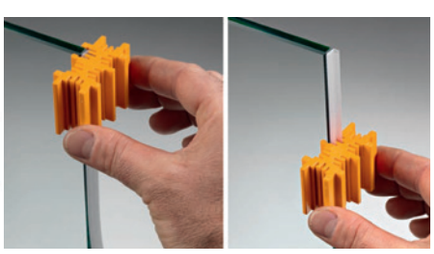

HERRAJES.

LOGLI MASSIMO - Herrajes y accesorios para vidrio

GLASER, S.L.

SERIE GLASS SEALING SYSTEM. GLASS 100 AUTOMATIC

Mod. GLASS 100 AUTOMATIC.

CAMPO DE USO: Cerradores de grietas a tierra para evitar el agua, viento, polvo, insectos, ruido y las variaciones térmicas.
Descripción: Junta automática bajo la puerta con movimiento basculante friccionado (la bajada de la junta se realiza primero en el lado de la bisagra y luego en el lado de la manilla).
Mecanismo extraíble lado bisagra tras la fijación. Carrera 14 mm.
Muelles de acero zincado y bielas de empuje en PA 20% fibra de vidrio. Perfiles de aluminio de aleación 6060 T6. Tapón de acabado incluido.
Características: El mecanismo puede extraerse, tanto en el lado de la bisagra como en el lado de la manilla, sistema exclusivo (patentado). Posibilidad de piezas de recambio.
TIPO DE SUJECIÓN: Con biadhesivo de alta resistencia de -40°C a + 150°C
Acabado: aluminio opaco, aluminio lúcido, aluminio imitación inox

GS01875
Dimensiones 40 x 13 x 900 mm
Anchura del vidrio mín 775 - máx 900 mm

GS01875 aluminio brillo	**PMB115**
GS01875 aluminio mate	**PMB116**
GS01875 imitación inox	**PMB117**

GS01100
Dimensiones 40 x 13 x 1025 mm
Anchura del vidrio mín 900 - máx 1025 mm

GS01100 aluminio brillo	**PMB118**
GS01100 aluminio mate	**PMB119**
GS01100 imitación inox	**PMB120**

TESTADO PARA 200.000 CIERRES.
ANODIZACIÓN 8/15 MICRON
SISTEMA PATENTADO.

MANTENIMIENTO Y LIMPIEZA:
El lavado puede efectuarse con agua caliente y jabón neutro, utilizar un trapo suave o una esponja no abrasiva.
Enjuagar a fondo con agua limpia. Limpiar con un paño suave.

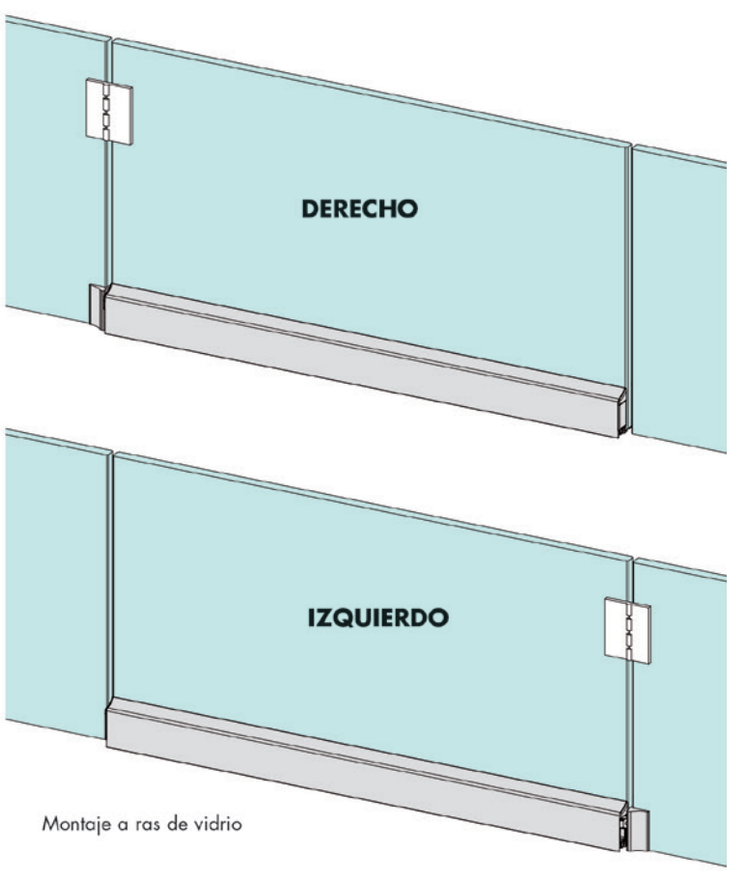

Montaje a ras de vidrio

SERIE GLASS SEALING SYSTEM. GLASS 100 AUTOMATIC

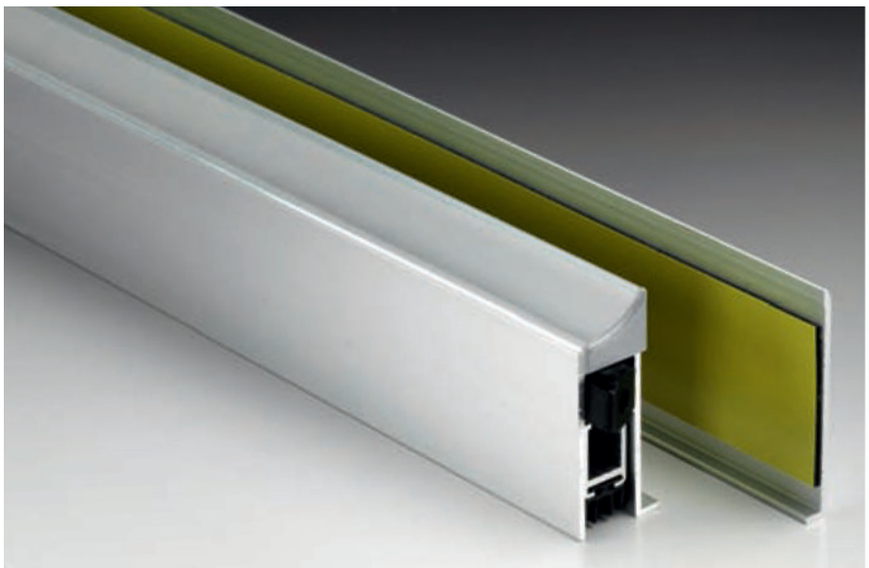

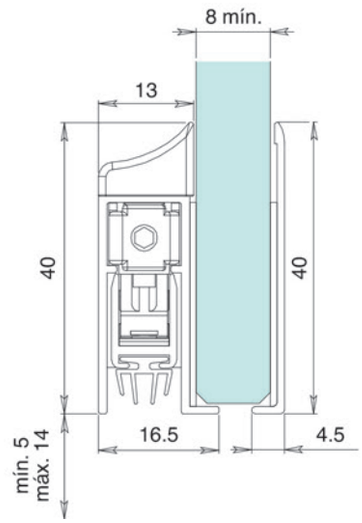

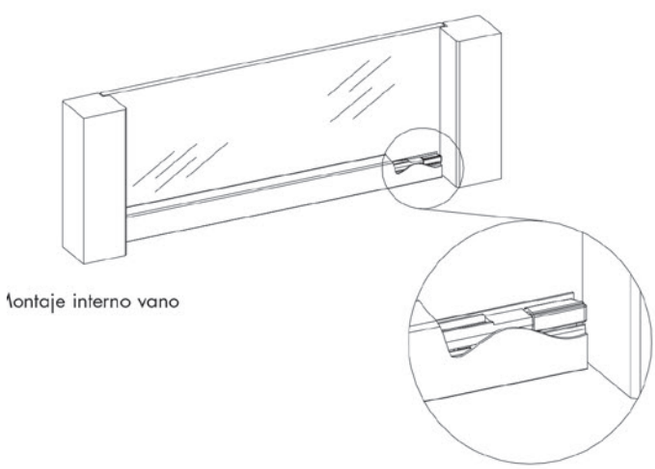

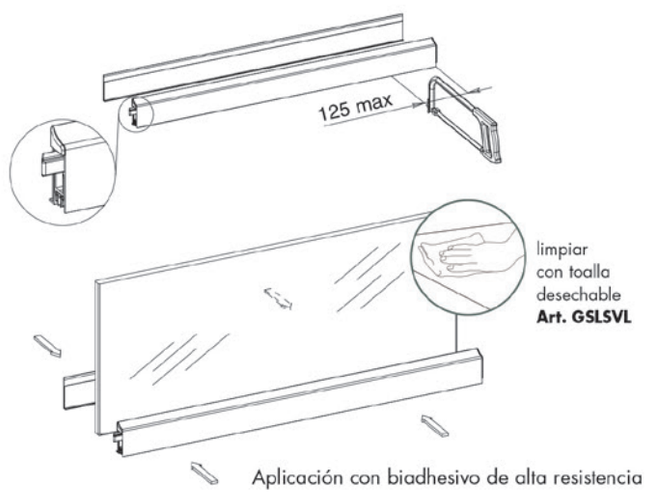

KIT DE REENVÍO - INCLUIDO EN EL KIT:
Material: plástico. Características: Kit de envío para puertas a ras de vidrio fijo.
Aplicación: sobre vidrio fijo con biadhesivo de alta resistencia

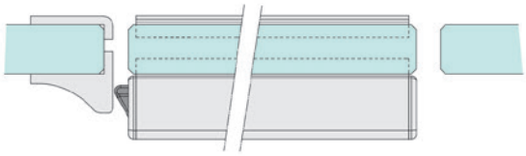

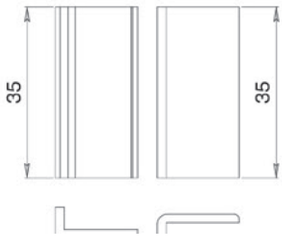

HERRAJES.

LOGLI MASSIMO - Herrajes y accesorios para vidrio

GLASER, S.L.

SERIE GLASS SEALING SYSTEM. GLASS 300 PIVOT

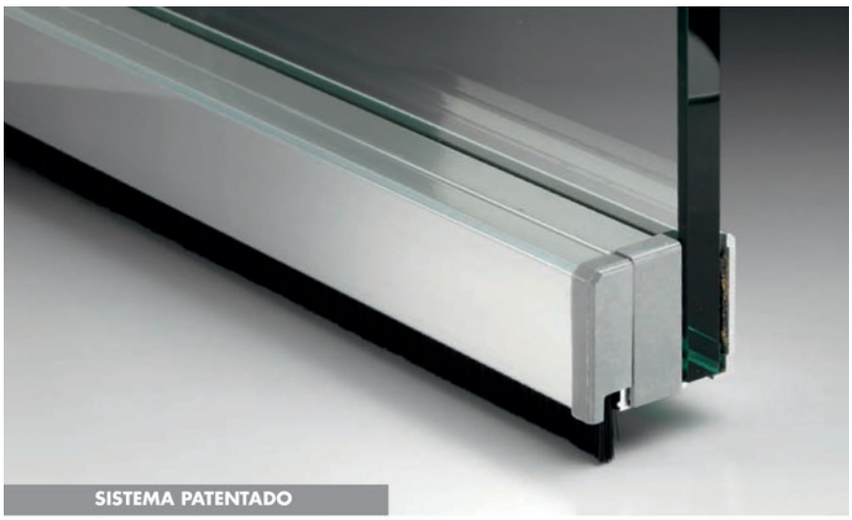

GSP03100
Dimensiones 28 x 11.5 + 8.5 x 1000 mm
Anchura del vidrio máx 1000 mm

GSP03100 aluminio brillo	**PMB121**
GSP03100 aluminio mate	**PMB122**
GSP03100 imitación inox	**PMB123**

Mod. GLASS 300 PIVOT.

CAMPO DE USO: Cerradores de grietas a tierra para evitar el viento, polvo, insectos, ruido y las variaciones térmicas. No resistente al agua .
Descripción: Es una junta bajo la puerta que cierra la hendidura entre puerta de vidrio y suelo. Podrá instalarse en todos los sistemas tradicionales a cremallera, y los sistemas batientes con cerradores de puerta a suelo (a través del correspondiente compensador para la placa de la bisagra), adaptándose al desnivel gracias a un sistema autonivelante a muelle. El finísimo pelo del cepillo permite crear una barrera contra el polvo e insectos, sin obstaculizar la apertura de la puerta, incluso cuando el pavimento sea rugoso. La junta bajo la puerta con elegante anodización, tapones de cierre lateral y cárteres posteriores que esconden la aplicación de adhesivo en el lado opuesto.
Características: Aplicación con biadhesivo de alta resistencia. Movimiento autonivelante de muelle. Perfil de aluminio de aleación 6060 T6. Tapones de cierre en PA6 20%.
TIPO DE SUJECIÓN:
Con biadhesivo de alta resistencia de -40°C a + 150°C
Acabado: aluminio opaco, aluminio lúcido, aluminio imitación inox

PARA PUERTAS BATIENTES Y CON BATIENTES ANODIZACIÓN 8/15 MICRON

MANTENIMIENTO Y LIMPIEZA:
El lavado puede efectuarse con agua caliente y jabón neutro, utilizar un trapo suave o una esponja no abrasiva.
Enjuagar a fondo con agua limpia. Limpiar con un paño suave

COMBINABLE CON SERIE GLASS FITTING

BISAGRA INFERIOR GF100 CON ENGANCHE ALEMÁN.

CERROJO GL800

SERIE GLASS SEALING SYSTEM. GLASS 300 PIVOT

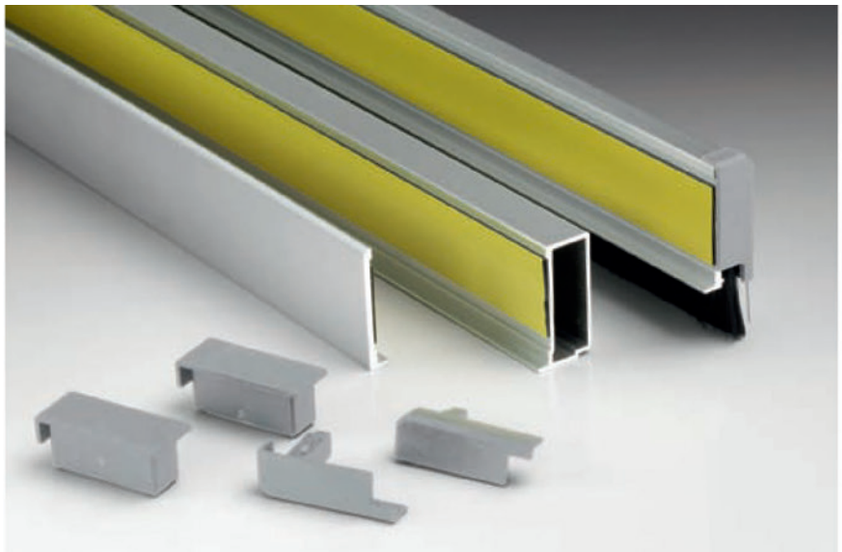

PREVIA PETICIÓN longitud 1500 mm también color RAL

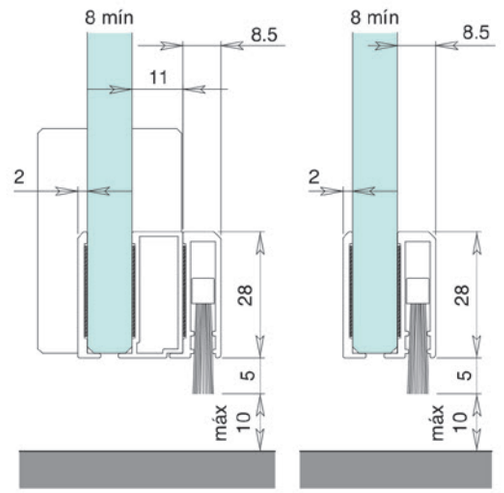

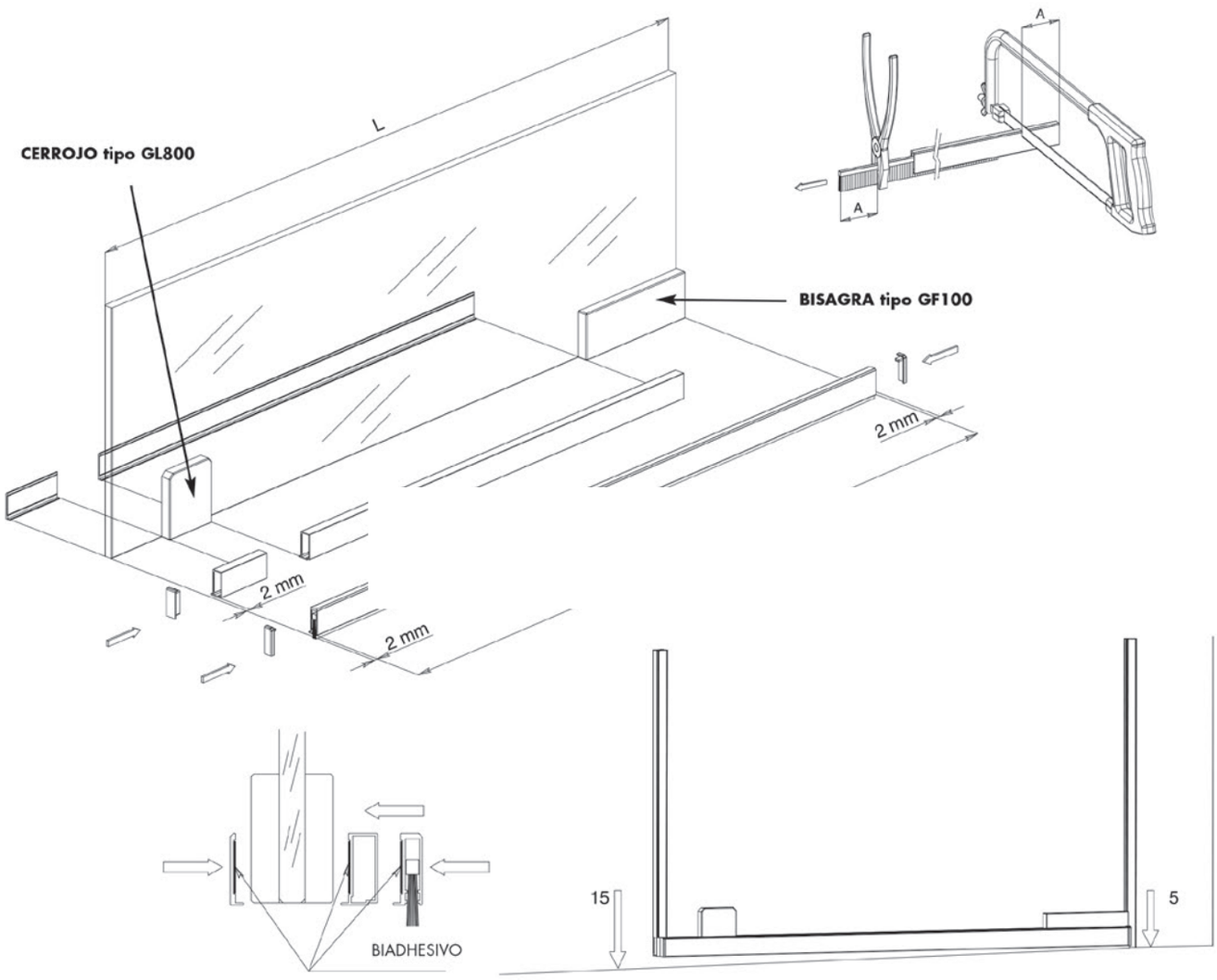

HERRAJES.

LOGLI MASSIMO - Herrajes y accesorios para vidrio

GLASER, S.L.

TOPES DE ACERO

PERFIL DE TOPE MAGNÉTICO.

Material: acero magnético
Características: perfil de tope con ranuras de regulación para combinar la junta magnética a 90°
Tipo: GM62DX/SX - GM12DX/SX - GM15DX/SX - GM16DX/SX.
Acabado: acero satinado, acero lúcido

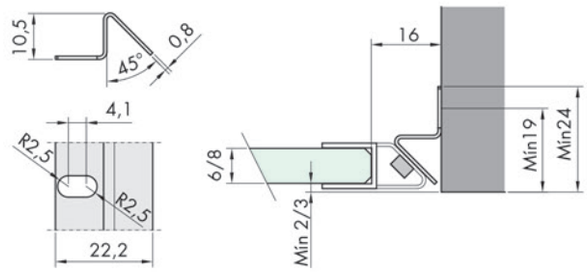

BT31
Dimensiones 10.5 x 22 - L 2500 mm - Ranura 5x9 mm

BT31 inox brillo	**PMB040**
BT31 inox satinado	**PMB041**

TOPE EN ACERO CON PERFIL EN PVC DE PROTECCIÓN.

Material: AISI 304 + perfil en PVC
Características: tope de pared sección cuadrada con 5 orificios para tornillos de cabeza rebajada.
Incluye junta Art. GSB12
Acabado: acero satinado, acero lúcido

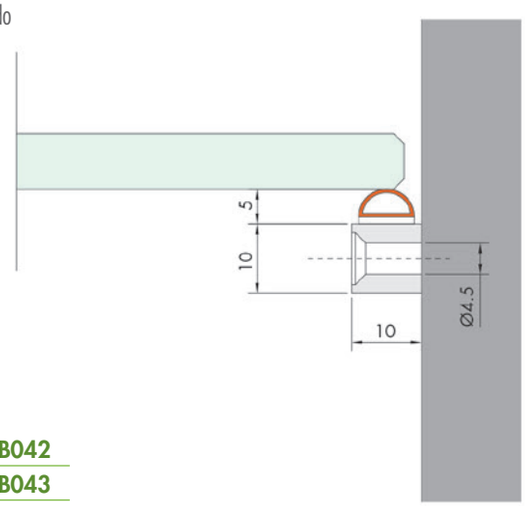

BT28
Longitud: 3000 mm
Dimensiones: A-100 mm I-700 mm
Número orificios: 5

BT28 inox brillo	**PMB042**
BT28 inox satinado	**PMB043**

POMOS CON VIDRIO

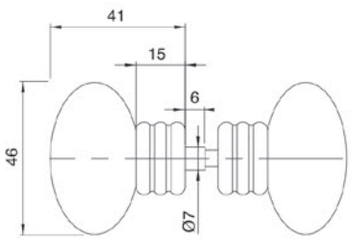

POM45
Dimensiones: Ø46 x 41 mm
Base: Ø21 mm
Para vidrios 5/10 mm
Orificio mín. 10 mm

POMOS INCLUIDOS Ø45 para paredes ducha

Material: vidrio pegado sobre una base de latón
Color vidrio: satinado, transparente
Acabado base: cromo, oro, níquel satinado

POM45 cromo - S	**LOG030**	POM45 cromo - T	**LOG051**
POM45 oro - S	**LOG031**	POM45 oro - T	**LOG052**
POM45 niquel satinado - S	**LOG032**	POM45 niquel satinado - T	**LOG053**

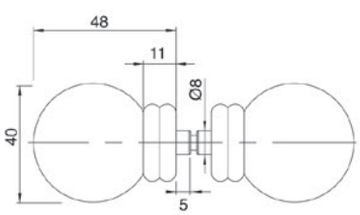

POM40
Dimensiones: Ø40 x 48 mm
Base: Ø25 mm
Para vidrios 8/10 mm
Orificio mín. 10 mm

POMOS Ø40 para paredes ducha

Material: vidrio pegado sobre una base de latón
Color vidrio: transparente burbujas, transparente, satinado, transparente coloreado y satinado coloreado. Para el color encargar mínimo 5 parejas por color
Acabado base: cromo, oro, níquel satinado

POM40 cromo - S	**LOG033**	POM40 cromo - T	**LOG048**
POM40 oro - S	**LOG034**	POM40 oro - T	**LOG049**
POM40 niquel satinado - S	**LOG035**	POM40 niquel satinado - T	**LOG050**

HERRAJES.
LOGLI MASSIMO - Herrajes y accesorios para vidrio

GLASER, S.L.

MANILLAS EN ALUMINIO

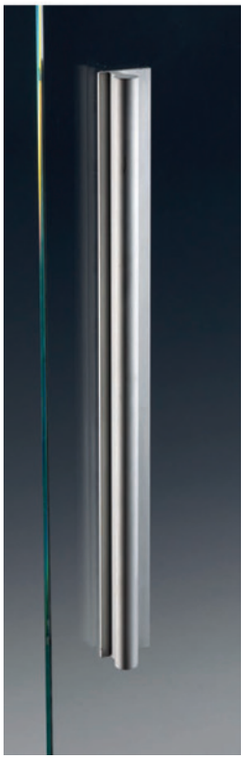

MANILLA 404 PARA CORREDERAS CON FIJACIÓN VHB.

Material: aluminio
Características: no requiere perforación, soldadura, correcciones o acabados - tiene excelentes propiedades sellantes con amortiguación de las vibraciones y compensación de los coeficientes de dilatación térmica de los materiales - mantiene intacto su mantenimiento con el paso del tiempo - resistente a la luz UV y a los detergentes químicos - reduce los costes de montaje ya que se utiliza fácilmente, incluso sin la intervención de un instalador.
Acabado: aluminio opaco, aluminio lúcido

MAN404V320
Dimensiones L 380 x P 27,5 mm

MAN404V320 aluminio brillo	**LOG036**
MAN404V320 aluminio mate	**LOG037**

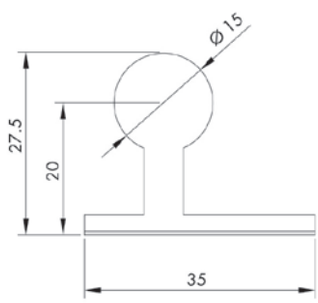

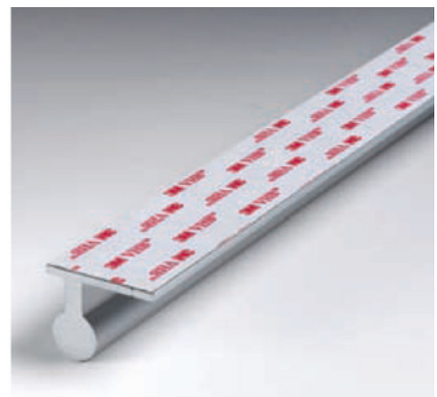

MANILLA 408 PARA CORREDERAS CON FIJACIÓN VHB.

Material: aluminio
Características: no requiere perforación, soldadura, correcciones o acabados - tiene excelentes propiedades sellantes con amortiguación de las vibraciones y compensación de los coeficientes de dilatación térmica de los materiales - mantiene intacto su mantenimiento con el paso del tiempo - resistente a la luz UV y a los detergentes químicos - reduce los costes de montaje ya que se utiliza fácilmente, incluso sin la intervención de un instalador.
Acabado: aluminio opaco, aluminio lúcido

MAN408V320
Dimensiones L 410 x P 17,5 mm

MAN408V320 aluminio brillo	**LOG038**
MAN408V320 aluminio mate	**LOG039**

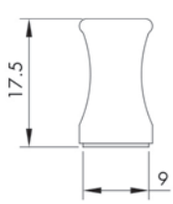

PREPARACIÓN DE LAS SUPERFICIES

limpiar con disolvente

secar con toallita

retirar la película protectora y aplicar

presionar con fuerza

MANILLAS y DISTANCIADORES

MANILLAS PARA CORREDERAS CON OCULTACIÓN

Material: latón
Características: cuerpo fusionado en latón, el resto de las partes en fabricación mecánica.
Manilla, con un nuevo diseño descuadrado para correderas con ocultación y mecanismo a garfio para facilitar su cierre. Apta para antas individuales
Acabado: cromo, imitación níquel satinado, imitación aluminio opaco

MSC7
Dimensiones: H 100 mm L 76 mm
Para vidrios 8/10 mm

MSC7 cromo brillo	LOG040
MSC7 imitación inox satinado	LOG041
MSC7 imitación aluminio opaco	LOG042

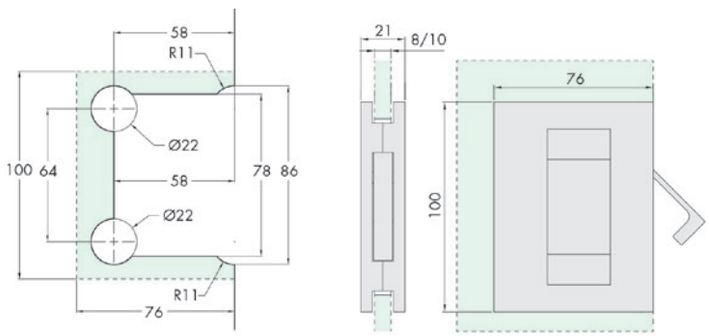

DISTANCIADOR PARA PLACAS REDONDO SIN ORIFICIOS EN VIDRIO EN LATÓN

Material: latón
Características: abrazadera distanciadora para el sujetar las placas de 4 a 10 mm de espesor
Acabado: níquel satinado, oro, cromo

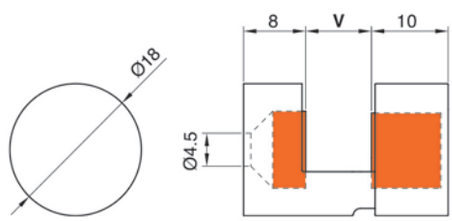

PATA46
Dimensiones: Ø18 mm
Distancia de la pared: 8 mm
Para vidrios 4-6 mm

PATA46 cromo brillo	LOG043
PATA46 oro	LOG044
PATA46 níquel satinado	LOG055

PATA810
Dimensiones: Ø18 mm
Distancia de la pared: 8 mm
Para vidrios 8-10 mm

PATA810 cromo brillo	LOG045
PATA810 oro	LOG046
PATA810 níquel satinado	LOG047

HERRAJES.

LOGLI MASSIMO - Herrajes y accesorios para vidrio

GLASER, S.L.

DISTANCIADORES

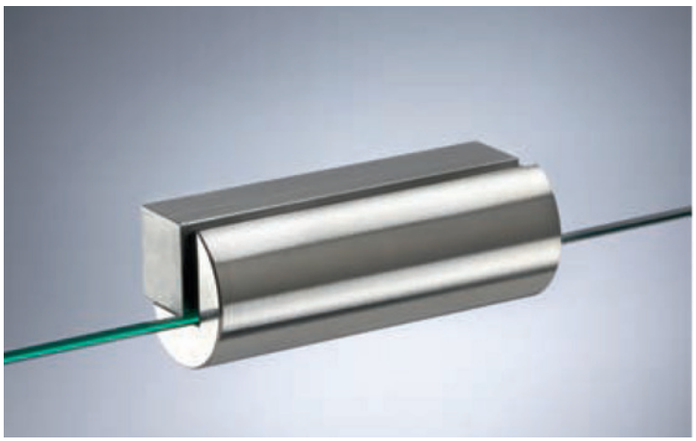

DCYP3075
Dimensiones Ø30 x 75 mm
Para vidrios 4/8 mm

DCYP3075 inox satinado **LOG056**

DISTANCIADOR PARA PLACAS REDONDO SIN ORIFICIOS EN EL VIDRIO
Material: acero AISI 304
Características: distanciadores para placas de pared sin orificios en el vidrio.
Acabado: acero trabajado

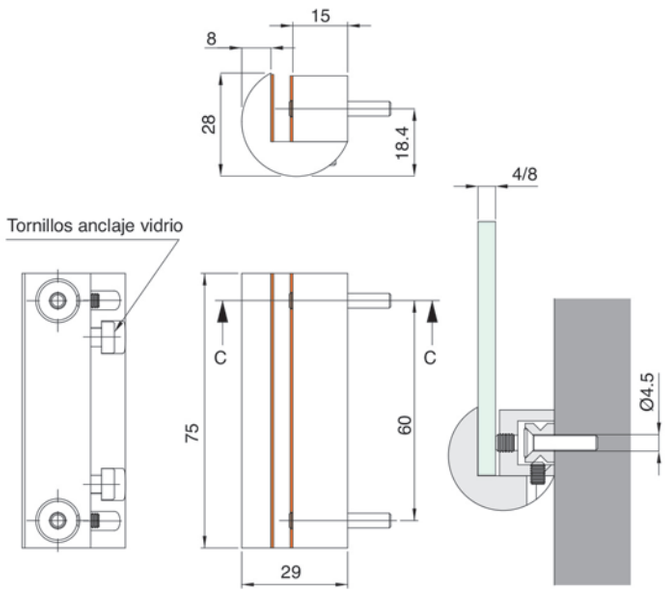

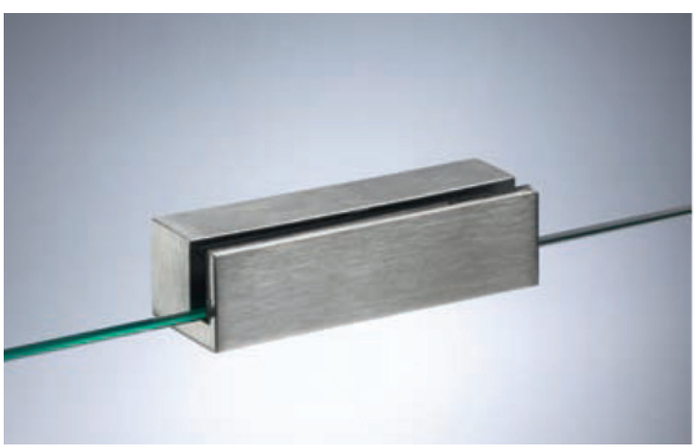

DCYP7520
Dimensiones 74 x 20/27 mm
Para vidrios 8 mm

DCYP7520 inox satinado **LOG057**

DISTANCIADOR PARA PLACAS RECTANGULAR SIN ORIFICIOS EN EL VIDRIO
Material: acero AISI 304
Características: distanciadores para placas de pared sin orificios en el vidrio.
Acabado: acero trabajado

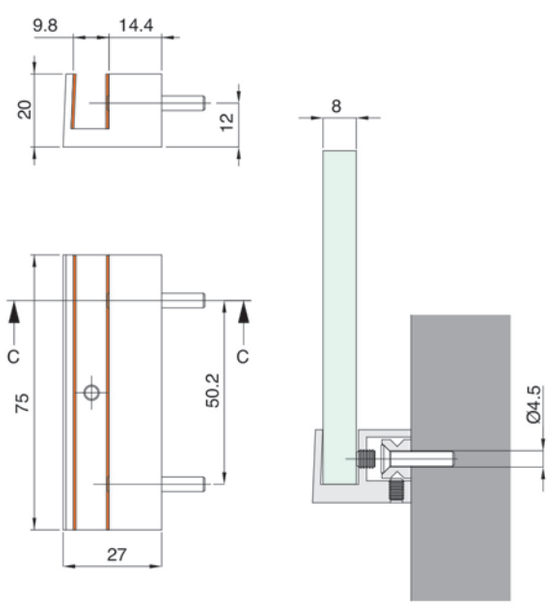

2018
2018