ACCESORIOS PARA ALUMINIO

Cerraduras puertas metálicas

GLASER, S.L.

TESA
ASSA ABLOY

CERRADURA MONOPUNTO DESLIZANTE 2210E

La cerradura 2210BE permite una fácil instalación en todo tipo de perfiles

Caracteríticas principales:

Ancho de caja 15mm, diseñado para los perfiles con rotura de puente térmico
Palanca diseñada para guiar el cierre
Nuevo picaporte reversible
Frente y cerraderos de acero inoxidable
Escudo de seguridad E210
Cilindro 30x40

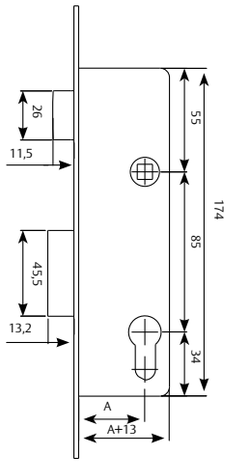

Detalle del escudo E210

CERRADURA MONOPUNTO DESLIZANTE 2210BE

La cerradura 2210E destaca por su ancho de caja de 15 mm que evita el mecanizado de nervios en el perfil.

Características principales:

Palanca deslizante reforzada.
Salida palanca 12 mm.
Picaporte reversible, accionable por manilla y llave.
Frente y cerradero inoxidable.
Picaporte y palanca niquelados.
Caja y cubierta de acero galvanizado.

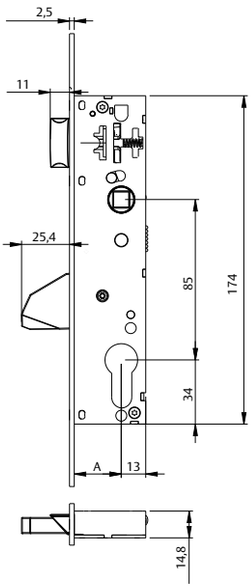

TESA
ASSA ABLOY

CERRADURA MULTIPUNTO 2230PE

Fácil instalación en todo tipo de perfiles
Ancho de caja 15 mm, diseñado para los perfiles con rotura de puente térmico
Palancas diseñadas para guiar el cierre
Picaporte regulable de serie

Características
Tres puntos de cierres frontals
Frente y cerraderos de acero inoxidable
Escudo de seguridad E210
Cilindro 30x40

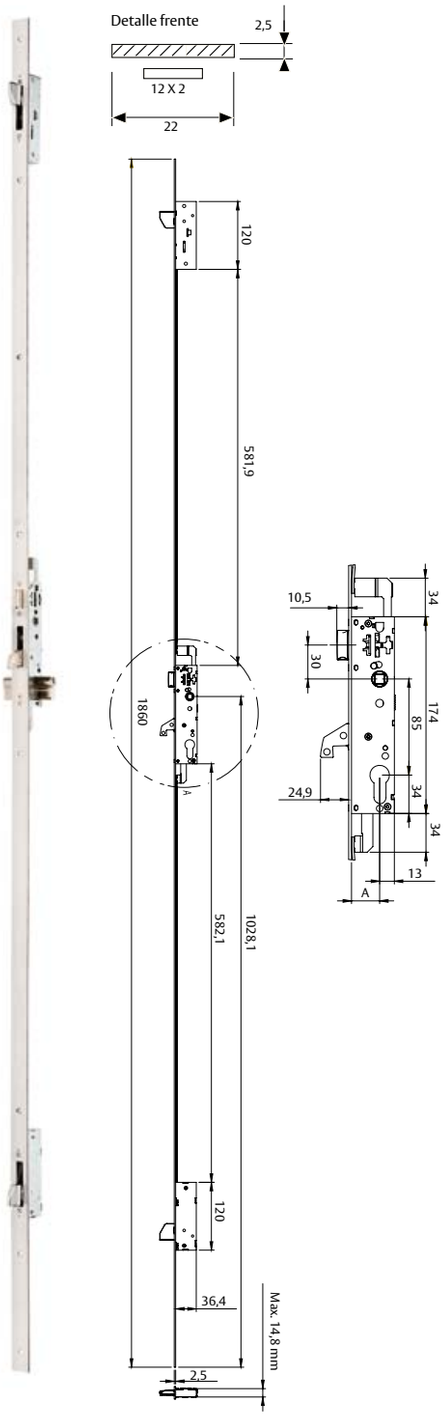

CERRADURA MULTIPUNTO 2230PE
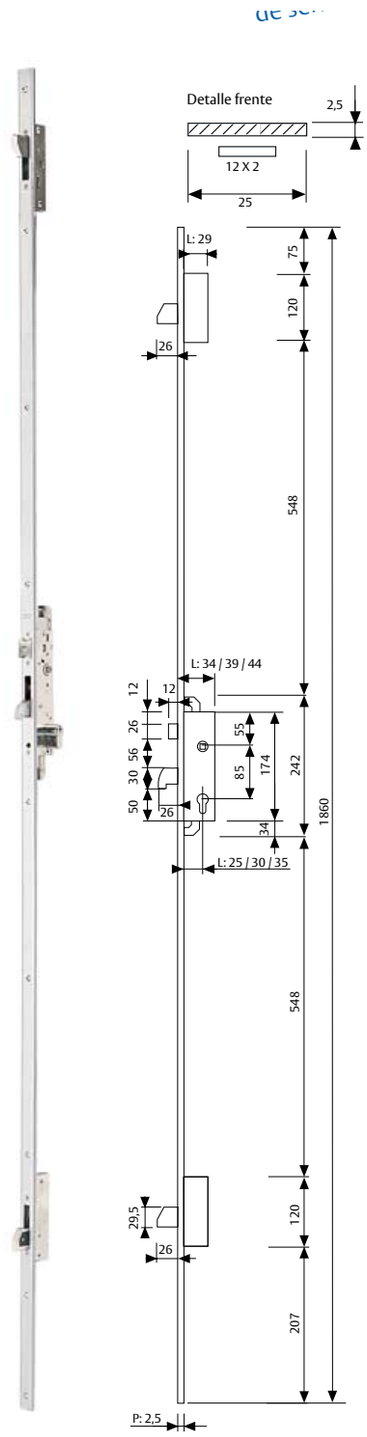
Características
Frente único de acero inoxidable de 1860 mm
Tres puntos de cierre frontales
Palancas superior/inferior basculantes
Incluyen escudo E210 00 NE
Cilindro 30 x 30
Picaporte regulable de serie