HERRAJES.
TRIVEL - Herrajes para puertas templadas

GLASER, S.L.

SERIE JANO.
Cerraduras horizontales

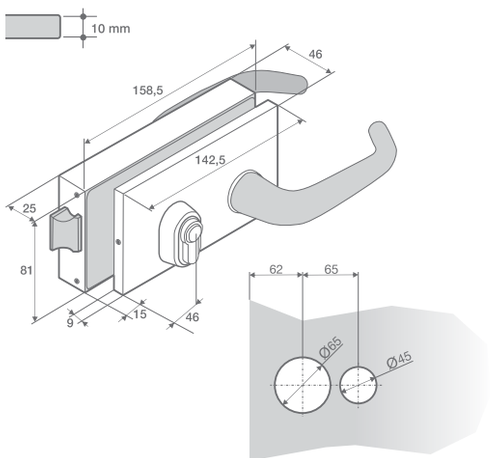

- Placas de apriete al vidrio fabricadas de aleación en aluminio mediante proceso de
- inyección y recubiertas con pintura epoxi.
- Tornillería en acero inoxidable A2.
- Tapas embellecedoras en acero inoxidable AISI 316.
- Manillas o pomos en acero inoxidable AISI 316.
- Juntas de apriete al vidrio fabricadas en material PE.
- Cilindro Europerfil de seguridad multipunto.
- Picaporte reversible, salida picaporte 12 mm, salida picaporte accionado por llave
- 23 mm.
- Entrada cilindro 60 mm.
- Acabados: inoxidable brillo - inoxidable satinado.

OPCIONES BAJO PEDIDO:
- Diferentes espesores de vidrio.
- Otros acabados: oro - veloux - colores RAL.

1700
CERRADURA PICAPORTE CILINDRO CON GALCE
Vidrio 10mm. Se requiere indicar apertura.

inox brillo	**TRG480**
inox satinado	**TRG481**

1701
CERRADURA PICAPORTE CILINDRO MANILLAS CON GALCE
Vidrio 10mm. Se requiere indicar apertura.

inox brillo	**TRG482**
inox satinado	**TRG483**

1702
CERRADURA PICAPORTE CILINDRO POMOS CON GALCE
Vidrio 10mm. Se requiere indicar apertura.

inox brillo	**TRG484**
inox satinado	**TRG485**

SERIE JANO.

Cerraduras horizontales

1703
CERRADURA PICAPORTE MANILLAS CON GALCE
Vidrio 10mm. Se requiere indicar apertura.

inox brillo	TRG486
inox satinado	TRG487

1704
CERRADURA PICAPORTE POMOS CON GALCE
Vidrio 10mm. Se requiere indicar apertura.

inox brillo	TRG488
inox satinado	TRG489

1705
CERRADURA PICAPORTE CILINDRO SIN GALCE
Vidrio 10mm. Se requiere indicar apertura.

inox brillo	TRG490
inox satinado	TRG491

1706
CERRADURA PICAPORTE CILINDRO MANILLAS SIN GALCE
Vidrio 10mm. Se requiere indicar apertura.

inox brillo	TRG492
inox satinado	TRG493

1707
CERRADURA PICAPORTE CILINDRO POMOS SIN GALCE
Vidrio 10mm. Se requiere indicar apertura.

inox brillo	TRG494
inox satinado	TRG495

1708
CERRADURA PICAPORTE MANILLAS SIN GALCE
Vidrio 10mm. Se requiere indicar apertura.

inox brillo	TRG496
inox satinado	TRG497

1709
CERRADURA PICAPORTE POMOS SIN GALCE
Vidrio 10mm. Se requiere indicar apertura.

inox brillo	TRG498
inox satinado	TRG499

HERRAJES.

TRIVEL - Herrajes para puertas templadas

GLASER, S.L.

SERIE MEIA.

Cerraduras clásicas.

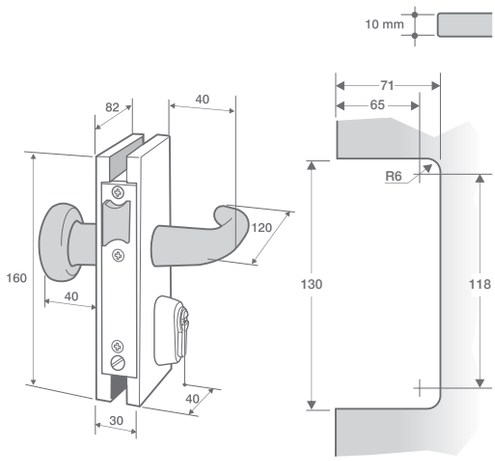

- Placas de apriete al vidrio fabricadas de aleación en aluminio mediante proceso de inyección y recubiertas con pintura epoxi.
- Tornillería en acero inoxidable A2.
- Frontales en acero inoxidable AISI 316.
- Tapas embellecedoras en acero inoxidable AISI 316.
- Manillas y pomos en acero inoxidable AISI 316.
- En caso de requerir accionamientos fijos en la cerradura, para uso tipo tirador, éstos serán únicamente pomos.
- Juntas de apriete al vidrio fabricadas en material PE.
- Cilindro Europerfil de seguridad multipunto.
- Picaporte reversible y accionado por llave, salida picaporte 10 mm.
- Palanca con dos vueltas de llave y tratamiento anti corte, salida palanca 20 mm.
- Entrada cilindro 40 mm.
- Acabados: inoxidable brillo - inoxidable satinado.
- Certified by Regulation UNE-EN 12209:2004+/AC:2008, Grade M/200.000 cycles, by Regulation UNE-EN 1670:2007 and UNE-EN 1670:2007/AC:2008, Grade 5.

OPCIONES BAJO PEDIDO:

- Diferentes espesores de vidrio.
- Tope para las cerraduras que se instalen con cerraderos eléctricos con apertura exterior (recomendado para evitar sabotajes).
- Otros acabados: oro - veloux - colores RAL.

CERRADURA CLÁSICA CON TOPE PARA CERRADERO ELÉCTRICO:

- Se puede pedir tope en la cerradura deseada añadiendo "/TE" detrás de la referencia seleccionada.
- Recomendado para las instalaciones de apertura hacia el exterior con cerradero eléctrico.

1000

PI/PA CILINDRO

Vidrio 10mm. Se requiere indicar apertura.

inox brillo	**TRI753**
inox satinado	**TRX148**
oro	**TRI754**
crom.mate	**TRM753**

1001

PI/PA CILINDRO MANILLAS

Vidrio 10mm. Se requiere indicar apertura.

inox brillo	**TRI362**
inox satinado	**TRX149**
oro	**TRI363**
crom.mate	**TRM362**

1002

PI/PA CILINDRO POMOS

Vidrio 10mm. Se requiere indicar apertura.

inox brillo	**TRI364**
inox satinado	**TRX150**
oro	**TRI365**
crom.mate	**TRM364**

SERIE MEIA.

Cerraduras clásicas.

1003
PI/PA CILINDRO MANILLA INTERIOR
Vidrio 10mm. Se requiere indicar apertura.

inox brillo	TRI366
inox satinado	TRX151
oro	TRI367
crom.mate	TRM366

1004
PI/PA CILINDRO POMO INTERIOR
Vidrio 10mm. Se requiere indicar apertura.

inox brillo	TRI368
inox satinado	TRX152
oro	TRI369
crom.mate	TRM368

1005
PI/PA CILINDRO MANILLA INTERIOR
POMO FIJO EXTERIOR
Vidrio 10mm. Se requiere indicar apertura.

inox brillo	TRI370
inox satinado	TRX153
oro	TRI371
crom.mate	TRM370

1006
PI/PA CILINDRO POMO INTERIOR/EXTERIOR FIJO
Vidrio 10mm. Se requiere indicar apertura.

inox brillo	TRI374
inox satinado	TRX155
oro	TRI375
crom.mate	TRM374

1007
PA CILINDRO
Vidrio 10mm. Se requiere indicar apertura.

inox brillo	TRI376
inox satinado	TRX157
oro	TRI377
crom.mate	TRM376

1008
PA CILINDRO POMOS FIJOS
Vidrio 10mm. Se requiere indicar apertura.

inox brillo	TRI378
inox satinado	TRX158
oro	TRI379
crom.mate	TRM378

1008/1
PA CILINDRO MANILLAS FIJAS
Vidrio 10mm. Se requiere indicar apertura.

inox brillo	TRI380
inox satinado	TRX159
oro	TRI378
crom.mate	TRM380

1009
PI MANILLAS
Vidrio 10mm. Se requiere indicar apertura.

inox brillo	TRI382
inox satinado	TRX160
oro	TRI383
crom.mate	TRM382

1010
PI POMOS
Vidrio 10mm. Se requiere indicar apertura.

inox brillo	TRI384
inox satinado	TRX161
oro	TRI385
crom.mate	TRM384

HERRAJES.

TRIVEL - Herrajes para puertas templadas

GLASER, S.L.

SERIE MEIA.

Cerraduras clásicas.

1011
PI 1/2 CILINDRO EXTERIOR MANILLA INTERIOR
Vidrio 10mm. Se requiere indicar apertura.

inox brillo	TRI386
inox satinado	TRX162
oro	TRI387
crom.mate	TRM386

1012
PI 1/2 CILINDRO EXTERIOR POMO INTERIOR
Vidrio 10mm. Se requiere indicar apertura.

inox brillo	TRI388
inox satinado	TRX163
oro	TRI389
crom.mate	TRM388

1017
PI 1/2 CILINDRO EXTERIOR
MANILLA INTERIOR-POMO FIJO EXTERIOR
Vidrio 10mm. Se requiere indicar apertura.

inox brillo	TRI390
inox satinado	TRX164
oro	TRI391
crom.mate	TRM390

1018
PI 1/2 CILINDRO EXTERIOR POMO INTERIOR-POMO FIJO EXTERIOR
Vidrio 10mm. Se requiere indicar apertura.

inox brillo	TRI394
inox satinado	TRX166
oro	TRI395
crom.mate	TRM394

1019
PI CILINDRO
Vidrio 10mm. Se requiere indicar apertura.

inox brillo	TRI396
inox satinado	TRX168
oro	TRI397
crom.mate	TRM396

1020
PI CILINDRO POMOS FIJOS
Vidrio 10mm. Se requiere indicar apertura.

inox brillo	TRI398
inox satinado	TRX169
oro	TRI399
crom.mate	TRM398

1021
PI/PA CONDENA MANILLAS
Vidrio 10mm. Se requiere indicar apertura.

inox brillo	TRI402
inox satinado	TRX171
oro	TRI403
crom.mate	TRM402

1022
PI/PA CONDENA POMOS
Vidrio 10mm. Se requiere indicar apertura.

inox brillo	TRI404
inox satinado	TRX172
oro	TRI405
crom.mate	TRM404

1102
PI/PA CILINDRO POMOS OVAL
Vidrio 10mm. Se requiere indicar apertura.

inox brillo	TRI710
inox satinado	TRX173
oro	TRI711
crom.mate	TRM710

SERIE MEIA.

Cerraduras clásicas.

1104

PI/PA CILINDRO POMO OVAL INTERIOR

Vidrio 10mm. Se requiere indicar apertura.

inox brillo	TRI712
inox satinado	TRX174
oro	TRI713
crom.mate	TRM712

1106

PI/PA CILINDRO POMO OVAL INTERIOR - POMO OVAL FIJO EXTERIOR

Vidrio 10mm. Se requiere indicar apertura.

inox brillo	TRI716
inox satinado	TRX176
oro	TRI717
crom.mate	TRM716

1108

PA CILINDRO POMOS OVAL FIJO

Vidrio 10mm. Se requiere indicar apertura.

inox brillo	TRI720
inox satinado	TRX177
oro	TRI721
crom.mate	TRM720

1110

PI POMOS OVAL

Vidrio 10mm. Se requiere indicar apertura.

inox brillo	TRI712
inox satinado	TRX174
oro	TRI713
crom.mate	TRM712

1112

PI 1/2 CILINDRO EXTERIOR POMO OVAL INTERIOR

Vidrio 10mm. Se requiere indicar apertura.

inox brillo	TRI724
inox satinado	TRX179
oro	TRI725
crom.mate	TRM724

1118

PI 1/2 CILINDRO EXTERIOR POMO OVAL INTERIOR - POMO OVAL FIJO EXTERIOR

Vidrio 10mm. Se requiere indicar apertura.

inox brillo	TRI728
inox satinado	TRX181
oro	TRI729
crom.mate	TRM728

1120

PI CILINDRO POMOS OVAL FIJOS

Vidrio 10mm. Se requiere indicar apertura.

inox brillo	TRI732
inox satinado	TRX182
oro	TRI733
crom.mate	TRM732

1122

PI/PA CONDENA POMOS OVAL

Vidrio 10mm. Se requiere indicar apertura.

inox brillo	TRI734
inox satinado	TRX183
oro	TRI735
crom.mate	TRM734

HERRAJES.

TRIVEL - Herrajes para puertas templadas

GLASER, S.L.

SERIE ARES.

Cerraduras de petaca con muesca.

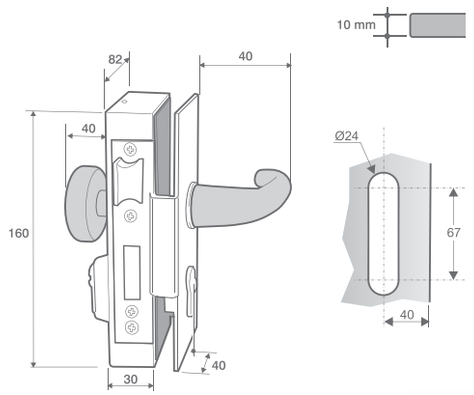

CERRADURA PETACA TOPE EN MECANISMO (/T):

- Se puede pedir tope en la cerradura deseada añadiendo "/T" detrás de la referencia seleccionada.
- Recomendado para las instalaciones de apertura hacia el exterior sin cerradero eléctrico.

CERRADURA PETACA TOPE EN MECANISMO PARA CERRADERO ELÉCTRICO (/TE)

- Se puede pedir tope en la cerradura deseada añadiendo "/TE" detrás de la referencia seleccionada.
- Recomendado para las instalaciones de apertura hacia el exterior con cerradero eléctrico.

- Colocación por presión (aconsejable pegar al vidrio).
- Manillas y pomos en acero inoxidable AISI 316.
- En caso de requerir accionamientos fijos en la cerradura, para uso tipo
- tirador, éstos serán únicamente pomos
- Tornillería en acero inoxidable A2.
- Tapas embellecedoras y escuadras en acero inoxidable AISI 316.
- Cilindro Europerfil de seguridad multipunto.
- Juntas de apriete al vidrio fabricadas con material caucho.
- Picaporte reversible y accionado por llave, salida picaporte 10 mm.
- Palanca con dos vueltas de llave y tratamiento anti corte, salida palanca 20 mm.
- Entrada cilindro 40 mm.
- Acabados: inoxidable brillo - inoxidable satinado.
- Certified by Regulation UNE-EN 12209:2004+/AC:2008, Grade M/200.000 cycles, by Regulation UNE-EN 1670:2007 and UNE-EN 1670:2007/AC:2008, Grade 5.

OPCIONES BAJO PEDIDO:

- Diferentes espesores de vidrio.
- Pomo fijo en la escuadra (parte contraria al mecanismo).
- Otros acabados: oro - veloux - colores RAL

INFORMACIÓN ADICIONAL

- Las cerraduras para apertura EXTERIOR que se instalen con cerraderos eléctricos petaca deben tener TOPE.
- Las cerraduras instaladas con cerradero eléctrico petaca sólo pueden abrir en el sentido de la ubicación del mecanismo.
- Los cerraderos de petaca con tope son solamente para cerraduras de petaca de apertura INTERIOR.
- Los cerraderos son para todos los casos de la misma posición que las cerraduras de petaca.

1200

PI/PA CILINDRO

Vidrio 10mm. Se requiere indicar apertura.

inox brillo	**TRI878**
inox satinado	**TRX186**
oro	**TRI879**
crom.mate	**TRM878**

1201

PI/PA CILINDRO MANILLAS

Vidrio 10mm. Se requiere indicar apertura.

inox brillo	**TRI880**
inox satinado	**TRX187**
oro	**TRI881**
crom.mate	**TRM880**

1202

PI/PA CILINDRO POMOS

Vidrio 10mm. Se requiere indicar apertura.

inox brillo	**TRI882**
inox satinado	**TRX188**
oro	**TRI883**
crom.mate	**TRM882**

SERIE ARES.

Cerraduras de petaca con muesca.

1203
PI/PA CILINDRO MANILLA
Vidrio 10mm. Se requiere indicar apertura.

inox brillo	TRI884
inox satinado	TRX189
oro	TRI885
crom.mate	TRM884

1204
PI/PA CILINDRO POMO
Vidrio 10mm. Se requiere indicar apertura.

inox brillo	TRI886
inox satinado	TRX190
oro	TRI887
crom.mate	TRM886

1205
PI/PA CILINDRO MANILLA-POMO FIJO CARA LISA
Vidrio 10mm. Se requiere indicar apertura.

inox brillo	TRI888
inox satinado	TRX191
oro	TRI889
crom.mate	TRM888

1206
PI/PA CILINDRO POMO-POMO FIJO CARA LISA
Vidrio 10mm. Se requiere indicar apertura.

inox brillo	TRI892
inox satinado	TRX193
oro	TRI893
crom.mate	TRM892

1207
PA CILINDRO
Vidrio 10mm. Se requiere indicar apertura.

inox brillo	TRI896
inox satinado	TRX195
oro	TRI897
crom.mate	TRM896

1208
PA POMOS FIJOS
Vidrio 10mm. Se requiere indicar apertura.

inox brillo	TRI898
inox satinado	TRX196
oro	TRI899
crom.mate	TRM898

1209
PI MANILLAS
Vidrio 10mm. Se requiere indicar apertura.

inox brillo	TRI902
inox satinado	TRX198
oro	TRI903
crom.mate	TRM902

1210
PI POMOS
Vidrio 10mm. Se requiere indicar apertura.

inox brillo	TRI904
inox satinado	TRX199
oro	TRI905
crom.mate	TRM904

1219
PI CILINDRO
Vidrio 10mm. Se requiere indicar apertura.

inox brillo	TRI906
inox satinado	TRX200
oro	TRI907
crom.mate	TRM906

HERRAJES.

TRIVEL - Herrajes para puertas templadas

GLASER, S.L.

SERIE ARES.

Cerraduras de petaca con muesca.

1220
PI CILINDRO POMOS FIJOS
Vidrio 10mm. Se requiere indicar apertura.

inox brillo	TRI908
inox satinado	TRX201
oro	TRI909
crom.mate	TRM908

1302
PI/PA CILINDRO POMO
Vidrio 10mm. Se requiere indicar apertura.

inox brillo	TRI912
inox satinado	TRX203
oro	TRI913
crom.mate	TRM912

1304
PI/PA CILINDRO POMO
Vidrio 10mm. Se requiere indicar apertura.

inox brillo	TRI914
inox satinado	TRX204
oro	TRI915
crom.mate	TRM914

1306
PI/PA CILINDRO POMO-POMO FIJO CARA LISA
Vidrio 10mm. Se requiere indicar apertura.

inox brillo	TRI918
inox satinado	TRX206
oro	TRI919
crom.mate	TRM918

1308
PA CILINDRO POMOS FIJOS
Vidrio 10mm. Se requiere indicar apertura.

inox brillo	TRI920
inox satinado	TRX207
oro	TRI921
crom.mate	TRM920

1310
PI POMOS
Vidrio 10mm. Se requiere indicar apertura.

inox brillo	TRI922
inox satinado	TRX208
oro	TRI923
crom.mate	TRM922

1320
PI CILINDRO-POMOS FIJOS
Vidrio 10mm. Se requiere indicar apertura.

inox brillo	TRI924
inox satinado	TRX209
oro	TRI925
crom.mate	TRM924

1211
CERRADURA GANCHO CILINDRO
Vidrio 10mm. Se requiere indicar apertura.

inox brillo	TRG500
inox satinado	TRG501

1212
CERRADURA PALANCA VAIVEN CILINDRO
Vidrio 10mm. Se requiere indicar apertura.

inox brillo	TRG502
inox satinado	TRG503

SERIE TER.

Cerraduras de petaca SIN muesca.

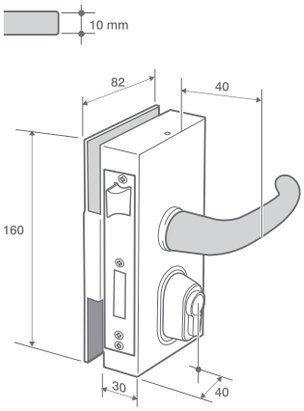

- Colocación por presión (aconsejable pegar al vidrio).
- Manillas y pomos en acero inoxidable AISI 316.
- En caso de requerir accionamientos fijos en la cerradura, para uso tipo tirador,
- éstos serán únicamente pomos.
- Tornillería en acero inoxidable A2.
- Tapas embellecedoras y escuadras en acero inoxidable AISI 316.
- Cilindro Europerfil de seguridad multipunto.
- Picaporte reversible y accionado por llave, salida picaporte 10 mm.
- Palanca con dos vueltas de llave y tratamiento anti corte, salida palanca 20 mm.
- Entrada cilindro 40 mm.
- Acabados: inoxidable brillo - inoxidable satinado.
- Certified by Regulation UNE-EN 12209:2004+/AC:2008, Grade M/200.000 cycles, by Regulation UNE-EN 1670:2007 and UNE-EN 1670:2007/AC:2008, Grade 5.

CERRADURA PETACA TOPE EN MECANISMO (/T):

- Se puede pedir tope en la cerradura deseada añadiendo "/T" detrás de la referencia seleccionada.
- Recomendado para las instalaciones de apertura hacia el exterior sin cerradero eléctrico.

CERRADURA PETACA TOPE EN MECANISMO PARA CERRADERO ELÉCTRICO (/TE)

- Se puede pedir tope en la cerradura deseada añadiendo "/TE" detrás de la referencia seleccionada.
- Recomendado para las instalaciones de apertura hacia el exterior con cerradero eléctrico.

OPCIONES BAJO PEDIDO:

- Diferentes espesores de vidrio.
- Pomo fijo en la escuadra (parte contraria al mecanismo).
- Otros acabados: oro - veloux - colores RAL.

INFORMACIÓN ADICIONAL

- Las cerraduras para apertura EXTERIOR que se instalen con cerraderos eléctricos petaca deben tener TOPE.
- Las cerraduras instaladas con cerradero eléctrico petaca solo pueden abrir en el sentido de la ubicación del mecanismo.
- Los cerraderos de petaca con tope son solamente para cerraduras de petaca de apertura INTERIOR.
- Los cerraderos son para todos los casos de la misma posición que las cerraduras de petaca.
- Por seguridad en las instalaciones con cerraduras TER de petaca SIN muesca se aconseja tener cerradero eléctrico u otra puerta de entrada/salida.

1023
PI/PA CONDENA MANILLAS
Vidrio 10mm. Se requiere indicar apertura.

inox brillo	TRI560
inox satinado	TRX210
oro	TRI561
crom.mate	TRM560

1024
PI/PA CONDENA POMO
Vidrio 10mm. Se requiere indicar apertura.

inox brillo	TRI562
inox satinado	TRX211
oro	TRI563
crom.mate	TRM562

1027
PI/PA 1/2 CILINDRO
Vidrio 10mm. Se requiere indicar apertura.

inox brillo	TRI564
inox satinado	TRX212
oro	TRI565
crom.mate	TRM564

1028
PI/PA 1/2 CILINDRO MANILLA
Vidrio 10mm. Se requiere indicar apertura.

inox brillo	TRI566
inox satinado	TRX213
oro	TRI567
crom.mate	TRM566

HERRAJES.
TRIVEL - Herrajes para puertas templadas

GLASER, S.L.

SERIE TER.
Cerraduras de petaca SIN muesca.

1029
PI/PA 1/2 CILINDRO POMO
Vidrio 10mm. Se requiere indicar apertura.

inox brillo	TRI568
inox satinado	TRX214
oro	TRI569
crom.mate	TRM568

1031
PI/PA 1/2 CILINDRO POMO FIJO
Vidrio 10mm. Se requiere indicar apertura.

inox brillo	TRI572
inox satinado	TRX216
oro	TRI573
crom.mate	TRM572

1033
PI MANILLA
Vidrio 10mm. Se requiere indicar apertura.

inox brillo	TRI574
inox satinado	TRX217
oro	TRI575
crom.mate	TRM574

1034
PI POMO
Vidrio 10mm. Se requiere indicar apertura.

inox brillo	TRI576
inox satinado	TRX218
oro	TRI577
crom.mate	TRM576

1035
PA 1/2 CILINDRO
Vidrio 10mm. Se requiere indicar apertura.

inox brillo	TRI755
inox satinado	TRX219
oro	TRI756
crom.mate	TRM755

1036
PI 1/2 CILINDRO
Vidrio 10mm. Se requiere indicar apertura.

inox brillo	TRI757
inox satinado	TRX220
oro	TRI758
crom.mate	TRM757

1124
PI/PA CONDENA POMO OVAL
Vidrio 10mm. Se requiere indicar apertura.

inox brillo	TRI759
inox satinado	TRX221
oro	TRI760
crom.mate	TRM759

1129
PI/PA 1/2 CILINDRO POMO OVAL
Vidrio 10mm. Se requiere indicar apertura.

inox brillo	TRI761
inox satinado	TRX222
oro	TRI762
crom.mate	TRM761

1131
PI/PA 1/2 CILINDRO POMO OVAL FIJO
Vidrio 10mm. Se requiere indicar apertura.

inox brillo	TRI763
inox satinado	TRX223
oro	TRI764
crom.mate	TRM763

1134
PI POMO OVAL
Vidrio 10mm. Se requiere indicar apertura.

inox brillo	TRI765
inox satinado	TRX224
oro	TRI766
crom.mate	TRM765

1045
GANCHO 1/2 CILINDRO
Vidrio 10mm. Se requiere indicar apertura.

inox brillo	TRG400
inox satinado	TRG401

1046
PALANCA VAIVÉN 1/2 CILINDRO
Vidrio 10mm. Se requiere indicar apertura.

inox brillo	TRG402
inox satinado	TRG403

Serie SCONTO.

Cerraduras con galce.

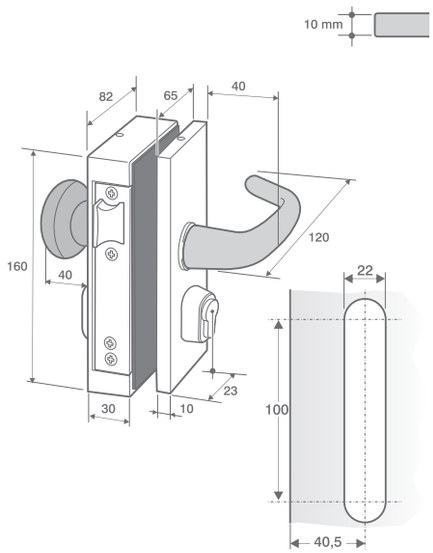

- Para puertas instaladas con marco de galce (≥ 10 mm).
- Placas de apriete al vidrio fabricadas de aleación en aluminio mediante proceso de
- inyección y recubiertas con pintura epoxi.
- Tornillería en acero inoxidable A2.
- Frontales en acero inoxidable AISI 316.
- Tapas embellecedoras en acero inoxidable AISI
- Manillas y pomos en acero inoxidable AISI 316.
- En caso de requerir accionamientos fijos en la cerradura, para uso tipo tirador,
- éstos serán únicamente pomos.
- Juntas de apriete al vidrio fabricadas en material PE.
- Cilindro Europerfil de seguridad multipunto.
- Picaporte reversible y accionado por llave, salida picaporte 10 mm.
- Palanca con dos vueltas de llave y tratamiento anti corte, salida palanca 20 mm.
- Entrada cilindro 40 mm.
- Acabados: inoxidable brillo - inoxidable satinado.
- Certified by Regulation UNE-EN 12209:2004+/AC:2008, Grade M/200.000 cycles, by Regulation UNE-EN 1670:2007 and UNE-EN 1670:2007/AC:2008, Grade 5.

OPCIONES BAJO PEDIDO:

- Diferentes espesores de vidrio.
- Otros acabados: oro - veloux - colores RAL

1400
PI/PA CILINDRO
Vidrio 10mm. Se requiere indicar apertura.

inox brillo	TRJ013
inox satinado	TRX112
crom.mate	TRJ014

1400/1
PI/PA CILINDRO MANILLAS
Vidrio 10mm. Se requiere indicar apertura.

inox brillo	TRJ015
inox satinado	TRX113
crom.mate	TRJ016

1400/3
PI/PA CILINDRO POMOS OVAL
Vidrio 10mm. Se requiere indicar apertura.

inox brillo	TRJ019
inox satinado	TRX115
crom.mate	TRJ020

1401/1
PI/PA CILINDRO MANILLA INTERIOR
Vidrio 10mm. Se requiere indicar apertura.

inox brillo	TRJ021
inox satinado	TRX116
crom.mate	TRJ022

1401/2
PI/PA CILINDRO
Vidrio 10mm. Se requiere indicar apertura.

inox brillo	TRJ023
inox satinado	TRX117
crom.mate	TRJ024

1401/3
PI/PA CILINDRO POMO OVAL INTERIOR
Vidrio 10mm. Se requiere indicar apertura.

inox brillo	TRJ025
inox satinado	TRX118
crom.mate	TRJ026

1402/1
PI/PA CILINDRO MANILLA INTERIOR-POMO FIJO EXTERIOR
Vidrio 10mm. Se requiere indicar apertura.

inox brillo	TRJ027
inox satinado	TRX119
crom.mate	TRJ028

1402/2
PI/PA CILINDRO MANILLA INTERIOR-MANILLA FIJA EXTERIOR
Vidrio 10mm. Se requiere indicar apertura.

inox brillo	TRJ029
inox satinado	TRX120
crom.mate	TRJ030

HERRAJES.
TRIVEL - Herrajes para puertas templadas

GLASER, S.L.

Serie SCONTO.
Cerraduras con galce.

1403/1
PI/PA CILINDRO POMO INTERIOR-POMO FIJO EXTERIOR
Vidrio 10mm. Se requiere indicar apertura.

inox brillo	TRJ033
inox satinado	TRX122
crom.mate	TRJ034

1403/3
PI/PA CILINDRO POMO OVAL INTERIOR-POMO OVAL FIJO EXTERIOR
Vidrio 10mm. Se requiere indicar apertura.

inox brillo	TRJ037
inox satinado	TRX124
crom.mate	TRJ038

1410
PA CILINDRO
Vidrio 10mm. Se requiere indicar apertura.

inox brillo	TRJ039
inox satinado	TRX125
crom.mate	TRJ040

1410/1
PA CILINDRO POMOS FIJOS
Vidrio 10mm. Se requiere indicar apertura.

inox brillo	TRJ041
inox satinado	TRX126
crom.mate	TRJ042

1410/3
PA CILINDROS OMOS OVAL
Vidrio 10mm. Se requiere indicar apertura.

inox brillo	TRJ045
inox satinado	TRX128
crom.mate	TRJ046

1415
PI CILINDRO
Vidrio 10mm. Se requiere indicar apertura.

inox brillo	TRJ047
inox satinado	TRX129
crom.mate	TRJ048

1415/1
PI MANILLAS
Vidrio 10mm. Se requiere indicar apertura.

inox brillo	TRJ049
inox satinado	TRX130
crom.mate	TRJ050

1415/2
PI POMOS
Vidrio 10mm. Se requiere indicar apertura.

inox brillo	TRJ051
inox satinado	TRX131
crom.mate	TRJ052

1415/3
PI POMOS OVAL
Vidrio 10mm. Se requiere indicar apertura.

inox brillo	TRJ053
inox satinado	TRX132
crom.mate	TRJ054

1416/1
PI 1/2 CILINDRO EXTERIOR MANILLA INTERIOR
Vidrio 10mm. Se requiere indicar apertura.

inox brillo	TRJ055
inox satinado	TRX133
crom.mate	TRJ056

1416/2
PI 1/2 CILINDRO EXTERIOR POMO INTERIOR
Vidrio 10mm. Se requiere indicar apertura.

inox brillo	TRJ057
inox satinado	TRX134
crom.mate	TRJ058

1416/3
PI 1/2 CILINDRO EXTERIOR POMO OVAL INTERIOR
Vidrio 10mm. Se requiere indicar apertura.

inox brillo	TRJ059
inox satinado	TRX135
crom.mate	TRJ060

Serie SCONTO.

Cerraduras con galce.

1417/1

PI 1/2 CILINDRO EXTERIOR MANILLA INTERIOR POMO EXTERIOR

Vidrio 10mm. Se requiere indicar apertura.

inox brillo	TRJ061
inox satinado	TRX136
crom.mate	TRJ062

1417/2

PI 1/2 CILINDRO EXTERIOR MANILLA INTERIOR MANILLA EXTERIOR

Vidrio 10mm. Se requiere indicar apertura.

inox brillo	TRJ063
inox satinado	TRX137
crom.mate	TRJ064

1418/1

PI 1/2 CILINDRO INTERIOR POMO INTERIOR POMO FIJO EXTERIOR

Vidrio 10mm. Se requiere indicar apertura.

inox brillo	TRJ067
inox satinado	TRX139
crom.mate	TRJ068

1418/3

PI 1/2 CILINDRO POMO INTERIOR POMO OVAL EXTERIOR

Vidrio 10mm. Se requiere indicar apertura.

inox brillo	TRJ071
inox satinado	TRX141
crom.mate	TRJ072

1419/1

PI CILINDRO POMOS FIJOS

Vidrio 10mm. Se requiere indicar apertura.

inox brillo	TRJ073
inox satinado	TRX142
crom.mate	TRJ074

1419/3

PI CILINDRO POMOS OVAL FIJOS

Vidrio 10mm. Se requiere indicar apertura.

inox brillo	TRJ077
inox satinado	TRX144
crom.mate	TRJ078

1425/1

PI/PA CONDENA MANILLAS

Vidrio 10mm. Se requiere indicar apertura.

inox brillo	TRJ079
inox satinado	TRX145
crom.mate	TRJ080

1425/2

PI/PA CONDENA POMOS

Vidrio 10mm. Se requiere indicar apertura.

inox brillo	TRJ081
inox satinado	TRX146
crom.mate	TRJ082

1425/3

PI/PA CONDENA POMOS OVAL

Vidrio 10mm. Se requiere indicar apertura.

inox brillo	TRJ083
inox satinado	TRX147
crom.mate	TRJ084

HERRAJES.
TRIVEL - Herrajes para puertas templadas

GLASER, S.L.

Serie INTERNO.
Cerraduras para interior.

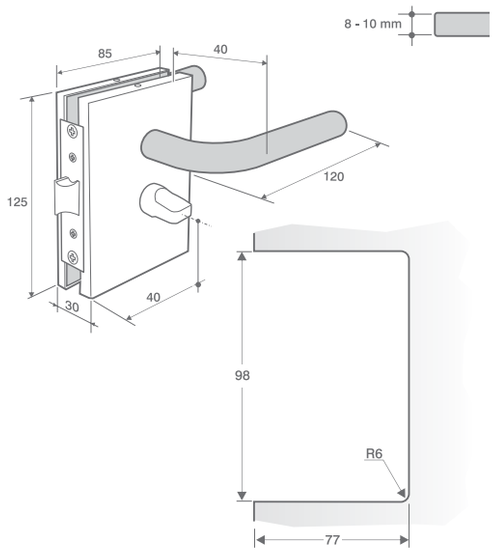

- Placas de apriete al vidrio fabricadas de aleación en aluminio mediante proceso de inyección y recubiertas con pintura epoxi.
- Tornillería en acero inoxidable A2.
- Frontales y tapas embellecedoras en acero inoxidable AISI 316.
- Manillas en acero inoxidable AISI 304.
- Juntas de apriete al vidrio fabricadas con material corcho caucho.
- Picaporte reversible, salida picaporte 10 mm.
- Acabados: inoxidable brillo - inoxidable satinado.
- Certified by Regulation UNE-EN 12209:2004+/AC:2008, Grade M/200.000 cycles, by Regulation UNE-EN 1670:2007 and UNE-EN 1670:2007/AC:2008, Grade 5.

OPCIONES BAJO PEDIDO:
- Diferentes espesores de vidrio
- Otros acabados: oro - veloux - colores RAL.

1600
PI MANILLA CONDENA
Vidrio 8-10mm. Se requiere indicar apertura.

inox brillo	TRG135
inox satinado	TRX337
crom.mate	TRG136

1601
PI MANILLA
Vidrio 8-10mm.

inox brillo	TRG137
inox satinado	TRX338
crom.mate	TRG138

1600/1
PI MANILLA CONDENA
Vidrio 8-10mm. Se requiere indicar apertura.

inox brillo	TRG047
inox satinado	TRX184
crom.mate	TRG048

1601/1
PI MANILLA
Vidrio 8-10mm.

inox brillo	TRG049
inox satinado	TRX185
crom.mate	TRG050

Serie INDIETRO.

Cerraduras puerta vaivén.

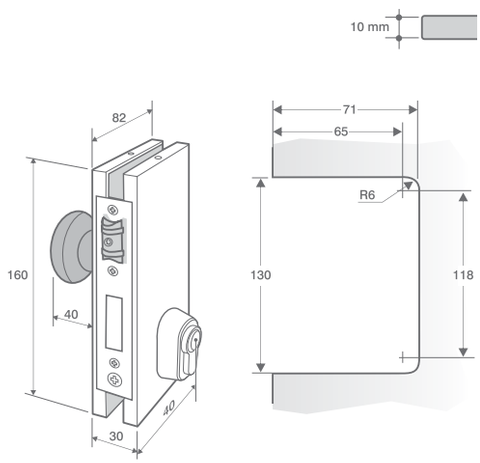

- Placas de apriete al vidrio fabricadas en aleación de aluminio mediante proceso de inyección y recubiertas con pintura epoxi.
- Tornillería en acero inoxidable A2.
- Frontales en acero inoxidable AISI 316.
- Tapas embellecedoras en acero inoxidable AISI 316.
- Pomos en acero inoxidable AISI 316.
- En caso de requerir accionamientos fijos en la cerradura, para uso tipo tirador, éstos serán únicamente pomos.
- Juntas de apriete al vidrio fabricadas en material PE.
- Salida roldana regulable (±4 mm).
- Cilindro Europerfil de seguridad multipunto.
- Palanca dos vueltas de llave y tratamiento anti corte, salida palanca 20 mm.
- Entrada cilindro 40 mm.
- Acabados: inoxidable brillo - inoxidable satinado.
- Certified by Regulation UNE-EN 12209:2004+/AC:2008, Grade M/200.000 cycles, by Regulation UNE-EN 1670:2007 and UNE-EN 1670:2007/AC:2008, Grade 5.

OPCIONES BAJO PEDIDO:

- Diferentes espesores de vidrio
- Otros acabados: oro - veloux - colores RAL.

1500
CILINDRO
Vidrio 10mm.

inox brillo	**TRJ095**
inox satinado	**TRX108**
crom.mate	**TRJ096**

1500/2
CILINDRO POMOS FIJOS
Vidrio 10mm.

inox brillo	**TRJ099**
inox satinado	**TRX110**
crom.mate	**TRJ100**

1500/2
CILINDRO POMOS FIJOS OVAL
Vidrio 10mm.

inox brillo	**TRJ101**
inox satinado	**TRX111**
crom.mate	**TRJ102**

HERRAJES.

TRIVEL - Herrajes para puertas templadas

GLASER, S.L.

Serie HOOK.

Cerraduras puerta corredera.

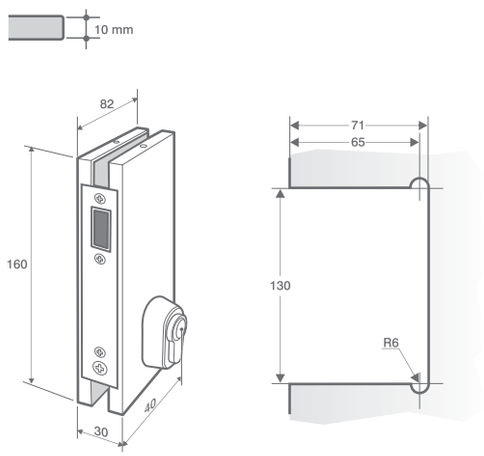

- Placas de apriete al vidrio fabricadas de aleación en aluminio mediante proceso de inyección y recubiertas con pintura epoxi.
- Tornillería en acero inoxidable A2.
- Frontales en acero inoxidable AISI 316.
- Tapas embellecedoras en acero inoxidable AISI 316.
- En caso de requerir accionamientos fijos en la cerradura, para uso tipo tirador,
- éstos serán únicamente pomos.
- Juntas de apriete al vidrio fabricadas en material PE.
- Cilindro Europerfil de seguridad multipunto.
- Gancho accionado por llave.
- Entrada cilindro 40 mm.
- Acabados: inoxidable brillo - inoxidable satinado.
- Certified by Regulation UNE-EN 1670:2007 and UNE-EN 1670:2007/AC:2008, Grade 5.

OPCIONES BAJO PEDIDO:

- Diferentes espesores de vidrio
- Otros acabados: oro - veloux - colores RAL.

1037

GANCHO CILINDRO

Vidrio 10mm.

inox brillo	**TRJ111**
inox satinado	**TRX092**
crom.mate	**TRX101**